AENK4L0B.book Page 58 Thursday, August 29, 2019 10:31 AM

Kiểm tra cảm biến tốc độ bánh trước và sau trên xe

AENK4L0B4606007

Tham khảo “Kiểm tra cảm biến tốc độ bánh trước trên xe” trong Phần 4E (Trang 4E-39).
Tham khảo “Kiểm tra cảm biến tốc độ bánh sau trên xe” trong Phần 4E (Trang 4E-40).

Tháo và lắp cảm biến tốc độ bánh trước

AENK4L0B4606008

Tham khảo “Tháo và lắp cảm biến tốc độ bánh trước” trong Phần 4E (Trang 4E-41).

Tháo và lắp cảm biến tốc độ bánh sau

AENK4L0B4606009

Tham khảo “Tháo và lắp cảm biến tốc độ bánh sau” trong Phần 4E (Trang 4E-42).

Kiểm tra cảm biến tốc độ bánh trước và sau

AENK4L0B4606010

Tham khảo “Kiểm tra cảm biến tốc độ bánh trước và bánh sau” trong Phần 4E (Trang 4E-46).

Tháo và lắp bộ đếm xung cảm biến tốc độ bánh trước

AENK4L0B4606011

Tham khảo “Tháo và lắp bộ đếm xung cảm biến tốc độ bánh trước” trong Phần 4E (Trang 4E-46).

Tháo và lắp vòng cảm biến tốc độ bánh sau

AENK4L0B4606012

Để tháo và lắp vòng cảm biến tốc độ bánh sau (nằm trong vòng chặn), tham khảo “Tháo và lắp vòng cảm biến tốc độ bánh sau” trong Phần 4E (Trang 4E-46).

Kiểm tra bộ đếm xung cảm biến tốc độ bánh trước và vòng cảm biến tốc độ bánh sau

AENK4L0B4606013

- Kiểm tra bộ đếm xung và vòng cảm biến xem có bị nứt, hỏng hóc hoặc biến dạng không.
- Kiểm tra để đảm bảo bộ đếm xung và vòng cảm biến không có vật lạ.
  Nếu phát hiện bất kỳ hỏng hóc nào, hãy vệ sinh hoặc thay thế.

Kiểm tra cảm biến áp suất xi-lanh phanh chính trên xe

AENK4L0B4606014

1) Ngoại trừ hệ thống ESP®, kiểm tra hệ thống phanh cơ bản. ☞(Trang 4A-1)
2) Kiểm tra để đảm bảo công tắc máy đang ở vị trí “OFF”.
3) Kết nối máy chẩn đoán SUZUKI với DLC (1).

Dụng cụ chuyên dụng
(A): Máy chẩn đoán SUZUKI (Suzuki SDT-II)

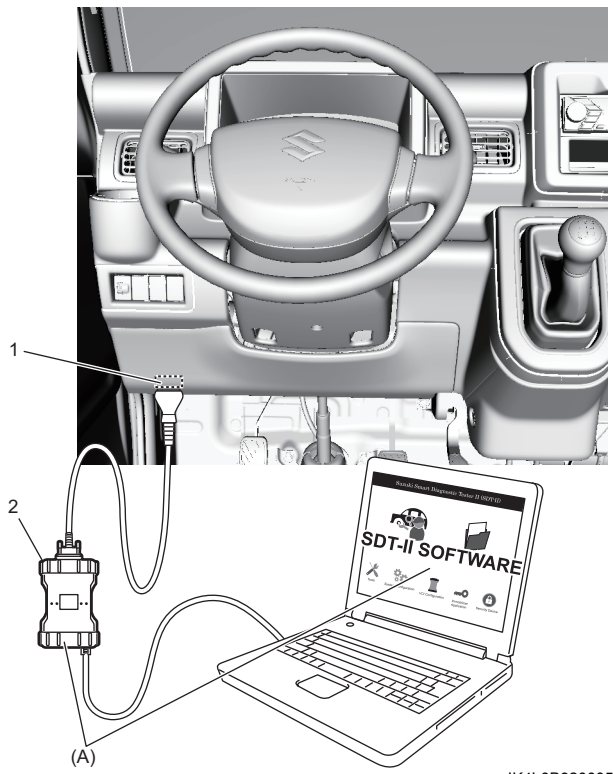

IK4L0B920005-01

2. VCI

4) Xoay công tắc máy về vị trí “ON” và chọn “Data List” trong máy chẩn đoán SUZUKI. Tham khảo Sách hướng dẫn vận hành máy chẩn đoán SUZUKI để biết thêm thông tin chi tiết.
5) Kiểm tra “Master Cyl Press” (Áp suất xi-lanh chính) theo “Data list” của máy chẩn đoán SUZUKI với bàn đạp phanh đã nhả.
   Nếu kết quả kiểm tra không như quy định, hãy thay bộ thủy lực / cụm chi tiết điều khiển ESP®.

   Thông số kỹ thuật áp suất xi-lanh chính
   Bàn đạp phanh đã nhả:
   0 ± 0,9 MPa (0 ± 9,2 kgf/cm^2, 0 ± 131 psi)

6) Nâng xe lên và tháo bánh trước bên trái.

AENK4L0B.book Page 59 Thursday, August 29, 2019 10:31 AM

7) Tháo nút xả khí khỏi bộ kẹp phanh trước bên trái và lắp dụng cụ chuyên dụng vào bộ kẹp phanh trước bên trái.

Dụng cụ chuyên dụng
(A): 09956-02311

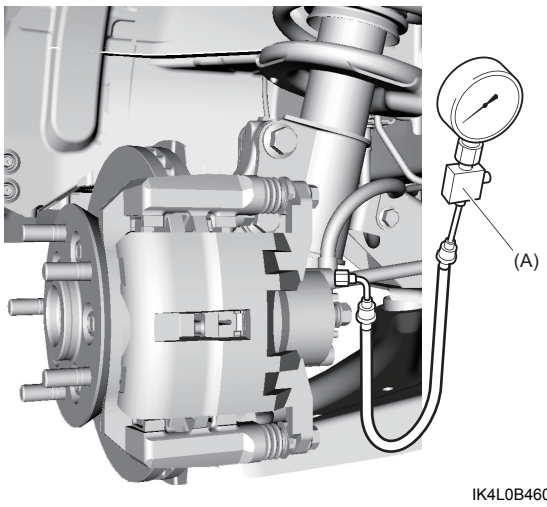

IK4L0B460026-01

8) Với bàn đạp phanh được nhấn đến khi đồng hồ đo dụng cụ chuyên dụng cho chỉ số 10 MPa (102,0 kgf/cm^2, 1450 psi), kiểm tra “Master Cyl Press” (Áp suất xi-lanh chính) trên “Data List” của máy chẩn đoán SUZUKI.
Nếu kết quả kiểm tra hiển thị trên máy chẩn đoán SUZUKI không như quy định, hãy thay bộ thủy lực / cụm chi tiết điều khiển ESP®.

<u>Thông số kỹ thuật áp suất xi-lanh chính</u>
Bàn đạp phanh được nhấn 10 MPa (102 kgf/cm^2, 1450 psi): 10 ± 1,2 MPa (102 ± 12 kgf/cm^2, 1450 ± 174 psi)

9) Sau khi hoàn thành kiểm tra, xoay công tắc máy về vị trí “OFF” và ngắt kết nối máy chẩn đoán SUZUKI khỏi DLC.

10) Tháo dụng cụ chuyên dụng, vặn chặt nút xả khí và xả khí hệ thống phanh. ☞(Trang 4A-8)

Lực siết
Nút xả khí: 11 N·m (1,1 kgf-m, 8,5 lbf-ft)

11) Kiểm tra mực dầu phanh trong bình chứa xi-lanh chính.

Kiểm tra cảm biến góc lái trên xe

AENK4L0B4606015

1) Kết nối máy chẩn đoán SUZUKI với DLC (1) với công tắc máy ở vị trí “OFF”.

Dụng cụ chuyên dụng
(A): Máy chẩn đoán SUZUKI (Suzuki SDT-II)

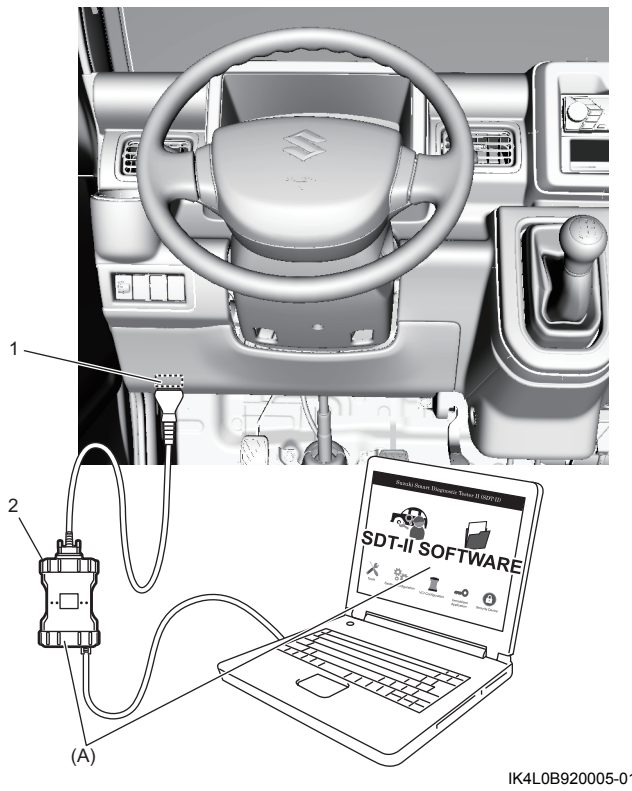

IK4L0B920005-01

2. VCI

2) Xoay công tắc máy về vị trí “ON” và chọn “DATA LIST” trong máy chẩn đoán SUZUKI.
Tham khảo Sách hướng dẫn vận hành máy chẩn đoán SUZUKI để biết thêm thông tin chi tiết.

3) Kiểm tra “Steering Angle Sensor” (Cảm biến góc lái) theo “Data List” của máy chẩn đoán SUZUKI trong các điều kiện vô lăng như sau.
   - Bánh trước ở vị trí hướng thẳng về trước.
   - Quay vô lăng theo chiều kim đồng hồ một lần từ vị trí ban đầu hướng thẳng về trước.
   - Quay vô lăng ngược chiều kim đồng hồ một lần từ vị trí ban đầu hướng thẳng về trước.

   Thay công tắc đèn và công tắc xi nhan nếu kết quả kiểm tra không như quy định.

<u>Thông số kỹ thuật góc lái</u>

Tình trạng xe	Góc lái
Bánh trước ở vị trí hướng thẳng về trước	**0 ± 1°**
Quay vô lăng theo chiều kim đồng hồ một lần	**360 ± 1°**
Quay vô lăng ngược chiều đồng hồ một lần	**-360 ± 1°**