AENK4L0B.book Page 59 Thursday, August 29, 2019 10:31 AM

7) Tháo nút xả khí khỏi bộ kẹp phanh trước bên trái và lắp dụng cụ chuyên dụng vào bộ kẹp phanh trước bên trái.

Dụng cụ chuyên dụng
(A): 09956-02311

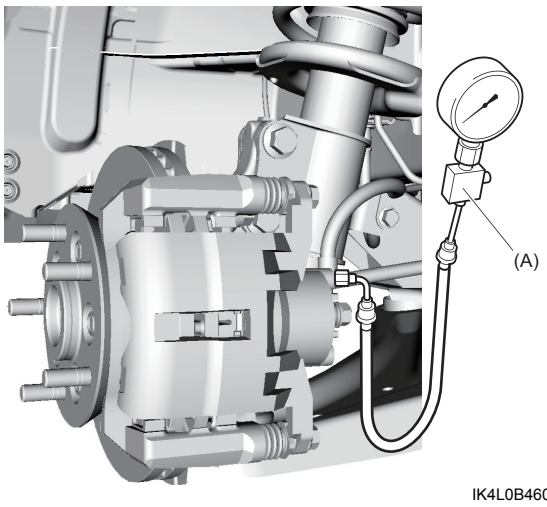

IK4L0B460026-01

8) Với bàn đạp phanh được nhấn đến khi đồng hồ đo dụng cụ chuyên dụng cho chỉ số 10 MPa (102,0 kgf/cm^2, 1450 psi), kiểm tra “Master Cyl Press” (Áp suất xi-lanh chính) trên “Data List” của máy chẩn đoán SUZUKI.
Nếu kết quả kiểm tra hiển thị trên máy chẩn đoán SUZUKI không như quy định, hãy thay bộ thủy lực / cụm chi tiết điều khiển ESP®.

<u>Thông số kỹ thuật áp suất xi-lanh chính</u>
Bàn đạp phanh được nhấn 10 MPa (102 kgf/cm^2, 1450 psi): 10 ± 1,2 MPa (102 ± 12 kgf/cm^2, 1450 ± 174 psi)

9) Sau khi hoàn thành kiểm tra, xoay công tắc máy về vị trí “OFF” và ngắt kết nối máy chẩn đoán SUZUKI khỏi DLC.

10) Tháo dụng cụ chuyên dụng, vặn chặt nút xả khí và xả khí hệ thống phanh. ☞(Trang 4A-8)

Lực siết
Nút xả khí: 11 N·m (1,1 kgf-m, 8,5 lbf-ft)

11) Kiểm tra mực dầu phanh trong bình chứa xi-lanh chính.

Kiểm tra cảm biến góc lái trên xe

AENK4L0B4606015

1) Kết nối máy chẩn đoán SUZUKI với DLC (1) với công tắc máy ở vị trí “OFF”.

Dụng cụ chuyên dụng
(A): Máy chẩn đoán SUZUKI (Suzuki SDT-II)

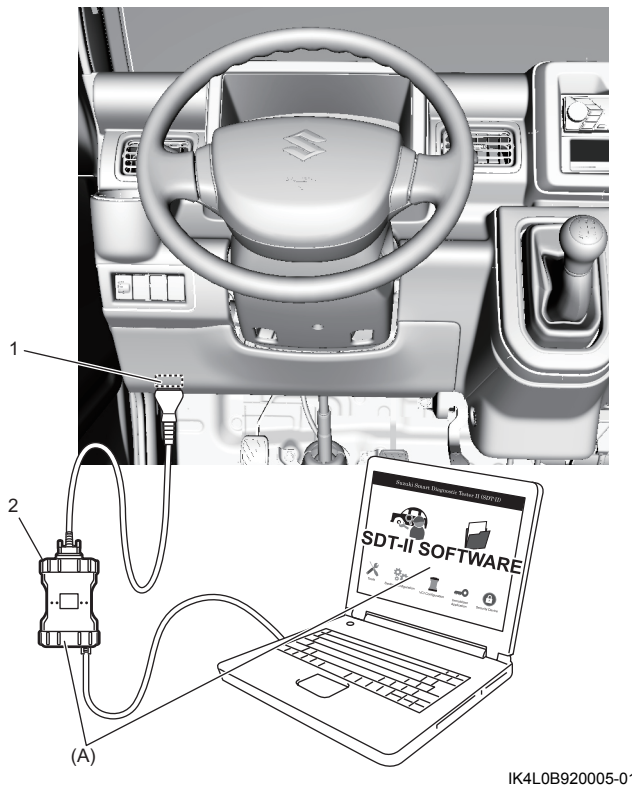

IK4L0B920005-01

2. VCI

2) Xoay công tắc máy về vị trí “ON” và chọn “DATA LIST” trong máy chẩn đoán SUZUKI.
Tham khảo Sách hướng dẫn vận hành máy chẩn đoán SUZUKI để biết thêm thông tin chi tiết.

3) Kiểm tra “Steering Angle Sensor” (Cảm biến góc lái) theo “Data List” của máy chẩn đoán SUZUKI trong các điều kiện vô lăng như sau.
   - Bánh trước ở vị trí hướng thẳng về trước.
   - Quay vô lăng theo chiều kim đồng hồ một lần từ vị trí ban đầu hướng thẳng về trước.
   - Quay vô lăng ngược chiều kim đồng hồ một lần từ vị trí ban đầu hướng thẳng về trước.

   Thay công tắc đèn và công tắc xi nhan nếu kết quả kiểm tra không như quy định.

<u>Thông số kỹ thuật góc lái</u>

Tình trạng xe	Góc lái
Bánh trước ở vị trí hướng thẳng về trước	**0 ± 1°**
Quay vô lăng theo chiều kim đồng hồ một lần	**360 ± 1°**
Quay vô lăng ngược chiều đồng hồ một lần	**-360 ± 1°**

AENK4L0B.book Page 60 Thursday, August 29, 2019 10:31 AM

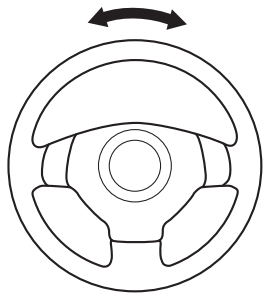

I6JB01460032-01

Tháo và lắp cảm biến góc lái

AENK4L0B4606016

Model không trang bị hệ thống điều khiển đèn pha/cos tự động

LƯU Ý

Nếu bạn quay rô-to của cảm biến góc lái khi đã tháo cảm biến, DTC có thể được thiết lập ngay cả khi cảm biến góc lái ở trạng thái bình thường. Không quay rô-to khi tháo và lắp cảm biến góc lái.

Tháo

1) Tháo vô lăng. ☞(Trang 6B-3)
2) Tháo cụm cuộn dây xoắn. ☞(Trang 6B-5)
3) Tháo cảm biến góc lái (1) khỏi cụm cuộn dây xoắn (2) trong khi mở móc khớp nối (3) của cụm cuộn dây xoắn.

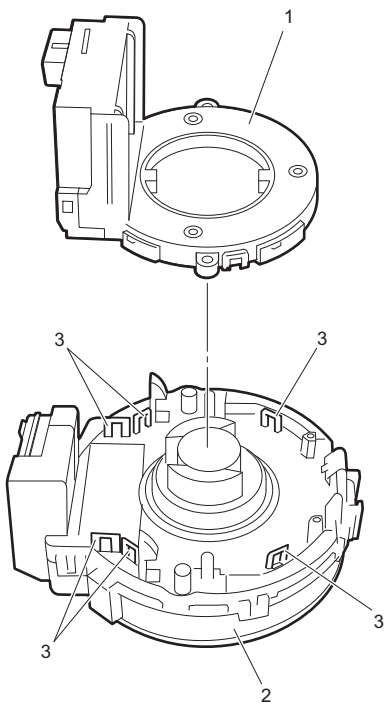

IA1J0P460036-01

Lắp

Thực hiện ngược lại quy trình tháo, lưu ý những điểm sau.

- Lắp cảm biến góc lái vào cuộn dây xoắn sau khi xác định tâm của cụm cuộn dây xoắn. ☞(Trang 6B-7)
- Không quay rô-to của cảm biến góc lái đã tháo (1) cho đến khi cảm biến góc lái được lắp lại vào cuộn dây xoắn (2).

LƯU Ý

Cố định cảm biến góc lái mới bằng chốt khóa. Sau khi lắp cảm biến góc lái mới vào cuộn dây xoắn, tháo chốt khóa khỏi cảm biến góc lái.

- Lắp rãnh rộng (3) vào gờ lồi trên (4) và rãnh hẹp (5) vào gờ lồi dưới (6).

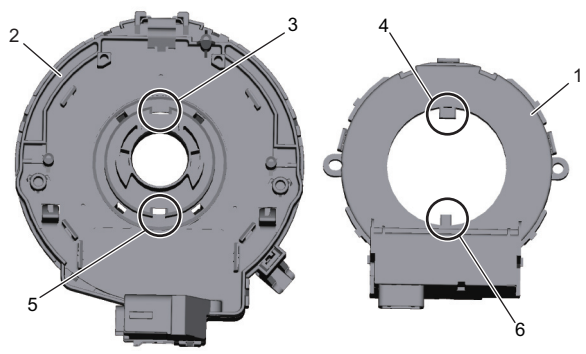

IGJA0A460016-01

Model có trang bị hệ thống điều khiển đèn pha/cos tự động

Tham khảo “Tháo và lắp công tắc đèn và công tắc xi nhan” trong Phần 9B (Trang 9B-21).

Kiểm tra cảm biến góc lái

AENK4L0B4606017

- Kiểm tra cảm biến xem có bị lõm, nứt hay biến dạng không.
- Kiểm tra các giắc cắm cảm biến (phía cảm biến và phía bộ dây) và cơ cấu khóa giắc cắm cảm biến xem có hư hỏng không.
- Kiểm tra cực giắc cắm xem có bị cong, ăn mòn hoặc gỉ sét không.

Thay cảm biến góc lái (1) (model không trang bị hệ thống điều khiển đèn pha/cos tự động) hoặc công tắc đèn và công tắc xi nhan (2) (model có trang bị hệ thống điều khiển đèn pha/cos tự động) nếu bị hỏng.