AENK4L0B.book Page 6 Thursday, August 29, 2019 10:31 AM

Tháo và lắp dây đai an toàn

AENK4L0B8106002

⚠ CẢNH BÁO

Đọc "Phòng ngừa khi bảo dưỡng, sửa chữa và chẩn đoán dây đai an toàn" (Trang 8A-1) trước khi bắt đầu công việc và tuân thủ các phòng ngừa trong khi thực hiện công việc.

LƯU Ý

Đối với model dây đai an toàn có ELR, quy trình dưới đây minh họa cho xe LHD. Đối với xe RHD, các bộ phận được lắp bên phía đối diện.

Tháo

Model dây đai an toàn có ELR

1) Tháo ốp bộ căng đai. ☞(Trang 9H-49)
2) Tháo bu-lông của bộ dây đai an toàn, sau đó tháo bộ dây đai an toàn. ☞(Trang 8A-4)
3) Đối với model có trang bị đèn nhắc nhở thắt dây đai an toàn, tháo ốp cần phanh tay với chụp. ☞(Trang 4D-2)
4) Đối với model có trang bị đèn nhắc nhở thắt dây đai an toàn, rút giắc cắm công tắc ổ khoá dây đai an toàn (1) và tháo kẹp (2).
5) Tháo bu-lông ổ khóa dây đai an toàn bên tài xế (3), sau đó tháo ổ khóa dây đai an toàn bên tài xế (4).
6) Tháo bu-lông ổ khóa dây đai an toàn phía hành khách (5), sau đó tháo ổ khóa dây đai an toàn phía hành khách (6).

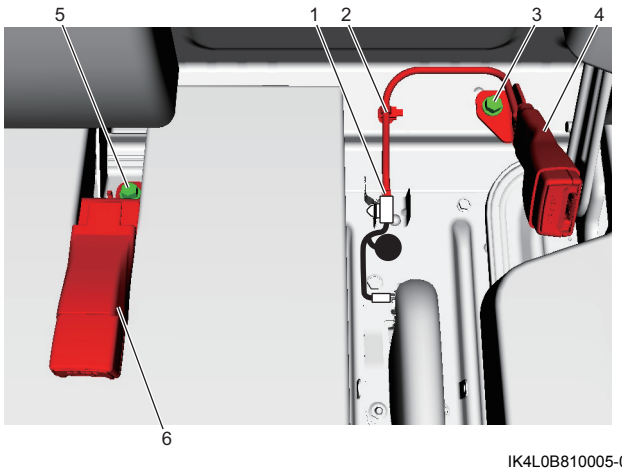

IK4L0B810005-01

Model dây đai an toàn không có ELR

1) Tháo bu-lông của bộ dây đai an toàn, sau đó tháo bộ dây đai an toàn. ☞(Trang 8A-4)
2) Tháo bu-lông ổ khóa dây đai an toàn bên tài xế (1), sau đó tháo ổ khóa dây đai an toàn bên tài xế (2).
3) Tháo bu-lông ổ khóa dây đai an toàn phía hành khách (3), sau đó tháo ổ khóa dây đai an toàn phía hành khách (4).

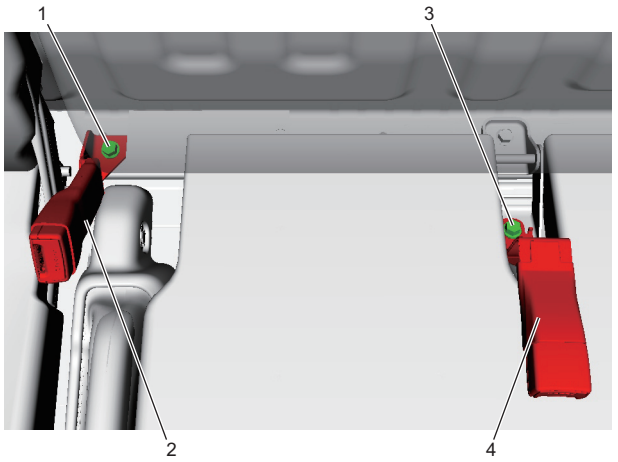

IK4L0B810006-01

Lắp

Model dây đai an toàn có ELR

Thực hiện ngược lại quy trình tháo, lưu ý những điểm sau.

- Lắp ngàm (1) trên bộ dây đai an toàn (2) vào rãnh cắt (3) trên tấm ốp thân xe.

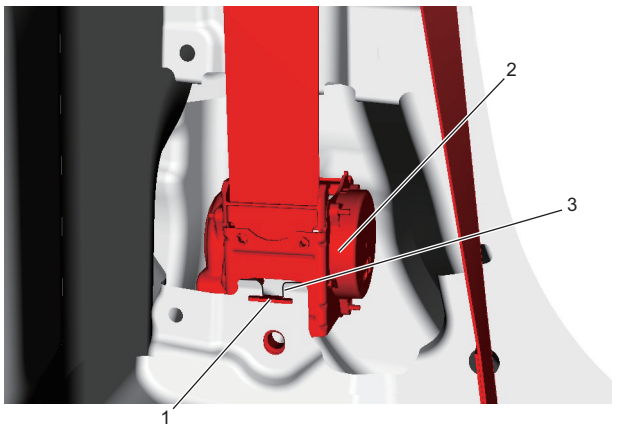

IK4L0B810007-01

- Không dẫm lên gờ xe (1) khi lắp tấm chốt định vị dây đai an toàn (2).

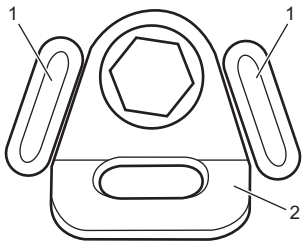

IK4L0A810005-01

AENK4L0B.book Page 7 Thursday, August 29, 2019 10:31 AM

- Không dẫm lên gờ xe (1) khi lắp ổ khóa dây đai an toàn bên tài xế (2).

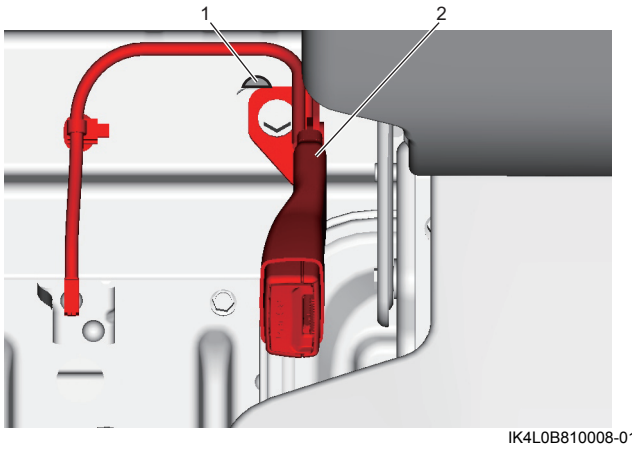

IK4L0B810008-01

- Siết chặt bu-lông của bộ dây đai an toàn theo thứ tự đến lực siết quy định. ☞(Trang 8A-4)

Model dây đai an toàn không có ELR

Thực hiện ngược lại quy trình tháo, lưu ý những điểm sau.

- Không dẫm lên gờ xe (1) khi lắp tấm chốt định vị dây đai an toàn (2).

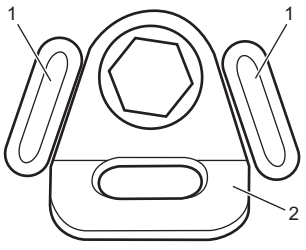

IK4L0A810005-01

- Không dẫm lên gờ xe (1) khi lắp ổ khóa dây đai an toàn bên tài xế (2).

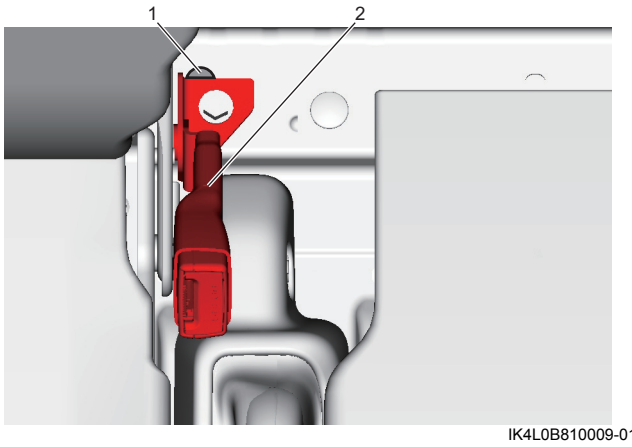

IK4L0B810009-01

- Siết chặt bu-lông của bộ dây đai an toàn đến lực siết quy định. ☞(Trang 8A-4)

Kiểm tra dây đai an toàn

AENK4L0B8106003

⚠ CẢNH BÁO

Đọc "Phòng ngừa khi bảo dưỡng, sửa chữa và chẩn đoán dây đai an toàn" (Trang 8A-1) trước khi bắt đầu công việc và tuân thủ các phòng ngừa trong khi thực hiện công việc.

Dây đai an toàn và các chi tiết đi kèm có thể ảnh hưởng tới các bộ phận và hệ thống quan trọng của xe.
Vì vậy, cần kiểm tra cẩn thận và chỉ thay bằng linh kiện chính hãng.

Dây đai an toàn

Vải đai hoặc đai của dây đai an toàn không bị hỏng.

Bu-lông tấm chốt định vị

Cần siết chặt bu-lông tấm chốt định vị đến lực siết quy định.

Chốt dây đai an toàn

Cần chốt chắc chắn chốt khóa (2).
Mở khóa bằng cách ấn nút mở khóa (3) khi chốt khóa (2) được chốt với ổ khoá (1).

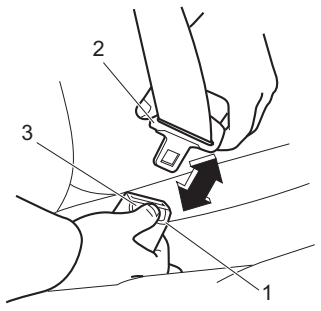

IAW101810007-01

Công tắc ổ khóa dây đai an toàn (Nếu được trang bị)

1) Tháo ốp cần phanh tay với chụp. ☞(Trang 4D-2)
2) Rút giắc cắm công tắc ổ khoá dây đai an toàn (1).
3) Kiểm tra sự thông mạch giữa các cực "1" và "2" của giắc cắm công tắc ổ khoá dây đai an toàn.

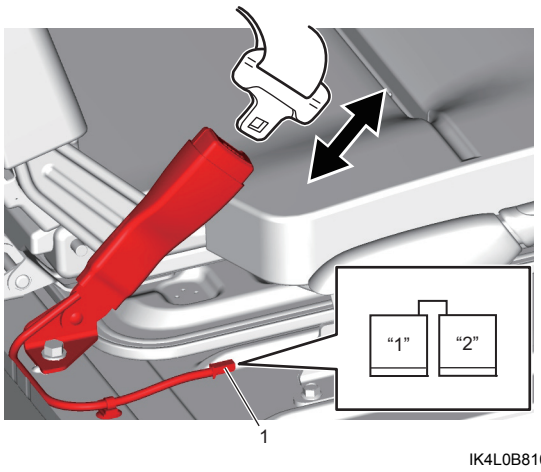

IK4L0B810010-01