AENK4L0B.book Page 7 Thursday, August 29, 2019 10:31 AM

- Không dẫm lên gờ xe (1) khi lắp ổ khóa dây đai an toàn bên tài xế (2).

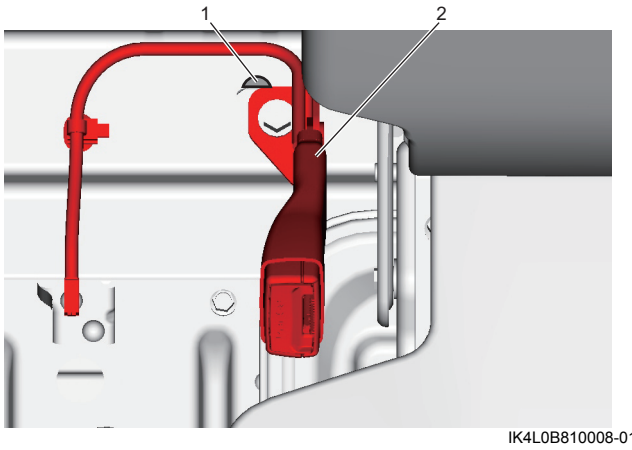

IK4L0B810008-01

- Siết chặt bu-lông của bộ dây đai an toàn theo thứ tự đến lực siết quy định. ☞(Trang 8A-4)

Model dây đai an toàn không có ELR

Thực hiện ngược lại quy trình tháo, lưu ý những điểm sau.

- Không dẫm lên gờ xe (1) khi lắp tấm chốt định vị dây đai an toàn (2).

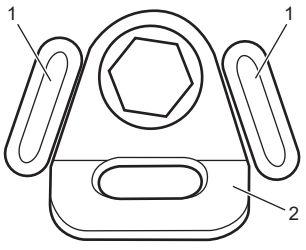

IK4L0A810005-01

- Không dẫm lên gờ xe (1) khi lắp ổ khóa dây đai an toàn bên tài xế (2).

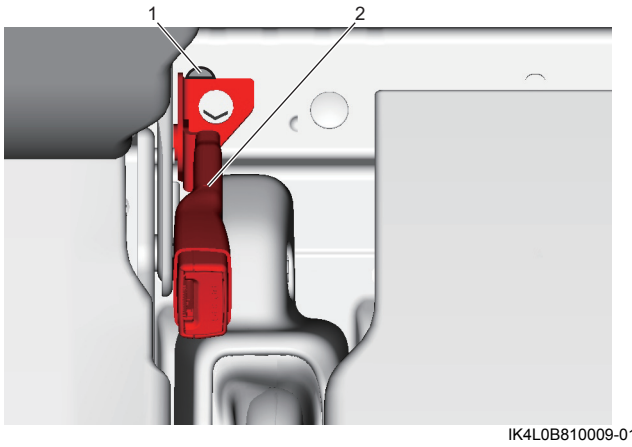

IK4L0B810009-01

- Siết chặt bu-lông của bộ dây đai an toàn đến lực siết quy định. ☞(Trang 8A-4)

Kiểm tra dây đai an toàn

AENK4L0B8106003

⚠ CẢNH BÁO

Đọc "Phòng ngừa khi bảo dưỡng, sửa chữa và chẩn đoán dây đai an toàn" (Trang 8A-1) trước khi bắt đầu công việc và tuân thủ các phòng ngừa trong khi thực hiện công việc.

Dây đai an toàn và các chi tiết đi kèm có thể ảnh hưởng tới các bộ phận và hệ thống quan trọng của xe.
Vì vậy, cần kiểm tra cẩn thận và chỉ thay bằng linh kiện chính hãng.

Dây đai an toàn

Vải đai hoặc đai của dây đai an toàn không bị hỏng.

Bu-lông tấm chốt định vị

Cần siết chặt bu-lông tấm chốt định vị đến lực siết quy định.

Chốt dây đai an toàn

Cần chốt chắc chắn chốt khóa (2).
Mở khóa bằng cách ấn nút mở khóa (3) khi chốt khóa (2) được chốt với ổ khoá (1).

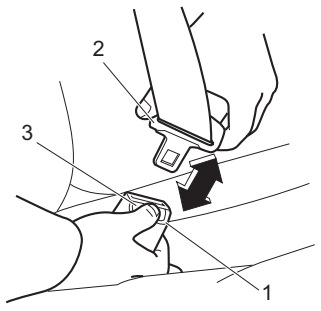

IAW101810007-01

Công tắc ổ khóa dây đai an toàn (Nếu được trang bị)

1) Tháo ốp cần phanh tay với chụp. ☞(Trang 4D-2)
2) Rút giắc cắm công tắc ổ khoá dây đai an toàn (1).
3) Kiểm tra sự thông mạch giữa các cực "1" và "2" của giắc cắm công tắc ổ khoá dây đai an toàn.

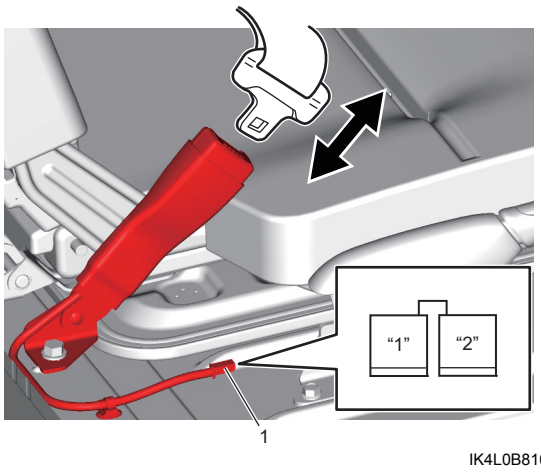

IK4L0B810010-01

AENK4L0B.book Page 8 Thursday, August 29, 2019 10:31 AM

Sự thông mạch của công tắc ổ khoá dây đai an toàn

Trạng thái dây đai an toàn \ Cực	1	2
Không chốt	○	○
Chốt		

I9P60A810010-01

Thông số kỹ thuật

Thông số lực siết

AENK4L0B8107001

Tham khảo:
Để biết thông tin về lực siết của các bản siết lực không được trình bày trong trang này, tham khảo:
“Các bộ phận dây đai an toàn” (Trang 8A-4)
“Thông tin về bản siết lực” trong Phần 0A (Trang 0A-5)