AENK4L0B.book Page 11 Thursday, August 29, 2019 10:31 AM

Bảng mã DTC

AENK4L0B8204007

DTC	Tên DTC	Điều kiện phát hiện lỗi DTC
B1002-00 ☞(Trang 8B-15)	Giắc cắm SDM tiếp xúc chập chờn	Kết nối của giắc cắm SDM bị lỗi.
B1003-04 ☞(Trang 8B-16)	Lỗi trong SDM	Mạch trong SDM, cảm biến G, bộ nhớ hoặc CPU gặp sự cố.
B1004-17 ☞(Trang 8B-17)	Điện áp nguồn điện quá cao	Điện áp bộ cấp nguồn cao hơn khoảng quy định.
B1004-18 ☞(Trang 8B-18)	Điện áp nguồn điện quá thấp	Điện áp bộ cấp nguồn thấp hơn khoảng quy định.
B1032-00 ☞(Trang 8B-19)	Ghi lại tình trạng túi khí phía trước bị bung	Thông tin về tình trạng túi khí bị bung được lưu trong SDM.
B1060-14 ☞(Trang 8B-19)	Mạch túi khí tài xế (trạng thái 1) ngắn mạch với đất	Mạch cụm túi khí tài xế ngắn mạch với đất.
B1060-15 ☞(Trang 8B-21)	Mạch túi khí tài xế (trạng thái 1) ngắn mạch với bộ cấp nguồn	Mạch cụm túi khí tài xế ngắn mạch với bộ cấp nguồn.
B1060-1A ☞(Trang 8B-23)	Điện trở mạch túi khí tài xế (trạng thái 1) thấp	Điện trở mạch cụm túi khí tài xế nhỏ hơn khoảng quy định.
B1060-1B ☞(Trang 8B-25)	Điện trở mạch túi khí tài xế (trạng thái 1) cao	Điện trở mạch cụm túi khí tài xế lớn hơn khoảng quy định.
B1062-14 ☞(Trang 8B-27)	Mạch túi khí hành khách (trạng thái 1) ngắn mạch với đất	Mạch điện cụm túi khí hành khách ngắn mạch với đất.
B1062-15 ☞(Trang 8B-29)	Mạch túi khí hành khách (trạng thái 1) ngắn mạch với bộ cấp nguồn	Mạch điện cụm túi khí hành khách ngắn mạch với bộ cấp nguồn.
B1062-1A ☞(Trang 8B-31)	Điện trở mạch túi khí hành khách (trạng thái 1) thấp	Điện trở mạch điện cụm túi khí hành khách nhỏ hơn khoảng quy định.
B1062-1B ☞(Trang 8B-33)	Điện trở mạch túi khí hành khách (trạng thái 1) cao	Điện trở mạch điện cụm túi khí hành khách lớn hơn khoảng quy định.
B1090-01 ☞(Trang 8B-35)	Cảm biến va chạm phía trước bên tài xế hoạt động không chính xác	Cảm biến va chạm phía trước không truyền nhận dữ liệu hoặc truyền nhận mã ID không thống nhất.
B1090-87 ☞(Trang 8B-36)	Dữ liệu đường truyền cảm biến va chạm phía trước bên tài xế không hợp lệ	Cảm biến va chạm phía trước không truyền nhận dữ liệu hoặc truyền nhận dữ liệu không hợp lệ.
B1090-95 ☞(Trang 8B-35)	Dữ liệu đường truyền cảm biến va chạm phía trước bên tài xế không thống nhất	Cảm biến va chạm phía trước truyền nhận mã ID không thống nhất.
U0073-88 ☞(Trang 8B-38)	Cụm điều khiển không truyền và nhận được dữ liệu	Liên tục truyền và nhận lỗi của SDM trong thời gian quy định.

Bảng dữ liệu trên máy chẩn đoán

AENK4L0B8204008

LƯU Ý

Nếu máy chẩn đoán SUZUKI không thể giao tiếp với SDM, hãy thực hiện các bước kiểm tra sau:

- **Kiểm tra trạng thái đường truyền giữa PC và VCI bằng cách sử dụng chức năng của máy chẩn đoán SUZUKI.**
- **Kiểm tra mạch nguồn và mạch nối đất của giắc chẩn đoán DLC.**
- **Kiểm tra cáp DLC. Kiểm tra cáp DLC bằng cách thay cáp DLC chuẩn nếu cần.**
- **Kiểm tra hệ thống giao tiếp CAN. (Phát hiện "Cụm điều khiển không truyền và nhận được dữ liệu" ở bất kỳ cụm điều khiển nào.) ☞(Trang 10H-23)**
- **Kiểm tra mạch nguồn và mạch nối đất SDM. ☞(Trang 8B-39)**

Bảng dữ liệu trên máy chẩn đoán	Tình trạng bình thường/Giá trị tham chiếu
ID hệ thống ☞(Trang 8B-12)	2ch
Điện áp bình điện ☞(Trang 8B-12)	10 – 14 V
Điện áp tụ điện dự phòng ☞(Trang 8B-12)	27,0 – 33,0 V
Điện trở bộ kích nổ túi khí tài xế ☞(Trang 8B-12)	1,0 – 4,5 Ω
Điện trở bộ kích nổ túi khí hành khách ☞(Trang 8B-12)	1,0 – 3,8 Ω

AENK4L0B.book Page 12 Thursday, August 29, 2019 10:31 AM

Định nghĩa bảng dữ liệu trên máy chẩn đoán

ID hệ thống (2ch)

Thông số này cho biết số mạch kích nổ.

Điện áp bình điện (V)

Điện áp bộ cấp nguồn là tín hiệu đầu vào analog được đọc bởi SDM.

Điện áp tụ điện dự phòng (V)

Thông số này chỉ điện dung của tụ điện dự phòng được lắp để duy trì cường độ dòng điện công tắc máy (ở mức cao nhất có thể) ngay cả khi nguồn cấp đến SDM để kích nổ đã ngắt.

Điện trở bộ kích nổ túi khí tài xế (Ω)

Thông số này cho biết điện trở của mạch kích nổ túi khí tài xế.

Đèn cảnh báo “AIR BAG” SÁNG ổn định

AENK4L0B8204009

Sơ đồ mạch

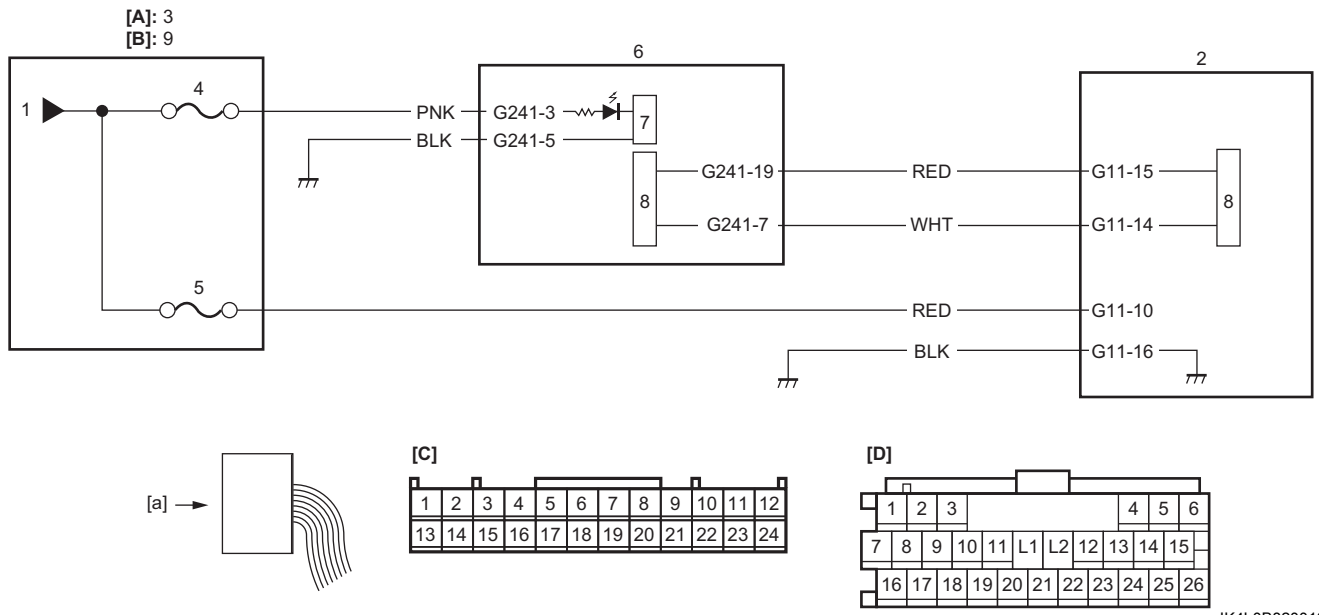

IK4L0B820010-02

[A]: Model J/B	2. SDM	7. CPU (Cụm đồng hồ)
[B]: Model hộp cầu chì	3. J/B	8. Bộ điều khiển CAN
[C]: Giắc cắm “G241” (Góc nhìn: [a])	4. Cầu chì đồng hồ táp lô “MTR”	9. Hộp cầu chì
[D]: Giắc cắm “G11” (Góc nhìn: [a])	5. Cầu chì túi khí “A/B”	
1. Nguồn công tắc máy	6. Cụm đồng hồ	