AENK4L0B.book Page 12 Thursday, August 29, 2019 10:31 AM

Định nghĩa bảng dữ liệu trên máy chẩn đoán

ID hệ thống (2ch)

Thông số này cho biết số mạch kích nổ.

Điện áp bình điện (V)

Điện áp bộ cấp nguồn là tín hiệu đầu vào analog được đọc bởi SDM.

Điện áp tụ điện dự phòng (V)

Thông số này chỉ điện dung của tụ điện dự phòng được lắp để duy trì cường độ dòng điện công tắc máy (ở mức cao nhất có thể) ngay cả khi nguồn cấp đến SDM để kích nổ đã ngắt.

Điện trở bộ kích nổ túi khí tài xế (Ω)

Thông số này cho biết điện trở của mạch kích nổ túi khí tài xế.

Đèn cảnh báo “AIR BAG” SÁNG ổn định

AENK4L0B8204009

Sơ đồ mạch

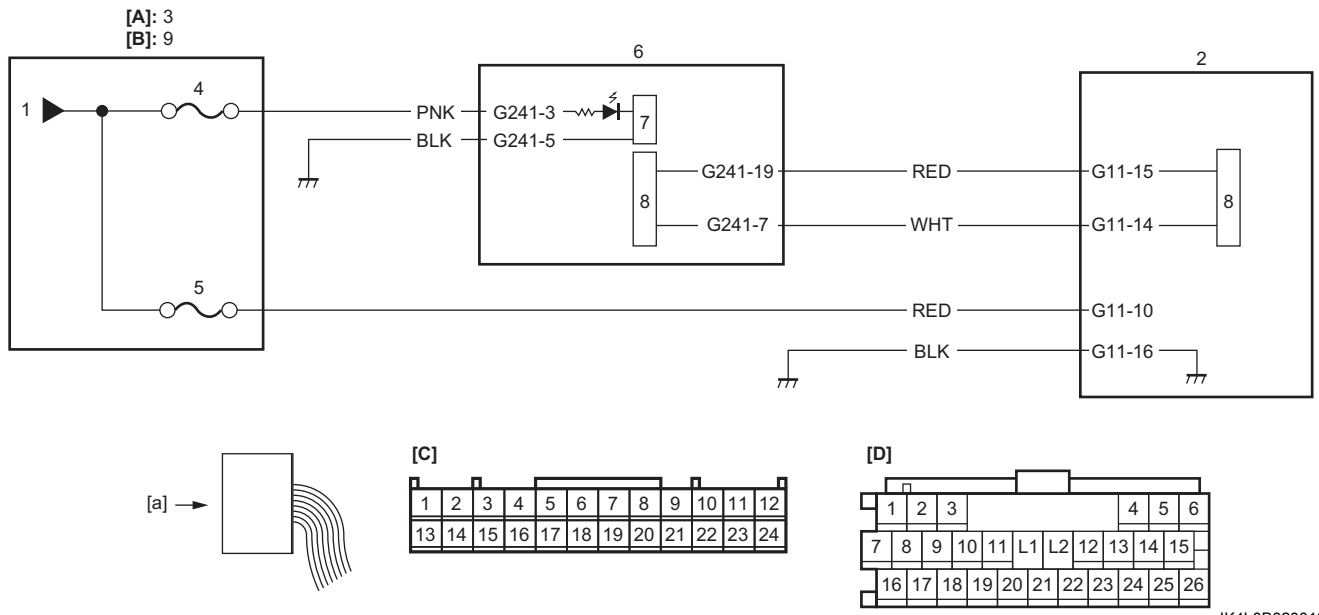

IK4L0B820010-02

[A]: Model J/B	2. SDM	7. CPU (Cụm đồng hồ)
[B]: Model hộp cầu chì	3. J/B	8. Bộ điều khiển CAN
[C]: Giắc cắm “G241” (Góc nhìn: [a])	4. Cầu chì đồng hồ táp lô “MTR”	9. Hộp cầu chì
[D]: Giắc cắm “G11” (Góc nhìn: [a])	5. Cầu chì túi khí “A/B”	
1. Nguồn công tắc máy	6. Cụm đồng hồ	

AENK4L0B.book Page 13 Thursday, August 29, 2019 10:31 AM

Khắc phục sự cố

Bước	Hành động	Có	Không
1	**Kiểm tra giắc cắm SDM** 1) Kiểm tra xem kết nối tới giắc cắm SDM có chính xác không. *Tình trạng kết nối có tốt không?*	Chuyển sang Bước 2.	Cắm chặt giắc cắm.
2	**Kiểm tra DTC** 1) Tiến hành “Kiểm tra DTC” (Trang 8B-9). *Có (các) DTC nào không?*	Chuyển sang khắc phục sự cố DTC thích hợp.	Chuyển sang Bước 3.
3	**Kiểm tra mạch cấp nguồn và mạch nối đất SDM** 1) Kiểm tra mạch cấp nguồn và mạch nối đất SDM. ☞(Trang 8B-39) *Kết quả kiểm tra có ỔN không?*	Chuyển sang Bước 4.	Sửa chữa mạch cấp nguồn và mạch nối đất SDM.
4	**Kiểm tra mạch giao tiếp CAN** 1) Kiểm tra mạch giao tiếp CAN giữa SDM và cụm đồng hồ. *Kết quả kiểm tra có ỔN không?*	Chuyển sang Bước 5.	Sửa chữa bộ dây điện bị hỏng.
5	**Kiểm tra cụm đồng hồ** 1) Thay cụm đồng hồ. ☞(Trang 9C-10) 2) Xoay công tắc máy về vị trí “ON”. *Đèn cảnh báo “AIR BAG” có còn sáng không?*	Thay SDM và kiểm tra lại hoạt động của đèn cảnh báo “AIR BAG”. ☞(Trang 8B-45)	Kết thúc.

LƯU Ý

Khi kết thúc việc kiểm tra và sửa chữa, thực hiện những việc sau đây.

- **Lắp lại tất cả các bộ phận của hệ thống túi khí và kiểm tra để đảm bảo tất cả các bộ phận được lắp đúng.**
- **Lặp lại “Kiểm tra hệ thống chẩn đoán túi khí” (Trang 8B-7) để đảm bảo sự cố đã được giải quyết.**

AENK4L0B.book Page 14 Thursday, August 29, 2019 10:31 AM

Đèn cảnh báo “AIR BAG” không SÁNG

AENK4L0B8204010

Sơ đồ mạch

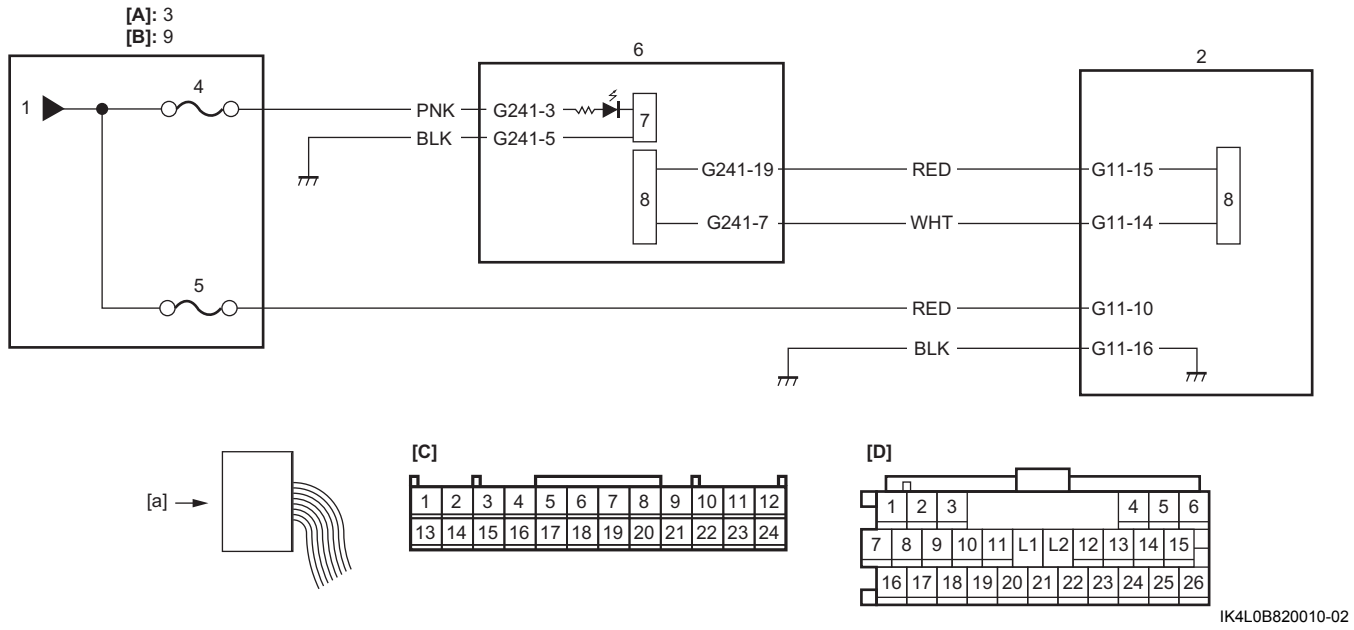

IK4L0B820010-02

[A]: Giắc cắm “G241” (Góc nhìn: [a])	3. J/B	7. CPU (Cụm đồng hồ)
[B]: Giắc cắm “G11” (Góc nhìn: [a])	4. Cầu chì đồng hồ táp lô “MTR”	8. Bộ điều khiển CAN
1. Nguồn công tắc máy	5. Cầu chì túi khí “A/B”	9. J/C
2. SDM	6. Cụm đồng hồ	

Khắc phục sự cố

Bước	Hành động	Có	Không
1	**Kiểm tra đèn cảnh báo** 1) Xoay công tắc máy về vị trí “ON”. *Những đèn báo khác có SÁNG không?*	Chuyển sang Bước 2.	Chuyển sang Bước 3.
2	**Kiểm tra DTC** 1) Kiểm tra để đảm bảo công tắc máy đang ở vị trí “OFF”. 2) Kết nối máy chẩn đoán với DLC. 3) Xoay công tắc máy về vị trí “ON”. 4) Kiểm tra DTC. ☞(Trang 8B-9) *Có phát hiện thấy DTC U0073-88 không?*	Chuyển sang “Khắc phục sự cố đường truyền bị ngắt” trong Phần 10H (Trang 10H-23).	Thay SDM và kiểm tra lại DTC. ☞(Trang 8B-45)
3	**Kiểm tra cầu chì** *Cầu chì đồng hồ táp lô “MTR” của cụm đồng hồ có trong tình trạng tốt không?*	Chuyển sang Bước 4.	Thay cầu chì đồng hồ táp lô “MTR” và kiểm tra ngắn mạch với đất.
4	**Kiểm tra mạch giao tiếp CAN** 1) Kiểm tra mạch giao tiếp CAN giữa SDM và cụm đồng hồ. *Kết quả kiểm tra có ỔN không?*	Chuyển sang Bước 5.	Sửa chữa bộ dây điện bị hỏng.