AENK4L0B.book Page 14 Thursday, August 29, 2019 10:31 AM

Đèn cảnh báo “AIR BAG” không SÁNG

AENK4L0B8204010

Sơ đồ mạch

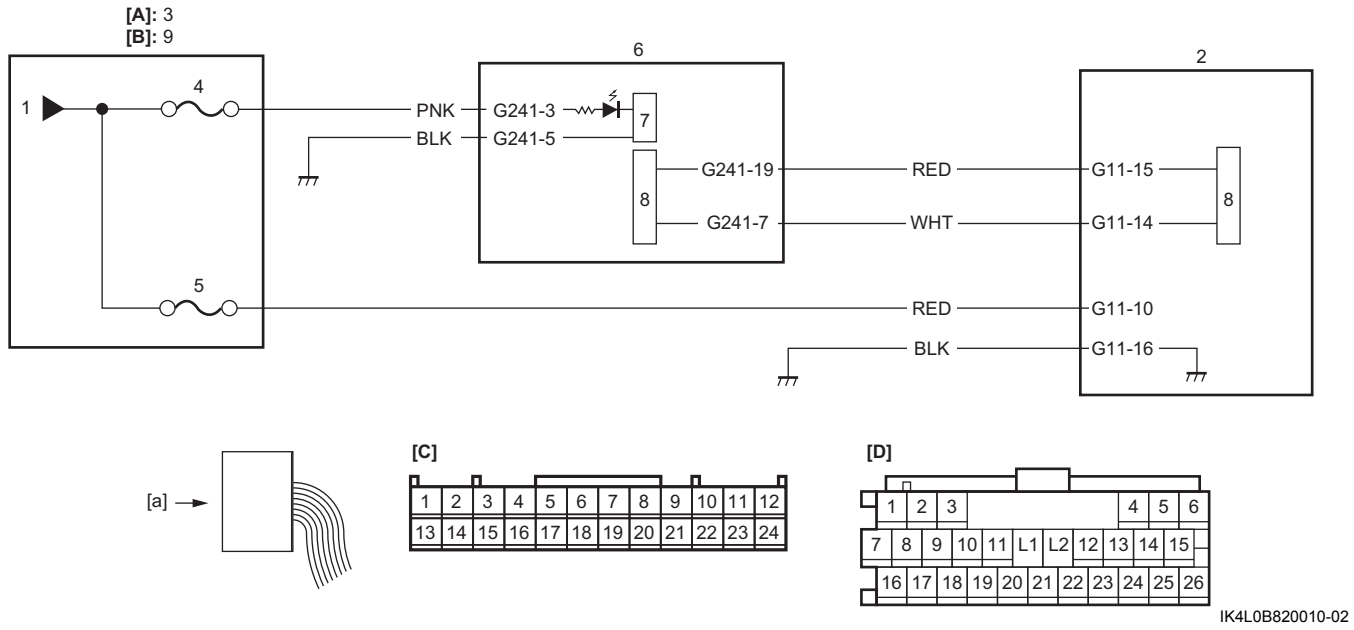

IK4L0B820010-02

[A]: Giắc cắm “G241” (Góc nhìn: [a])	3. J/B	7. CPU (Cụm đồng hồ)
[B]: Giắc cắm “G11” (Góc nhìn: [a])	4. Cầu chì đồng hồ táp lô “MTR”	8. Bộ điều khiển CAN
1. Nguồn công tắc máy	5. Cầu chì túi khí “A/B”	9. J/C
2. SDM	6. Cụm đồng hồ	

Khắc phục sự cố

Bước	Hành động	Có	Không
1	**Kiểm tra đèn cảnh báo** 1) Xoay công tắc máy về vị trí “ON”. *Những đèn báo khác có SÁNG không?*	Chuyển sang Bước 2.	Chuyển sang Bước 3.
2	**Kiểm tra DTC** 1) Kiểm tra để đảm bảo công tắc máy đang ở vị trí “OFF”. 2) Kết nối máy chẩn đoán với DLC. 3) Xoay công tắc máy về vị trí “ON”. 4) Kiểm tra DTC. ☞(Trang 8B-9) *Có phát hiện thấy DTC U0073-88 không?*	Chuyển sang “Khắc phục sự cố đường truyền bị ngắt” trong Phần 10H (Trang 10H-23).	Thay SDM và kiểm tra lại DTC. ☞(Trang 8B-45)
3	**Kiểm tra cầu chì** *Cầu chì đồng hồ táp lô “MTR” của cụm đồng hồ có trong tình trạng tốt không?*	Chuyển sang Bước 4.	Thay cầu chì đồng hồ táp lô “MTR” và kiểm tra ngắn mạch với đất.
4	**Kiểm tra mạch giao tiếp CAN** 1) Kiểm tra mạch giao tiếp CAN giữa SDM và cụm đồng hồ. *Kết quả kiểm tra có ỔN không?*	Chuyển sang Bước 5.	Sửa chữa bộ dây điện bị hỏng.

AENK4L0B.book Page 15 Thursday, August 29, 2019 10:31 AM

Bước	Hành động	Có	Không
5	**Kiểm tra mạch cấp nguồn cụm đồng hồ** 1) Kiểm tra để đảm bảo công tắc máy đang ở vị trí “OFF”. 2) Tháo cụm đồng hồ. ☞(Trang 9C-10) 3) Kiểm tra xem kết nối tới giắc cắm “G241” có chính xác không. 4) Nếu kết nối ỔN, xoay công tắc máy về vị trí “ON” và đo điện áp giữa cực giắc cắm “G241-3” và dây nối đất. 5) Đo điện áp giữa cực “G241-3” và dây nối đất. **Dụng cụ chuyên dụng** **: 09932-76010** *Điện áp có nằm trong khoảng 10 – 14 V hay không?*	Chuyển sang Bước 6.	Sửa chữa bộ dây điện bị hỏng.
6	**Kiểm tra mạch nối đất cụm đồng hồ** 1) Đo điện trở giữa cực “G241-5” và dây nối đất. **Dụng cụ chuyên dụng** **: 09932-76010** *Điện trở có nhỏ hơn 1 Ω không?*	Thay cụm đồng hồ và kiểm tra lại hoạt động của đèn cảnh báo “AIR BAG”. ☞(Trang 9C-10)	Sửa chữa bộ dây điện bị hỏng.

LƯU Ý

Khi kết thúc việc kiểm tra và sửa chữa, thực hiện những việc sau đây.

- **Lắp lại tất cả các bộ phận của hệ thống túi khí và kiểm tra để đảm bảo tất cả các bộ phận được lắp đúng.**
- **Lặp lại “Kiểm tra hệ thống chẩn đoán túi khí” (Trang 8B-7) để đảm bảo sự cố đã được giải quyết.**

DTC B1002-00

AENK4L0B8204012

Điều kiện phát hiện lỗi DTC và khu vực có sự cố

Điều kiện phát hiện lỗi DTC	Khu vực có sự cố
B1002-00: Giắc cắm SDM tiếp xúc chập chờn Kết nối của giắc cắm SDM bị lỗi.	• Giắc cắm SDM • SDM

Khắc phục sự cố DTC

Bước	Hành động	Có	Không
1	*Đã thực hiện “Kiểm tra hệ thống chẩn đoán túi khí” chưa?*	Chuyển sang Bước 2.	Chuyển sang “Kiểm tra hệ thống chẩn đoán túi khí” (Trang 8B-7).
2	**Kiểm tra giắc cắm SDM** 1) Kiểm tra xem kết nối của giắc cắm SDM và “Chân phát hiện kết nối” của giắc cắm SDM có chính xác không. *Kết quả kiểm tra có ỔN không?*	Thay SDM và kiểm tra lại DTC. ☞(Trang 8B-45)	Kiểm tra hỏng hóc gián đoạn. ☞(Trang 00-11)

LƯU Ý

Khi kết thúc việc kiểm tra và sửa chữa, thực hiện những việc sau đây.

- **Lắp lại tất cả các bộ phận của hệ thống túi khí và kiểm tra để đảm bảo tất cả các bộ phận được lắp đúng.**
- **Xóa các DTC, tham khảo “Xóa DTC” (Trang 8B-9) nếu phát hiện thấy bất kỳ DTC nào.**
- **Lặp lại “Kiểm tra hệ thống chẩn đoán túi khí” (Trang 8B-7) để đảm bảo sự cố đã được giải quyết.**