AENK4L0B.book Page 17 Thursday, August 29, 2019 10:31 AM

DTC B1004-17

AENK4L0B8204014

Điều kiện phát hiện lỗi DTC và khu vực có sự cố

Điều kiện phát hiện lỗi DTC	Khu vực có sự cố
B1004-17: Điện áp nguồn điện quá cao Điện áp bộ cấp nguồn cao hơn khoảng quy định.	• Hệ thống sạc • SDM

Sơ đồ mạch

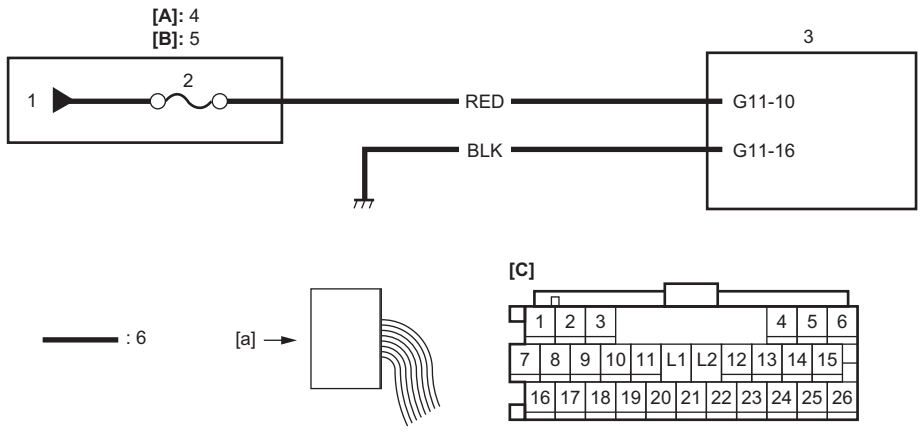

IK4L0B820047-01

[A]: Model J/B	1. Nguồn công tắc máy	4. J/B
[B]: Model hộp cầu chì	2. Cầu chì túi khí “A/B”	5. Hộp cầu chì
[C]: Giắc cắm “G11” (Góc nhìn: [a])	3. SDM	6. Dây điện táp lô

Khắc phục sự cố DTC

Bước	Hành động	Có	Không
1	*Đã thực hiện “Kiểm tra hệ thống chẩn đoán túi khí” chưa?*	Chuyển sang Bước 2.	Chuyển sang “Kiểm tra hệ thống chẩn đoán túi khí” (Trang 8B-7).
2	**Kiểm tra điện áp nguồn SDM** 1) Kiểm tra để đảm bảo công tắc máy đang ở vị trí “OFF”. 2) Rút giắc cắm “G11”. ☞(Trang 8B-45) 3) Khởi động động cơ và để động cơ chạy ở tốc độ 3000 vòng/phút hoặc nhanh hơn. 4) Đo điện áp giữa cực “G11-10” và dây nối đất. **Dụng cụ chuyên dụng** **: 09932-76010** *Điện áp có nhỏ hơn hoặc bằng 15V không?*	Chuyển sang Bước 3.	Kiểm tra hệ thống sạc và sửa dây điện. ☞(Trang 1J-5)
3	**Kiểm tra DTC** 1) Kiểm tra để đảm bảo công tắc máy đang ở vị trí “OFF”. 2) Cắm giắc cắm “G11”. ☞(Trang 8B-45) 3) Xoay công tắc máy về vị trí “ON”. 4) Kiểm tra DTC. ☞(Trang 8B-9) *Có phát hiện thấy DTC B1004-17 không?*	Thay SDM và kiểm tra lại DTC. ☞(Trang 8B-45)	Hỏng hóc gián đoạn. Kiểm tra hỏng hóc gián đoạn. ☞(Trang 00-11)

AENK4L0B.book Page 18 Thursday, August 29, 2019 10:31 AM

LƯU Ý

Khi kết thúc việc kiểm tra và sửa chữa, thực hiện những việc sau đây.

- **Lắp lại tất cả các bộ phận của hệ thống túi khí và kiểm tra để đảm bảo tất cả các bộ phận được lắp đúng.**
- **Xóa các DTC, tham khảo "Xóa DTC" (Trang 8B-9) nếu phát hiện ra bất kỳ DTC nào.**
- **Lặp lại "Kiểm tra hệ thống chẩn đoán túi khí" (Trang 8B-7) để đảm bảo sự cố đã được giải quyết.**

DTC B1004-18

AENK4L0B8204015

Điều kiện phát hiện lỗi DTC và khu vực có sự cố

Điều kiện phát hiện lỗi DTC	Khu vực có sự cố
B1004-18: Điện áp nguồn điện quá thấp Điện áp bộ cấp nguồn thấp hơn khoảng quy định.	• Hệ thống sạc • SDM

Sơ đồ mạch

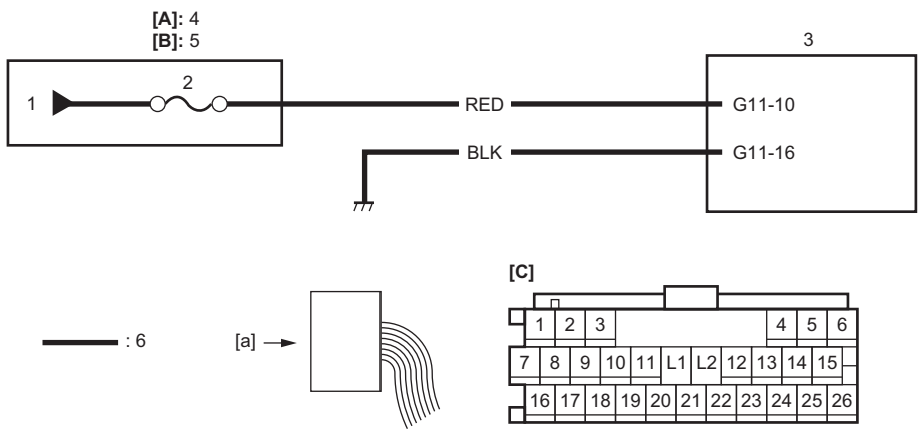

[A]: Model J/B	1. Nguồn công tắc máy	4. J/B
[B]: Model hộp cầu chì	2. Cầu chì túi khí "A/B"	5. Hộp cầu chì
[C]: Giắc cắm "G11" (Góc nhìn: [a])	3. SDM	6. Dây điện táp lô

Khắc phục sự cố DTC

Bước	Hành động	Có	Không
1	*Đã thực hiện "Kiểm tra hệ thống chẩn đoán túi khí" chưa?*	Chuyển sang Bước 2.	Chuyển sang "Kiểm tra hệ thống chẩn đoán túi khí" (Trang 8B-7).
2	**Kiểm tra mạch cấp nguồn và mạch nối đất SDM** 1) Kiểm tra mạch cấp nguồn và mạch nối đất SDM. ☞(Trang 8B-39) *Kết quả kiểm tra có ỔN không?*	Chuyển sang Bước 3.	Sửa chữa hoặc thay các bộ phận bị lỗi.
3	**Kiểm tra DTC** 1) Kiểm tra để đảm bảo công tắc máy đang ở vị trí "OFF". 2) Cắm giắc cắm "G11". 3) Xoay công tắc máy về vị trí "ON". 4) Kiểm tra DTC. ☞(Trang 8B-9) *Có phát hiện thấy DTC B1004-18 không?*	Thay SDM và kiểm tra lại DTC. ☞(Trang 8B-45)	Hỏng hóc gián đoạn. Kiểm tra hỏng hóc gián đoạn. ☞(Trang 00-11)