AENK4L0B.book Page 18 Thursday, August 29, 2019 10:31 AM

LƯU Ý

Khi kết thúc việc kiểm tra và sửa chữa, thực hiện những việc sau đây.

- **Lắp lại tất cả các bộ phận của hệ thống túi khí và kiểm tra để đảm bảo tất cả các bộ phận được lắp đúng.**
- **Xóa các DTC, tham khảo "Xóa DTC" (Trang 8B-9) nếu phát hiện ra bất kỳ DTC nào.**
- **Lặp lại "Kiểm tra hệ thống chẩn đoán túi khí" (Trang 8B-7) để đảm bảo sự cố đã được giải quyết.**

DTC B1004-18

AENK4L0B8204015

Điều kiện phát hiện lỗi DTC và khu vực có sự cố

Điều kiện phát hiện lỗi DTC	Khu vực có sự cố
B1004-18: Điện áp nguồn điện quá thấp Điện áp bộ cấp nguồn thấp hơn khoảng quy định.	• Hệ thống sạc • SDM

Sơ đồ mạch

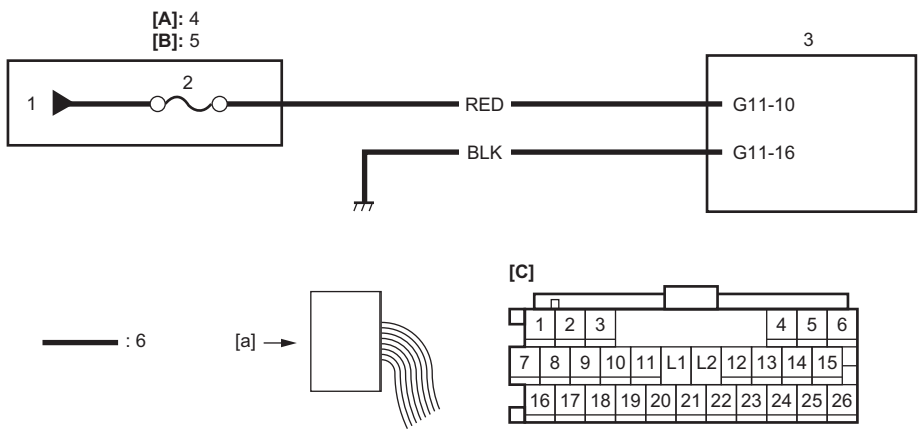

[A]: Model J/B	1. Nguồn công tắc máy	4. J/B
[B]: Model hộp cầu chì	2. Cầu chì túi khí "A/B"	5. Hộp cầu chì
[C]: Giắc cắm "G11" (Góc nhìn: [a])	3. SDM	6. Dây điện táp lô

Khắc phục sự cố DTC

Bước	Hành động	Có	Không
1	*Đã thực hiện "Kiểm tra hệ thống chẩn đoán túi khí" chưa?*	Chuyển sang Bước 2.	Chuyển sang "Kiểm tra hệ thống chẩn đoán túi khí" (Trang 8B-7).
2	**Kiểm tra mạch cấp nguồn và mạch nối đất SDM** 1) Kiểm tra mạch cấp nguồn và mạch nối đất SDM. ☞(Trang 8B-39) *Kết quả kiểm tra có ỔN không?*	Chuyển sang Bước 3.	Sửa chữa hoặc thay các bộ phận bị lỗi.
3	**Kiểm tra DTC** 1) Kiểm tra để đảm bảo công tắc máy đang ở vị trí "OFF". 2) Cắm giắc cắm "G11". 3) Xoay công tắc máy về vị trí "ON". 4) Kiểm tra DTC. ☞(Trang 8B-9) *Có phát hiện thấy DTC B1004-18 không?*	Thay SDM và kiểm tra lại DTC. ☞(Trang 8B-45)	Hỏng hóc gián đoạn. Kiểm tra hỏng hóc gián đoạn. ☞(Trang 00-11)

AENK4L0B.book Page 19 Thursday, August 29, 2019 10:31 AM

LƯU Ý

Khi kết thúc việc kiểm tra và sửa chữa, thực hiện những việc sau đây.

- **Lắp lại tất cả các bộ phận của hệ thống túi khí và kiểm tra để đảm bảo tất cả các bộ phận được lắp đúng.**
- **Xóa các DTC, tham khảo "Xóa DTC" (Trang 8B-9) nếu phát hiện ra bất kỳ DTC nào.**
- **Lặp lại "Kiểm tra hệ thống chẩn đoán túi khí" (Trang 8B-7) để đảm bảo sự cố đã được giải quyết.**

DTC B1032-00

AENK4L0B8204016

Điều kiện phát hiện lỗi DTC và khu vực có sự cố

Điều kiện phát hiện lỗi DTC	Khu vực có sự cố
B1032-00: Ghi lại tình trạng túi khí phía trước bị bung Thông tin về tình trạng túi khí bị bung được lưu trong SDM.	Nếu hệ thống lưu lại DTC này, ngay cả khi túi khí chưa bung, hãy kiểm tra các bộ phận sau. • SDM • Cụm túi khí tài xế và/hoặc hành khách • Các mạch kích nổ

LƯU Ý

Nếu DTC B1032-00 được lưu trong SDM, không thể xóa DTC.

Khắc phục sự cố DTC

Bước	Hành động	Có	Không
1	*Đã thực hiện "Kiểm tra hệ thống chẩn đoán túi khí" chưa?*	Thay SDM. ☞(Trang 8B-45)	Chuyển sang "Kiểm tra hệ thống chẩn đoán túi khí" (Trang 8B-7).

LƯU Ý

Khi kết thúc việc kiểm tra và sửa chữa, thực hiện những việc sau đây.

- **Lắp lại tất cả các bộ phận của hệ thống túi khí và kiểm tra để đảm bảo tất cả các bộ phận được lắp đúng.**
- **Lặp lại "Kiểm tra hệ thống chẩn đoán túi khí" (Trang 8B-7) để đảm bảo sự cố đã được giải quyết.**

DTC B1060-14

AENK4L0B8204017

Điều kiện phát hiện lỗi DTC và khu vực có sự cố

Điều kiện phát hiện lỗi DTC	Khu vực có sự cố
B1060-14: Mạch túi khí tài xế (trạng thái 1) ngắn mạch với đất Mạch cụm túi khí tài xế ngắn mạch với đất.	• Mạch cụm túi khí tài xế • Cụm cuộn dây xoắn • SDM