AENK4L0B.book Page 1 Thursday, August 29, 2019 10:31 AM

Hệ thống túi khí

Phòng ngừa

Phòng ngừa cho bảo dưỡng và sửa chữa hệ thống túi khí

AENK4L0B8200001

⚠ CẢNH BÁO

- **Thực hiện các hoạt động sửa chữa và bảo dưỡng các bộ phận của hệ thống túi khí hoặc các bộ phận có liên quan mà không tắt tạm thời hệ thống túi khí có thể khiến túi khí bị kích hoạt bất ngờ. Điều này có thể gây thương tích hoặc làm phát sinh thêm các công việc sửa chữa không mong muốn trong hệ thống túi khí.**
  Tắt tạm thời hệ thống túi khí trước khi thực hiện các hoạt động sửa chữa và bảo dưỡng các bộ phận của hệ thống túi khí hoặc các bộ phận có liên quan. Tuân thủ quy trình mô tả trong "Vô hiệu hóa hệ thống túi khí" (Trang 8B-44).
- **Nếu điều chỉnh ghế tài xế và ghế hành khách phía trước hoặc gắn hay đặt các phụ kiện như ốp hoặc đệm trên ghế, hệ thống túi khí sẽ không hoạt chính xác, điều này làm tăng nguy cơ thương tích cá nhân. Tuyệt đối không điều chỉnh ghế trước và tránh lắp thêm các phụ kiện như ốp ghế hoặc đệm ghế.**
- **Nếu rút giắc cắm khỏi cụm túi khí bằng tuốc-nơ-vít hoặc dụng cụ loại tương đương, tĩnh điện có thể làm bung túi khí, dẫn đến thương tích cá nhân.**
  Tuyệt đối không được đưa tuốc-nơ-vít hoặc dụng cụ loại tương đương vào giữa cụm túi khí và giắc cắm.

- Khi cất giữ các bộ phận hệ thống túi khí, hãy chọn nơi có nhiệt độ môi trường dưới 65 °C (150 °F).
- Khi thực hiện sơn phủ xung quanh các chi tiết có liên quan đến hệ thống túi khí, cẩn thận không để dây hoặc giắc cắm bị dính sơn.

Phòng ngừa khi xử lý và cất giữ các bộ phận của hệ thống túi khí

AENK4L0B8200002

⚠ CẢNH BÁO

Việc đo điện trở của cụm túi khí (tài xế hoặc hành khách) bằng thiết bị kiểm tra sẽ gây nguy hiểm vì dòng điện từ thiết bị kiểm tra có thể làm bung túi khí.
Tuyệt đối không đo điện trở của cụm túi khí.

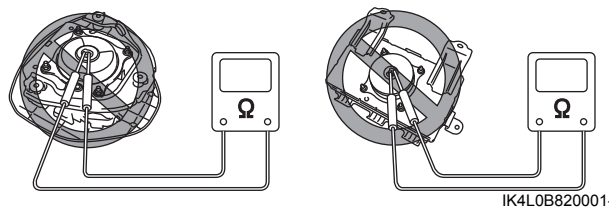

IK4L0B820001-02

Khi kiểm tra từng bộ dây điện, sử dụng dụng cụ chuyên dụng (A), tham khảo "Sử dụng dụng cụ chuyên dụng" (Trang 8B-58).

Dụng cụ chuyên dụng
(A): 09932-76010

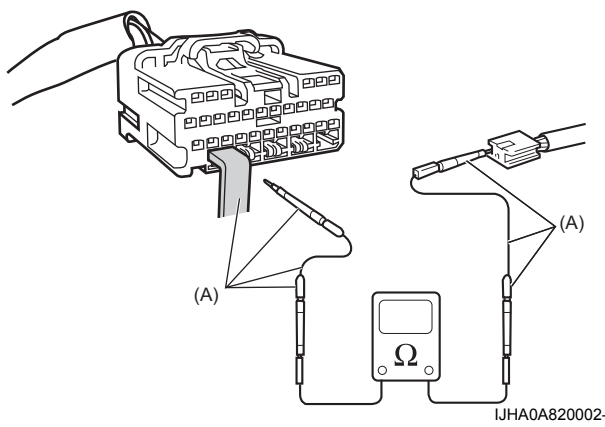

IJHA0A820002-01