AENK4L0B.book Page 1 Thursday, August 29, 2019 10:31 AM

Hệ thống túi khí

Phòng ngừa

Phòng ngừa cho bảo dưỡng và sửa chữa hệ thống túi khí

AENK4L0B8200001

⚠ CẢNH BÁO

- **Thực hiện các hoạt động sửa chữa và bảo dưỡng các bộ phận của hệ thống túi khí hoặc các bộ phận có liên quan mà không tắt tạm thời hệ thống túi khí có thể khiến túi khí bị kích hoạt bất ngờ. Điều này có thể gây thương tích hoặc làm phát sinh thêm các công việc sửa chữa không mong muốn trong hệ thống túi khí.**
  Tắt tạm thời hệ thống túi khí trước khi thực hiện các hoạt động sửa chữa và bảo dưỡng các bộ phận của hệ thống túi khí hoặc các bộ phận có liên quan. Tuân thủ quy trình mô tả trong "Vô hiệu hóa hệ thống túi khí" (Trang 8B-44).
- **Nếu điều chỉnh ghế tài xế và ghế hành khách phía trước hoặc gắn hay đặt các phụ kiện như ốp hoặc đệm trên ghế, hệ thống túi khí sẽ không hoạt chính xác, điều này làm tăng nguy cơ thương tích cá nhân. Tuyệt đối không điều chỉnh ghế trước và tránh lắp thêm các phụ kiện như ốp ghế hoặc đệm ghế.**
- **Nếu rút giắc cắm khỏi cụm túi khí bằng tuốc-nơ-vít hoặc dụng cụ loại tương đương, tĩnh điện có thể làm bung túi khí, dẫn đến thương tích cá nhân.**
  Tuyệt đối không được đưa tuốc-nơ-vít hoặc dụng cụ loại tương đương vào giữa cụm túi khí và giắc cắm.

- Khi cất giữ các bộ phận hệ thống túi khí, hãy chọn nơi có nhiệt độ môi trường dưới 65 °C (150 °F).
- Khi thực hiện sơn phủ xung quanh các chi tiết có liên quan đến hệ thống túi khí, cẩn thận không để dây hoặc giắc cắm bị dính sơn.

Phòng ngừa khi xử lý và cất giữ các bộ phận của hệ thống túi khí

AENK4L0B8200002

⚠ CẢNH BÁO

Việc đo điện trở của cụm túi khí (tài xế hoặc hành khách) bằng thiết bị kiểm tra sẽ gây nguy hiểm vì dòng điện từ thiết bị kiểm tra có thể làm bung túi khí.
Tuyệt đối không đo điện trở của cụm túi khí.

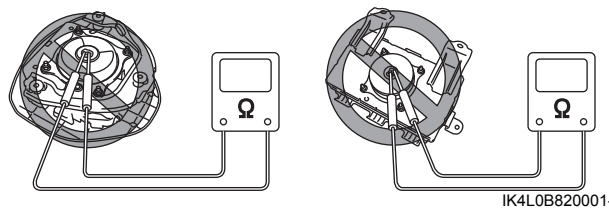

IK4L0B820001-02

Khi kiểm tra từng bộ dây điện, sử dụng dụng cụ chuyên dụng (A), tham khảo "Sử dụng dụng cụ chuyên dụng" (Trang 8B-58).

Dụng cụ chuyên dụng
(A): 09932-76010

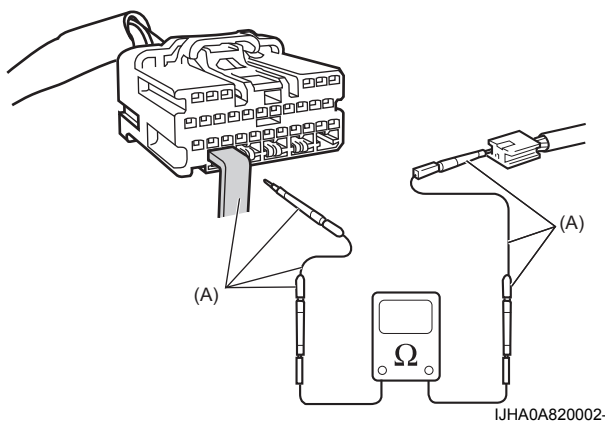

IJHA0A820002-01

AENK4L0B.book Page 2 Thursday, August 29, 2019 10:31 AM

SDM

⚠ CẢNH BÁO

- **Nếu SDM không được gắn chắc vào xe, túi khí có thể bị bung bất ngờ khi hệ thống túi khí được cấp nguồn, dẫn đến thương tích cá nhân.**
  Trước khi cấp điện cho hệ thống túi khí, hãy luôn kiểm tra để đảm bảo SDM được gắn chắc chắn vào xe.
- **Trong trường hợp xảy ra tai nạn nghiêm trọng đến mức làm bung túi khí, SDM sẽ không đảm bảo duy trì được hoạt động như ban đầu.**
  Tuyệt đối không được sử dụng SDM nếu đã xảy ra tai nạn làm bung túi khí. Tham khảo "Kiểm tra hệ thống chẩn đoán túi khí" (Trang 8B-7) để biết quy trình kiểm tra SDM.

- Không được tháo rời SDM.
- Khi cất giữ SDM, tránh những nơi có nhiệt độ, độ ẩm cao và phải cách ly với dầu, nước và bụi.

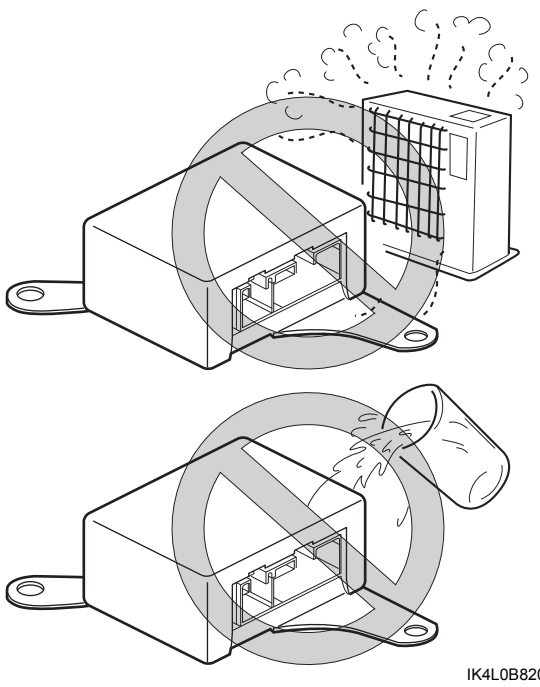

IK4L0B820002-01

- Thay mới SDM bị rơi.
- Khi bộ phận lắp SDM của sàn xe bị hư hỏng, sửa chữa lại hoàn chỉnh trước khi lắp lại.
- Tất cả các chốt liên kết và hộp điều khiển túi khí phải được siết cẩn thận và mũi tên trên SDM phải hướng về phía trước của xe để đảm bảo hệ thống túi khí hoạt động đúng cách.

Cụm túi khí chưa kích hoạt (túi khí chưa bung)
Cần đặc biệt cẩn thận khi xử lý và cất giữ cụm túi khí chưa kích hoạt (túi khí chưa bung). Việc bung túi khí bất ngờ có thể khiến chính cụm túi khí hoặc các vật thể xung quanh bị văng ra ngoài.

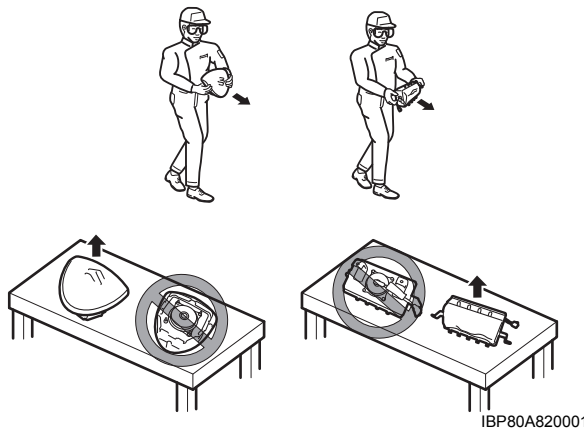

IBP80A820001-01

Cụm túi khí đã bung
Tham khảo "Thải bỏ cụm túi khí đã bung" (Trang 8B-57).

Bộ dây điện và giắc cắm túi khí
Bộ dây điện túi khí nằm trong bộ dây điện chính (1), dây điện táp lô (2) và dây điện túi khí hành khách (3). Có thể dễ dàng nhận biết bộ dây điện túi khí vì bộ dây điện phía giắc cắm được bọc bằng ống hoặc băng dính bảo vệ màu vàng. Hãy cẩn thận khi thao tác với bộ dây điện.

- Nếu phát hiện thấy bộ dây điện, giắc cắm hoặc cực bị hỏng trong bộ dây điện túi khí, hãy thay bộ dây đó.
- Khi lắp bộ dây điện túi khí, hãy cẩn thận không để dây điện vướng vào hoặc va chạm với các bộ phận khác.
- Kiểm tra để đảm bảo điểm nối đất hệ thống túi khí (4) được giữ sạch và cực nối đất được siết chặt để sự tiếp xúc giữa kim loại với kim loại ở mức tối ưu. Nối đất không tốt có thể gây ra các sự cố gián đoạn khó có thể chẩn đoán được.

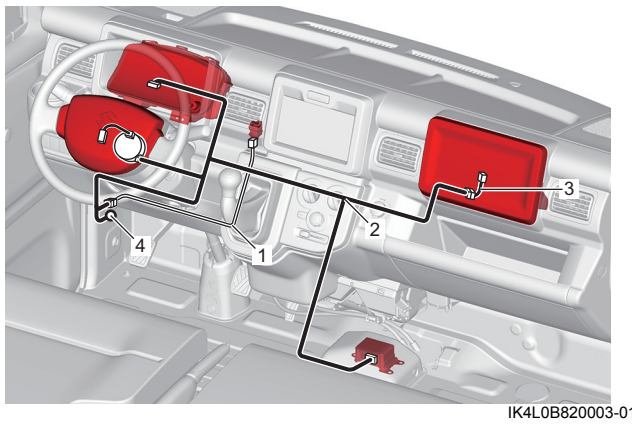

IK4L0B820003-01

Phòng ngừa khi thải bỏ túi khí

AENK4L0B8200003

Khi cần phải thải bỏ, hãy bung túi khí. ☞(Trang 8B-52)