AENK4L0B.book Page 2 Thursday, August 29, 2019 10:31 AM

SDM

⚠ CẢNH BÁO

- **Nếu SDM không được gắn chắc vào xe, túi khí có thể bị bung bất ngờ khi hệ thống túi khí được cấp nguồn, dẫn đến thương tích cá nhân.**
  Trước khi cấp điện cho hệ thống túi khí, hãy luôn kiểm tra để đảm bảo SDM được gắn chắc chắn vào xe.
- **Trong trường hợp xảy ra tai nạn nghiêm trọng đến mức làm bung túi khí, SDM sẽ không đảm bảo duy trì được hoạt động như ban đầu.**
  Tuyệt đối không được sử dụng SDM nếu đã xảy ra tai nạn làm bung túi khí. Tham khảo "Kiểm tra hệ thống chẩn đoán túi khí" (Trang 8B-7) để biết quy trình kiểm tra SDM.

- Không được tháo rời SDM.
- Khi cất giữ SDM, tránh những nơi có nhiệt độ, độ ẩm cao và phải cách ly với dầu, nước và bụi.

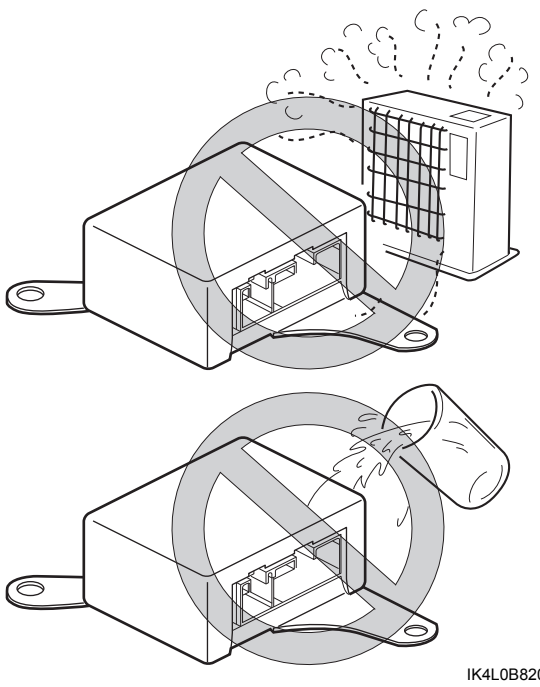

IK4L0B820002-01

- Thay mới SDM bị rơi.
- Khi bộ phận lắp SDM của sàn xe bị hư hỏng, sửa chữa lại hoàn chỉnh trước khi lắp lại.
- Tất cả các chốt liên kết và hộp điều khiển túi khí phải được siết cẩn thận và mũi tên trên SDM phải hướng về phía trước của xe để đảm bảo hệ thống túi khí hoạt động đúng cách.

Cụm túi khí chưa kích hoạt (túi khí chưa bung)
Cần đặc biệt cẩn thận khi xử lý và cất giữ cụm túi khí chưa kích hoạt (túi khí chưa bung). Việc bung túi khí bất ngờ có thể khiến chính cụm túi khí hoặc các vật thể xung quanh bị văng ra ngoài.

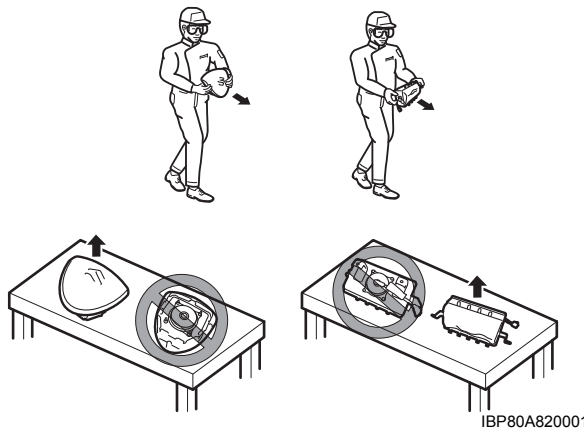

IBP80A820001-01

Cụm túi khí đã bung
Tham khảo "Thải bỏ cụm túi khí đã bung" (Trang 8B-57).

Bộ dây điện và giắc cắm túi khí
Bộ dây điện túi khí nằm trong bộ dây điện chính (1), dây điện táp lô (2) và dây điện túi khí hành khách (3). Có thể dễ dàng nhận biết bộ dây điện túi khí vì bộ dây điện phía giắc cắm được bọc bằng ống hoặc băng dính bảo vệ màu vàng. Hãy cẩn thận khi thao tác với bộ dây điện.

- Nếu phát hiện thấy bộ dây điện, giắc cắm hoặc cực bị hỏng trong bộ dây điện túi khí, hãy thay bộ dây đó.
- Khi lắp bộ dây điện túi khí, hãy cẩn thận không để dây điện vướng vào hoặc va chạm với các bộ phận khác.
- Kiểm tra để đảm bảo điểm nối đất hệ thống túi khí (4) được giữ sạch và cực nối đất được siết chặt để sự tiếp xúc giữa kim loại với kim loại ở mức tối ưu. Nối đất không tốt có thể gây ra các sự cố gián đoạn khó có thể chẩn đoán được.

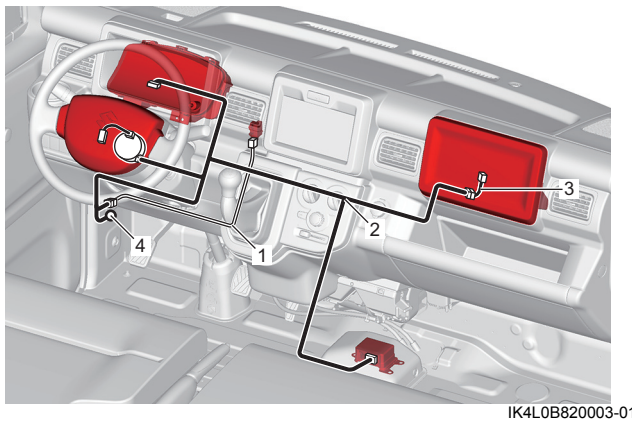

IK4L0B820003-01

Phòng ngừa khi thải bỏ túi khí

AENK4L0B8200003

Khi cần phải thải bỏ, hãy bung túi khí. ☞(Trang 8B-52)

AENK4L0B.book Page 3 Thursday, August 29, 2019 10:31 AM

Mô tả chung

Cấu trúc của hệ thống túi khí

AENK4L0B8201001

Hệ thống túi khí bao gồm các bộ phận sau.

- Cụm túi khí tài xế và cụm túi khí hành khách
- Cảm biến va chạm phía trước
- SDM

Để bổ sung thêm tác dụng bảo vệ của dây đai an toàn, hệ thống túi khí bao gồm các túi khí sau: túi khí trước cho ghế tài xế và túi khí trước cho ghế hành khách. Trong trường hợp va chạm phía trước có tác động lớn hơn mức độ đặt trước, cụm túi khí trước (được đặt ở chính giữa vô lăng cho ghế tài xế và dưới táp lô cho ghế hành khách) sẽ được bung ra.

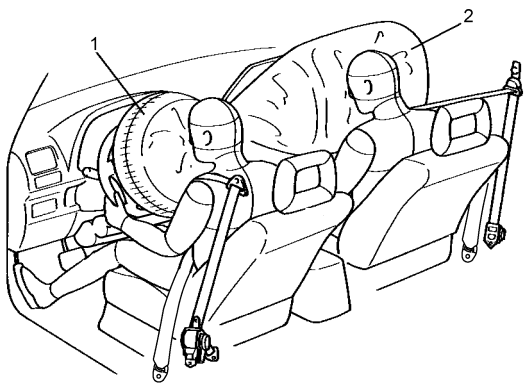

IK4L0B820004-01

1. Túi khí tài xế	2. Túi khí hành khách

Hệ thống túi khí được thiết kế chỉ kích hoạt khi xảy ra các va chạm phía trước nghiêm trọng. Hệ thống này không được thiết kế để kích hoạt trong các va chạm phía sau, va chạm bên hông, lật xe hoặc các va chạm nhẹ phía trước; do đó không có tác dụng bảo vệ trong các trường hợp tai nạn này.

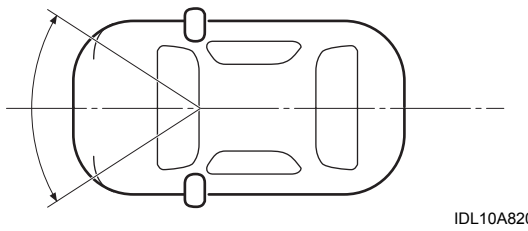

IDL10A820003-01