AENK4L0B.book Page 33 Thursday, August 29, 2019 10:31 AM

LƯU Ý

Khi kết thúc việc kiểm tra và sửa chữa, thực hiện những việc sau đây.

- **Lắp lại tất cả các bộ phận của hệ thống túi khí và kiểm tra để đảm bảo tất cả các bộ phận được lắp đúng.**
- **Xóa các DTC, tham khảo "Xóa DTC" (Trang 8B-9) nếu phát hiện ra bất kỳ DTC nào.**
- **Lặp lại "Kiểm tra hệ thống chẩn đoán túi khí" (Trang 8B-7) để đảm bảo sự cố đã được giải quyết.**

DTC B1062-1B

AENK4L0B8204024

Điều kiện phát hiện lỗi DTC và khu vực có sự cố

Điều kiện phát hiện lỗi DTC	Khu vực có sự cố
B1062-1B: Điện trở mạch túi khí hành khách (trạng thái 1) cao Điện trở mạch điện cụm túi khí hành khách lớn hơn khoảng quy định.	• Mạch điện cụm túi khí hành khách • Cụm túi khí hành khách • SDM

Sơ đồ mạch

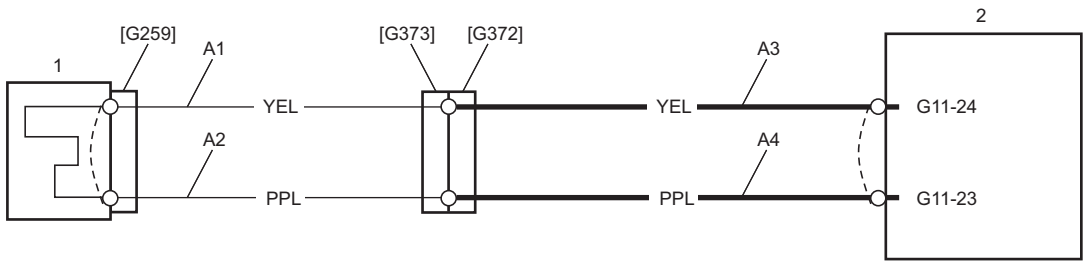

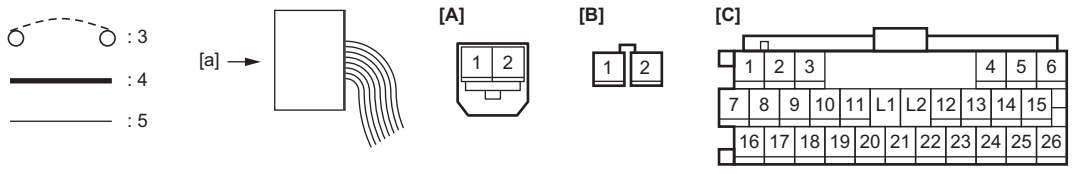

IK4L0B820013-01

[A]: Giắc cắm "G259" (Góc nhìn: [a])	A2: Mạch nối đất tín hiệu bung cụm túi khí hành khách	2. SDM
[B]: Giắc cắm "G372" (Góc nhìn: [a])	A3: Mạch đầu ra tín hiệu bung cụm túi khí hành khách	3. Thanh nối tắt
[C]: Giắc cắm "G11" (Góc nhìn: [a])	A4: Mạch nối đất tín hiệu bung cụm túi khí hành khách	4. Dây điện táp lô
A1: Mạch đầu ra tín hiệu bung cụm túi khí hành khách	1. Cụm túi khí hành khách	5. Dây điện cụm túi khí hành khách

AENK4L0B.book Page 34 Thursday, August 29, 2019 10:31 AM

Khắc phục sự cố DTC

Bước	Hành động	Có	Không
1	*Đã thực hiện "Kiểm tra hệ thống chẩn đoán túi khí" chưa?*	Chuyển sang Bước 2.	Chuyển sang "Kiểm tra hệ thống chẩn đoán túi khí" (Trang 8B-7).
2	**Kiểm tra cụm túi khí hành khách** 1) Kiểm tra để đảm bảo công tắc máy đang ở vị trí "OFF". 2) Kiểm tra xem kết nối tới giắc cắm "G259" có chính xác không. 3) Rút giắc cắm "G259". ☞(Trang 8B-49) 4) Nối dây điện có giắc cắm ký hiệu "STEERING WHEEL" (1) của dụng cụ chuyên dụng (A), (B) và (C) với giắc cắm "G259". **Dụng cụ chuyên dụng** **(A): 09932-76010** **(B): 09932-78310** **(C): 09932-75011** 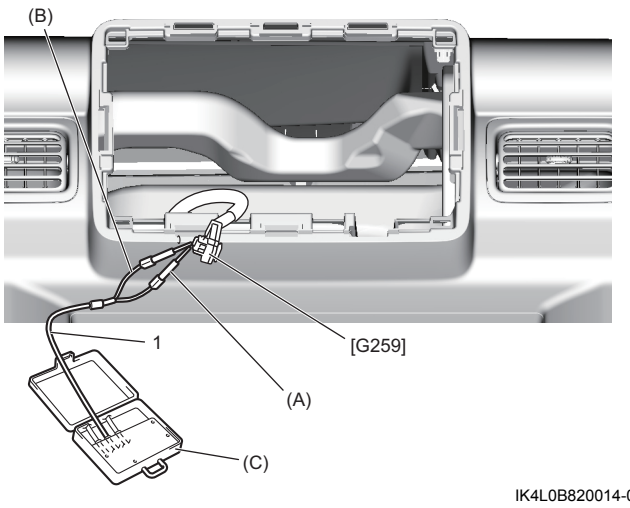 5) Xoay công tắc máy về vị trí "ON". 6) Kiểm tra DTC. ☞(Trang 8B-9) *Có phát hiện thấy DTC B1062-1B không?*	Chuyển sang Bước 3.	Thay cụm túi khí hành khách. ☞(Trang 8B-49)
3	**Kiểm tra mạch điện cụm túi khí hành khách** 1) Xoay công tắc máy về vị trí "OFF". 2) Kiểm tra xem kết nối tới giắc cắm "G11" có chính xác không. 3) Rút giắc cắm "G11". ☞(Trang 8B-45) 4) Tháo thanh nối tắt trong giắc cắm SDM. ☞(Trang 8B-45) 5) Kiểm tra những điểm sau. • Điện trở giữa các cực "G11-24" và "G259-1": nhỏ hơn hoặc bằng 1 Ω • Điện trở giữa các cực "G11-23" và "G259-2": nhỏ hơn hoặc bằng 1 Ω **Dụng cụ chuyên dụng** **: 09932-76010** *Kết quả kiểm tra có ỔN không?*	Thay SDM và kiểm tra lại DTC. ☞(Trang 8B-45)	Chuyển sang Bước 4.

AENK4L0B.book Page 35 Thursday, August 29, 2019 10:31 AM

Bước	Hành động	Có	Không
4	**Kiểm tra mạch điện cụm túi khí hành khách** 1) Kiểm tra xem kết nối tới giắc cắm “G372” có chính xác không. 2) Rút giắc cắm “G372”. 3) Tháo thanh nối tắt trong giắc cắm SDM. ☞(Trang 8B-45) 4) Kiểm tra điểm sau. • Điện trở của các mạch “A3” và “A4”: nhỏ hơn hoặc bằng 1 Ω **Dụng cụ chuyên dụng** **: 09932-76010** *Kết quả kiểm tra có ỔN không?*	Thay dây điện cụm túi khí hành khách.	Thay dây điện táp lô.

LƯU Ý

Khi kết thúc việc kiểm tra và sửa chữa, thực hiện những việc sau đây.

- **Lắp lại tất cả các bộ phận của hệ thống túi khí và kiểm tra để đảm bảo tất cả các bộ phận được lắp đúng.**
- **Xóa các DTC, tham khảo “Xóa DTC” (Trang 8B-9) nếu phát hiện ra bất kỳ DTC nào.**
- **Lặp lại “Kiểm tra hệ thống chẩn đoán túi khí” (Trang 8B-7) để đảm bảo sự cố đã được giải quyết.**

DTC B1090-01/B1090-95

AENK4L0B8204029

Điều kiện phát hiện lỗi DTC và khu vực có sự cố

Điều kiện phát hiện lỗi DTC	Khu vực có sự cố
B1090-01: Cảm biến va chạm phía trước bên tài xế hoạt động không chính xác Cảm biến va chạm phía trước không truyền nhận dữ liệu hoặc truyền nhận mã ID không thống nhất.	• Cảm biến va chạm phía trước • Mạch cảm biến va chạm phía trước • SDM
B1090-95: Dữ liệu đường truyền cảm biến va chạm phía trước bên tài xế không thống nhất Cảm biến va chạm phía trước truyền nhận mã ID không thống nhất.	

Khắc phục sự cố DTC

Bước	Hành động	Có	Không
1	*Đã thực hiện “Kiểm tra hệ thống chẩn đoán túi khí” chưa?*	Chuyển sang Bước 2.	Chuyển sang “Kiểm tra hệ thống chẩn đoán túi khí” (Trang 8B-7).
2	**Kiểm tra DTC** 1) Tiến hành “Kiểm tra DTC” (Trang 8B-9). *Có phát hiện DTC B1090-87 không?*	Chuyển sang khắc phục sự cố DTC thích hợp.	Chuyển sang Bước 3.
3	**Kiểm tra cảm biến va chạm phía trước** 1) Kiểm tra để đảm bảo công tắc máy đang ở vị trí “OFF”. 2) Thay cảm biến va chạm phía trước. ☞(Trang 8B-50) 3) Xoay công tắc máy về vị trí “ON”. 4) Kiểm tra DTC. ☞(Trang 8B-9) *Có phát hiện thấy DTC không?*	Thay SDM và kiểm tra lại DTC. ☞(Trang 8B-45)	Kết thúc.