AENK4L0B.book Page 38 Thursday, August 29, 2019 10:31 AM

Bước	Hành động	Có	Không
7	**Kiểm tra mạch cảm biến va chạm phía trước** 1) Kiểm tra điểm sau. • Điện trở giữa các cực “E40-1” và “E40-2”: vô cực **Dụng cụ chuyên dụng** **: 09932-76010** *Kết quả kiểm tra có ỔN không?*	Chuyển sang Bước 8.	Thay bộ dây điện chính.
8	**Kiểm tra mạch cảm biến va chạm phía trước** 1) Kiểm tra điểm sau. • Điện trở giữa từng mạch “A1” và “A2” và dây nối đất: vô cực **Dụng cụ chuyên dụng** **: 09932-76010** *Kết quả kiểm tra có ỔN không?*	Chuyển sang Bước 9.	Thay bộ dây điện chính.
9	**Kiểm tra mạch cảm biến va chạm phía trước** 1) Xoay công tắc máy về vị trí “ON”. 2) Kiểm tra điểm sau. • Điện áp giữa từng mạch “A1” và “A2” và dây nối đất: 0 V **Dụng cụ chuyên dụng** **: 09932-76010** *Kết quả kiểm tra có ỔN không?*	Chuyển sang Bước 10.	Thay bộ dây điện chính.
10	**Kiểm tra cảm biến va chạm phía trước** 1) Kiểm tra để đảm bảo công tắc máy đang ở vị trí “OFF”. 2) Thay cảm biến va chạm phía trước. ☞(Trang 8B-50) 3) Xoay công tắc máy về vị trí “ON”. 4) Kiểm tra DTC. ☞(Trang 8B-9) *Có phát hiện thấy DTC không?*	Thay SDM và kiểm tra lại DTC. ☞(Trang 8B-45)	Kết thúc.

LƯU Ý

Khi kết thúc việc kiểm tra và sửa chữa, thực hiện những việc sau đây.

- **Lắp lại tất cả các bộ phận của hệ thống túi khí và kiểm tra để đảm bảo tất cả các bộ phận được lắp đúng.**
- **Xóa các DTC, tham khảo “Xóa DTC” (Trang 8B-9) nếu phát hiện ra bất kỳ DTC nào.**
- **Lặp lại “Kiểm tra hệ thống chẩn đoán túi khí” (Trang 8B-7) để đảm bảo sự cố đã được giải quyết.**

DTC U0073-88

AENK4L0B8204035

Tham khảo “Khắc phục sự cố đường truyền bị ngắt” trong Phần 10H (Trang 10H-23).

AENK4L0B.book Page 39 Thursday, August 29, 2019 10:31 AM

Kiểm tra mạch cấp nguồn và mạch nối đất SDM

AENK4L0B8204036

Sơ đồ mạch

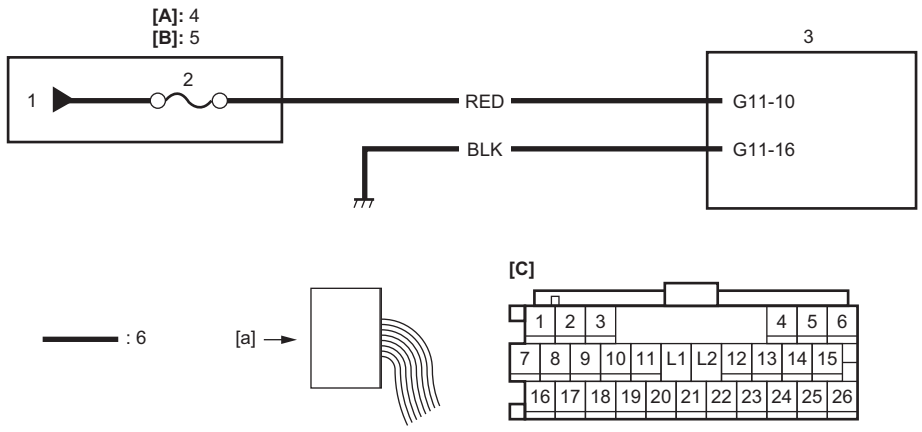

IK4L0B820047-01

[A]: Model J/B	1. Nguồn công tắc máy	4. J/B
[B]: Model hộp cầu chì	2. Cầu chì túi khí “A/B”	5. Hộp cầu chì
[C]: Giắc cắm “G11” (Góc nhìn: [a])	3. SDM	6. Dây điện táp lô

Khắc phục sự cố

Bước	Hành động	Có	Không
1	**Kiểm tra điện áp bình điện** 1) Kiểm tra điện áp bình điện. *Điện áp có nằm trong khoảng 10 – 14 V không?*	Chuyển sang Bước 2.	Kiểm tra hệ thống sạc và sửa chữa hệ thống sạc. ☞(Trang 1J-5)
2	**Kiểm tra kết nối SDM** 1) Kiểm tra xem kết nối tới giắc cắm SDM có chính xác không. *Kết nối có chắc chắn không?*	Chuyển sang Bước 3.	Kiểm tra hỏng hóc gián đoạn. ☞(Trang 00-11) Nếu ỔN, hãy thay SDM và kiểm tra lại DTC. ☞(Trang 8B-45)
3	**Kiểm tra cầu chì** 1) Kiểm tra để đảm bảo công tắc máy đang ở vị trí “OFF”. 2) Kiểm tra cầu chì túi khí “A/B”. *Cầu chì túi khí “A/B” có trong tình trạng tốt không?*	Chuyển sang Bước 4.	Thay dây điện táp lô sau đó thay cầu chì túi khí “A/B”.
4	**Kiểm tra mạch điện** 1) Rút giắc cắm “G11”. ☞(Trang 8B-45) 2) Xoay công tắc máy về vị trí “ON”. 3) Đo điện áp giữa cực “G11-10” và dây nối đất. **Dụng cụ chuyên dụng** **: 09932-76010** *Điện áp có nằm trong khoảng 10 – 14 V không?*	Chuyển sang Bước 5.	Thay dây điện táp lô.
5	**Kiểm tra mạch nối đất** 1) Xoay công tắc máy về vị trí “OFF”. 2) Đo điện trở giữa cực “G11-16” và dây nối đất. **Dụng cụ chuyên dụng** **: 09932-76010** *Điện trở có nhỏ hơn hoặc bằng 1 Ω không?*	Mạch cấp nguồn và mạch nối đất SDM ở trong tình trạng tốt.	Thay dây điện táp lô.