AENK4L0B.book Page 39 Thursday, August 29, 2019 10:31 AM

Kiểm tra mạch cấp nguồn và mạch nối đất SDM

AENK4L0B8204036

Sơ đồ mạch

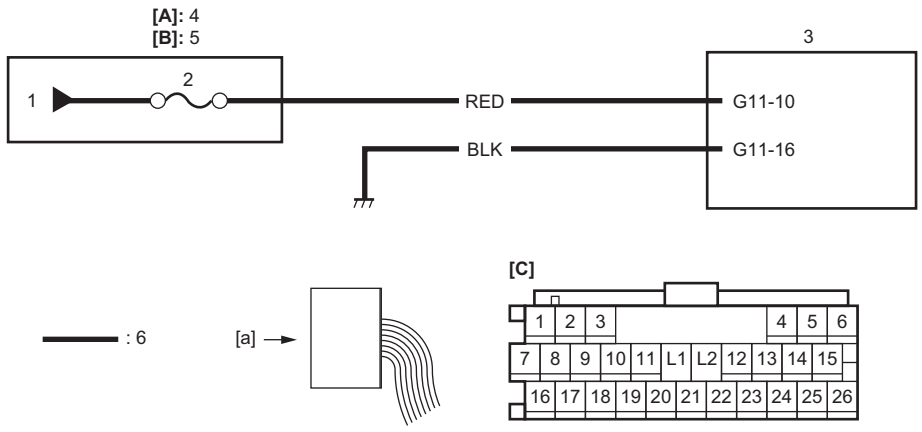

IK4L0B820047-01

[A]: Model J/B	1. Nguồn công tắc máy	4. J/B
[B]: Model hộp cầu chì	2. Cầu chì túi khí “A/B”	5. Hộp cầu chì
[C]: Giắc cắm “G11” (Góc nhìn: [a])	3. SDM	6. Dây điện táp lô

Khắc phục sự cố

Bước	Hành động	Có	Không
1	**Kiểm tra điện áp bình điện** 1) Kiểm tra điện áp bình điện. *Điện áp có nằm trong khoảng 10 – 14 V không?*	Chuyển sang Bước 2.	Kiểm tra hệ thống sạc và sửa chữa hệ thống sạc. ☞(Trang 1J-5)
2	**Kiểm tra kết nối SDM** 1) Kiểm tra xem kết nối tới giắc cắm SDM có chính xác không. *Kết nối có chắc chắn không?*	Chuyển sang Bước 3.	Kiểm tra hỏng hóc gián đoạn. ☞(Trang 00-11) Nếu ỔN, hãy thay SDM và kiểm tra lại DTC. ☞(Trang 8B-45)
3	**Kiểm tra cầu chì** 1) Kiểm tra để đảm bảo công tắc máy đang ở vị trí “OFF”. 2) Kiểm tra cầu chì túi khí “A/B”. *Cầu chì túi khí “A/B” có trong tình trạng tốt không?*	Chuyển sang Bước 4.	Thay dây điện táp lô sau đó thay cầu chì túi khí “A/B”.
4	**Kiểm tra mạch điện** 1) Rút giắc cắm “G11”. ☞(Trang 8B-45) 2) Xoay công tắc máy về vị trí “ON”. 3) Đo điện áp giữa cực “G11-10” và dây nối đất. **Dụng cụ chuyên dụng** **: 09932-76010** *Điện áp có nằm trong khoảng 10 – 14 V không?*	Chuyển sang Bước 5.	Thay dây điện táp lô.
5	**Kiểm tra mạch nối đất** 1) Xoay công tắc máy về vị trí “OFF”. 2) Đo điện trở giữa cực “G11-16” và dây nối đất. **Dụng cụ chuyên dụng** **: 09932-76010** *Điện trở có nhỏ hơn hoặc bằng 1 Ω không?*	Mạch cấp nguồn và mạch nối đất SDM ở trong tình trạng tốt.	Thay dây điện táp lô.

AENK4L0B.book Page 40 Thursday, August 29, 2019 10:31 AM

Kiểm tra cuộn dây xoắn và mạch của cuộn dây xoắn

AENK4L0B8204037

Sơ đồ mạch

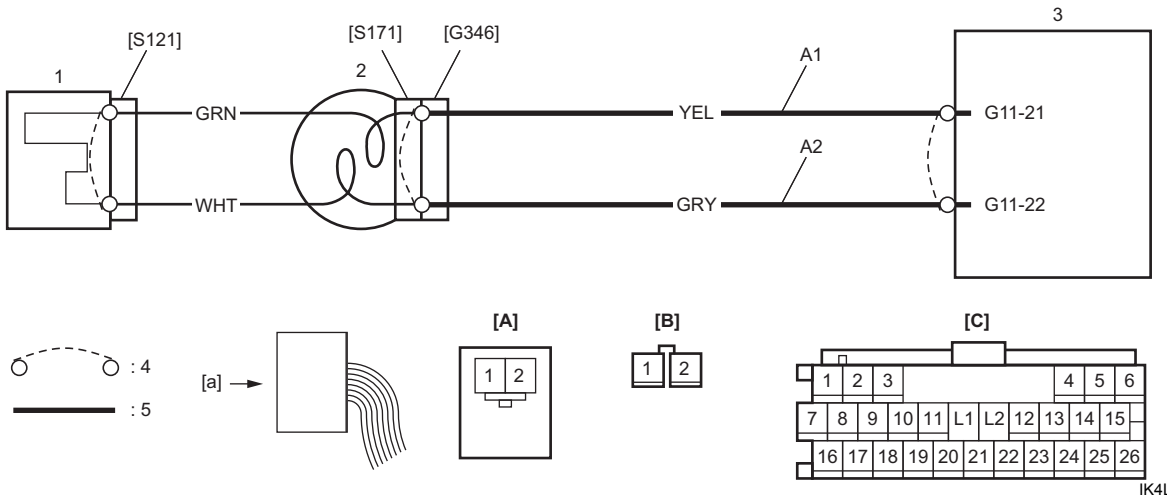

IK4L0B820011-01

[A]: Giắc cắm “S121” (Góc nhìn: [a])	A2: Mạch nối đất tín hiệu bung cụm túi khí tài xế	4. Thanh nối tắt
[B]: Giắc cắm “G346” (Góc nhìn: [a])	1. Cụm túi khí tài xế	5. Dây điện táp lô
[C]: Giắc cắm “G11” (Góc nhìn: [a])	2. Cụm cuộn dây xoắn	
A1: Mạch đầu ra tín hiệu bung cụm túi khí tài xế	3. SDM	