AENK4L0B.book Page 3 Thursday, August 29, 2019 10:31 AM

Mô tả chung

Cấu trúc của hệ thống túi khí

AENK4L0B8201001

Hệ thống túi khí bao gồm các bộ phận sau.

- Cụm túi khí tài xế và cụm túi khí hành khách
- Cảm biến va chạm phía trước
- SDM

Để bổ sung thêm tác dụng bảo vệ của dây đai an toàn, hệ thống túi khí bao gồm các túi khí sau: túi khí trước cho ghế tài xế và túi khí trước cho ghế hành khách. Trong trường hợp va chạm phía trước có tác động lớn hơn mức độ đặt trước, cụm túi khí trước (được đặt ở chính giữa vô lăng cho ghế tài xế và dưới táp lô cho ghế hành khách) sẽ được bung ra.

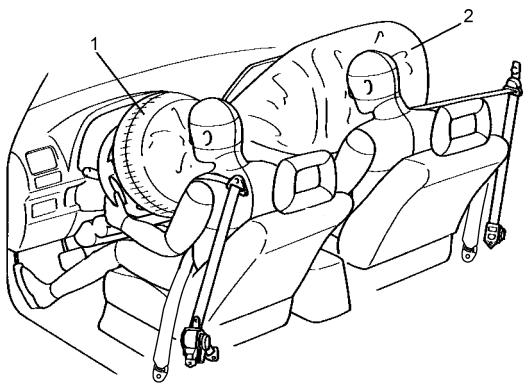

IK4L0B820004-01

1. Túi khí tài xế	2. Túi khí hành khách

Hệ thống túi khí được thiết kế chỉ kích hoạt khi xảy ra các va chạm phía trước nghiêm trọng. Hệ thống này không được thiết kế để kích hoạt trong các va chạm phía sau, va chạm bên hông, lật xe hoặc các va chạm nhẹ phía trước; do đó không có tác dụng bảo vệ trong các trường hợp tai nạn này.

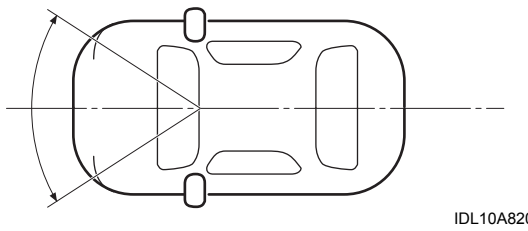

IDL10A820003-01

AENK4L0B.book Page 4 Thursday, August 29, 2019 10:31 AM

Sơ đồ mạch điện và hệ thống

Sơ đồ đầu vào/đầu ra hệ thống túi khí

AENK4L0B8202001

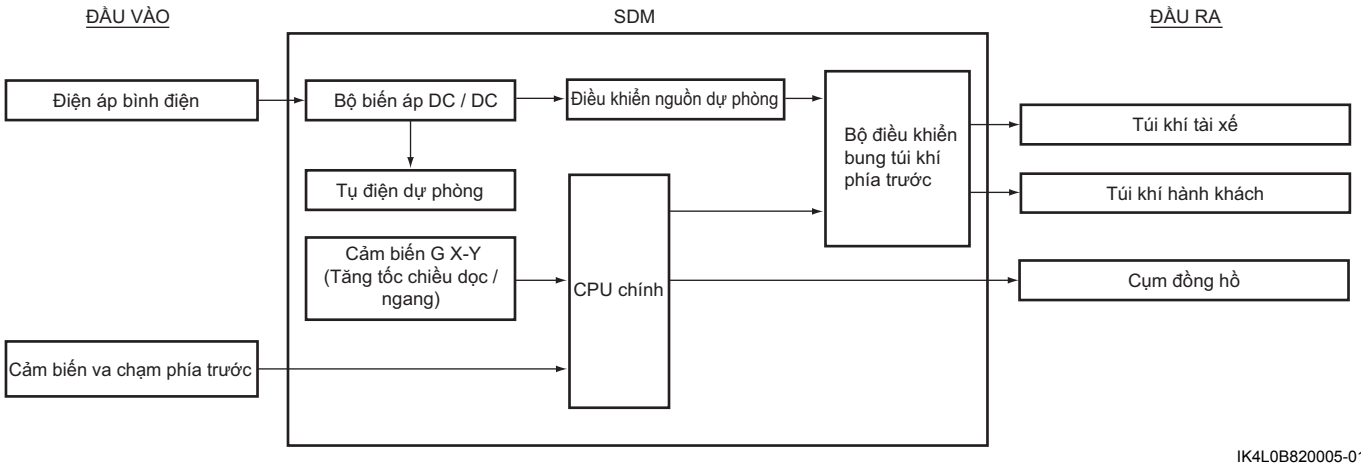

IK4L0B820005-01

Sơ đồ mạch điện hệ thống túi khí

AENK4L0B8202002

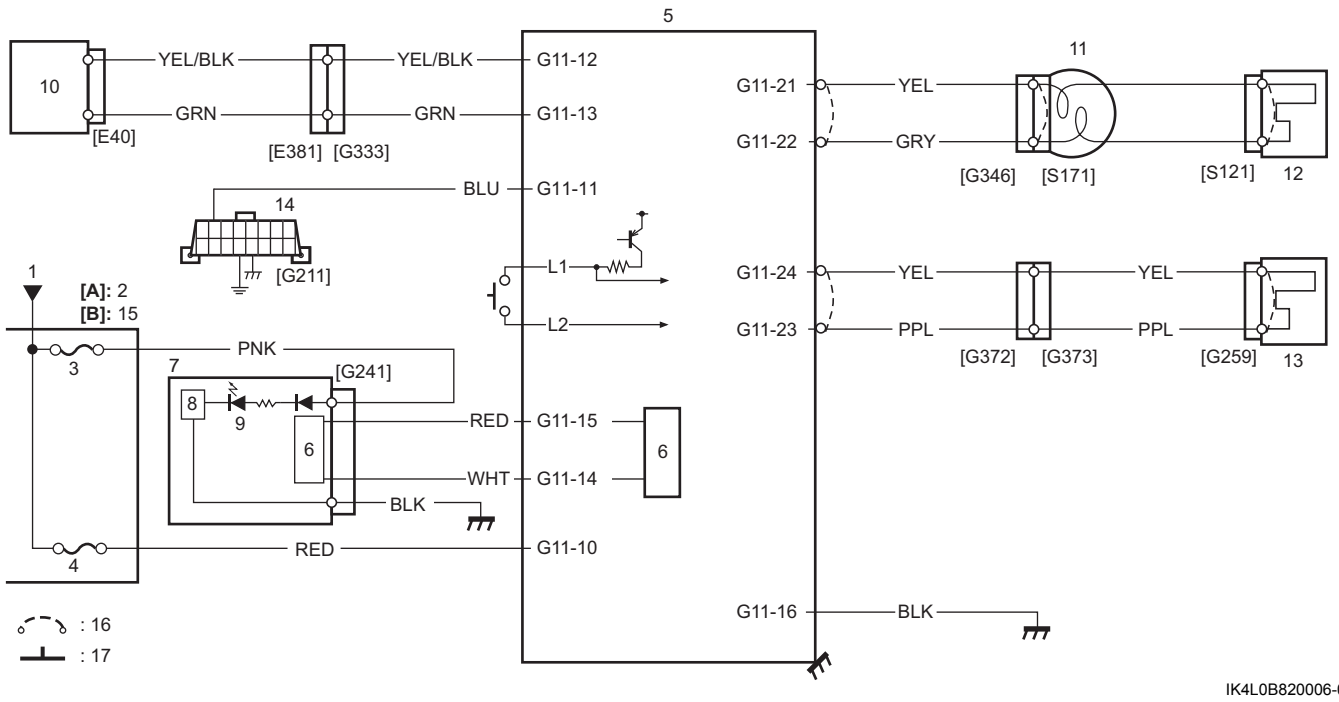

IK4L0B820006-02

[A]: Model J/B	9. Đèn cảnh báo “AIR BAG”
[B]: Model hộp cầu chì	10. Cảm biến va chạm phía trước
1. Nguồn công tắc máy	11. Cụm cuộn dây xoắn
2. J/B	12. Cụm túi khí tài xế
3. Cầu chì đồng hồ táp lô “MTR”	13. Cụm túi khí hành khách
4. Cầu chì túi khí “A/B”	14. DLC
5. SDM	15. Hộp cầu chì
6. Bộ điều khiển CAN	16. Thanh nối tắt
7. Cụm đồng hồ	17. Chân phát hiện kết nối
8. CPU (Cụm đồng hồ)	