AENK4L0B.book Page 40 Thursday, August 29, 2019 10:31 AM

Kiểm tra cuộn dây xoắn và mạch của cuộn dây xoắn

AENK4L0B8204037

Sơ đồ mạch

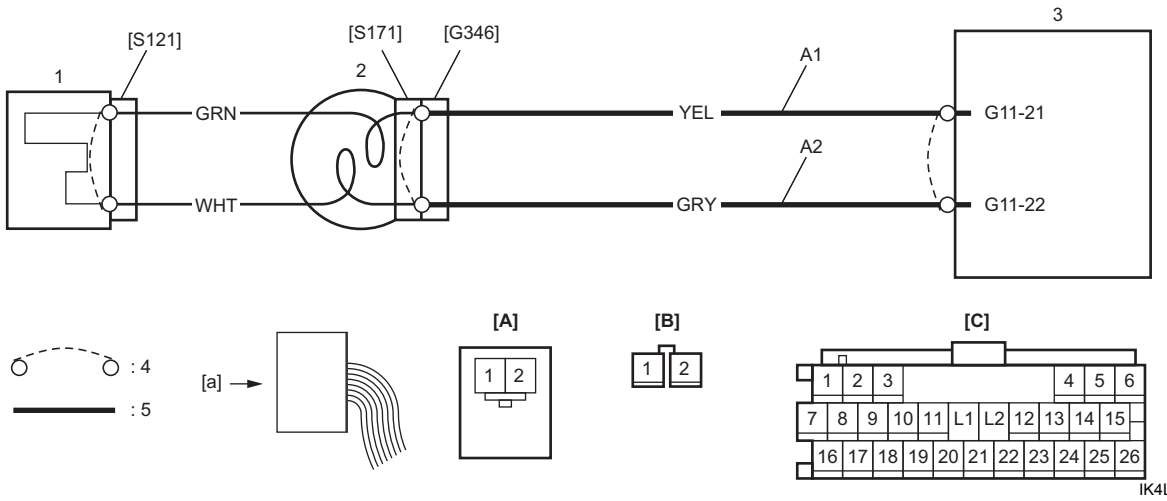

IK4L0B820011-01

[A]: Giắc cắm “S121” (Góc nhìn: [a])	A2: Mạch nối đất tín hiệu bung cụm túi khí tài xế	4. Thanh nối tắt
[B]: Giắc cắm “G346” (Góc nhìn: [a])	1. Cụm túi khí tài xế	5. Dây điện táp lô
[C]: Giắc cắm “G11” (Góc nhìn: [a])	2. Cụm cuộn dây xoắn	
A1: Mạch đầu ra tín hiệu bung cụm túi khí tài xế	3. SDM	

AENK4L0B.book Page 41 Thursday, August 29, 2019 10:31 AM

Khắc phục sự cố

Bước	Hành động	Có	Không
1	**Kiểm tra mạch cụm túi khí tài xế** 1) Tháo cụm túi khí tài xế khỏi vô lăng. ☞(Trang 8B-46) 2) Rút giắc cắm “G11”. ☞(Trang 8B-45) 3) Tháo thanh nối tắt trong giắc cắm SDM. ☞(Trang 8B-45) 4) Kiểm tra điểm sau. • Điện trở giữa các cực “G11-21” và “G11-22”: vô cực **Dụng cụ chuyên dụng** **: 09932-76010** *Kết quả kiểm tra có ỔN không?*	Chuyển sang Bước 2.	Kiểm tra xem bộ dây điện có bị lỗi không. Nếu kết quả kiểm tra ỔN, hãy thay cụm cuộn dây xoắn. ☞(Trang 6B-5)
2	**Kiểm tra mạch cuộn dây xoắn (mạch cụm túi khí tài xế)** 1) Tháo cụm cuộn dây xoắn. ☞(Trang 6B-5) 2) Kiểm tra những điểm sau. • Điện trở giữa các cực “S121-2” và “S171-2”: nhỏ hơn hoặc bằng 1 Ω • Điện trở giữa các cực “S121-1” và “S171-1”: nhỏ hơn hoặc bằng 1 Ω **Dụng cụ chuyên dụng** **(A): 09932-76010** 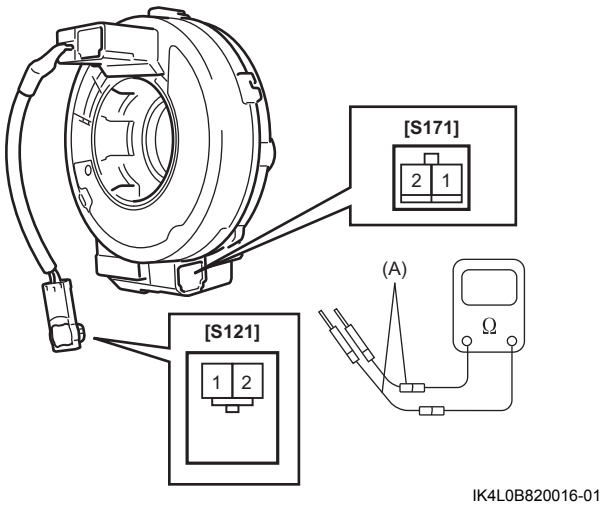 *Kết quả kiểm tra có ỔN không?*	Chuyển sang Bước 3.	Thay cụm cuộn dây xoắn. ☞(Trang 6B-5)
3	**Kiểm tra mạch cuộn dây xoắn** 1) Đo điện trở giữa mỗi cực của cuộn dây xoắn và các cực khác. *Mỗi điện trở đo được có bằng vô cực không?*	Cuộn dây xoắn và mạch của nó ở trong tình trạng tốt.	Thay cụm cuộn dây xoắn. ☞(Trang 6B-5)

AENK4L0B.book Page 42 Thursday, August 29, 2019 10:31 AM

Sửa chữa và kiểm tra cần thiết sau tai nạn

AENK4L0B8204038

⚠ CẢNH BÁO

Không thực hiện kiểm tra và sửa chữa xe đúng cách sau tai nạn có thể dẫn tới các điều kiện vận hành không an toàn.

- **Nếu xe gặp tai nạn, phải kiểm tra tất cả các bộ phận của hệ thống túi khí bao gồm dây điện và các khu vực lắp đặt các bộ phận này, kể cả khi hệ thống túi khí chưa được kích hoạt. Phải thay hết tất cả các bộ phận bị biến dạng hoặc hư hỏng khác.**
- **Tuyệt đối không được sử dụng các bộ phận của hệ thống túi khí từ mẫu xe khác.**
- **Không sửa các bộ phận sau.**
  Thay bất kỳ bộ phận nào nếu phát hiện bị lỗi.
  - **Cụm túi khí tài xế / hành khách**
  - **Cảm biến va chạm phía trước**
  - **SDM**
  - **Cuộn dây xoắn**
  - **Các bộ dây điện túi khí (trong bộ dây điện chính, dây điện táp lô và dây điện sàn xe) và dây điện túi khí hành khách**
- **Thực hiện tất cả các sửa chữa cần thiết để đảm bảo xe giữ được hiệu suất ban đầu.**
- **Trong trường hợp xảy ra tai nạn nghiêm trọng đến mức làm bung túi khí, SDM sẽ không đảm bảo duy trì được hoạt động như ban đầu.**
- **Tuyệt đối không được sử dụng SDM nếu đã xảy ra tai nạn làm bung túi khí.**

Tai nạn làm bung / kích hoạt túi khí – Thay thế bộ phận

Thay các bộ phận sau nếu túi khí tài xế và túi khí hành khách bị bung ra.

- Cụm túi khí tài xế và cụm túi khí hành khách
- SDM
- Cảm biến va chạm phía trước
- Táp lô

Tai nạn có hoặc không làm bung / kích hoạt túi khí – Kiểm tra bộ phận

Kiểm tra các bộ phận sau đây của hệ thống túi khí sau khi xảy ra bất kỳ va chạm nào, bất kể hệ thống túi khí có bị kích hoạt hay không. Nếu phát hiện bất kỳ tình trạng hư hỏng nào trong các điểm kiểm tra sau, thay bộ phận bị hỏng.

- Trụ lái và trục lái dưới
  - Kiểm tra độ dài, tình trạng hư hỏng và cong vênh theo “Kiểm tra cụm trụ lái” trong Phần 6B (Trang 6B-12).
- Giá đỡ trụ lái
  - Kiểm tra tình trạng hư hỏng và cong vênh theo “Kiểm tra cụm trụ lái” trong Phần 6B (Trang 6B-12).
- Vô lăng và cụm túi khí tài xế
  - Kiểm tra hư hỏng và tình trạng lắp đặt của cụm túi khí.
  - Kiểm tra vỏ ốp (bề mặt tấm đệm) xem có nứt vỡ không.
  - Kiểm tra bộ dây điện và các giắc cắm xem có hỏng hóc và có chặt không.

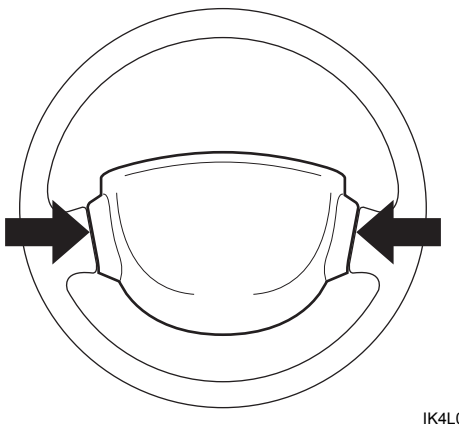

IK4L0B820017-01

- Cụm cuộn dây xoắn
  - Kiểm tra bộ dây điện và các giắc cắm xem có hỏng hóc và có chặt không.
  - Kiểm tra xem vỏ cuộn dây xoắn có hỏng hóc không.
  - Kiểm tra mạch cuộn dây xoắn, tham khảo “Kiểm tra cuộn dây xoắn và mạch của cuộn dây xoắn” (Trang 8B-40).

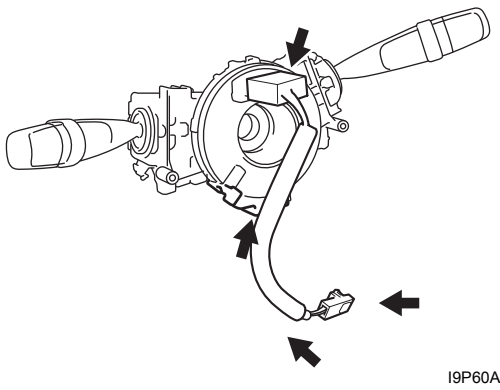

I9P60A820041-01