AENK4L0B.book Page 42 Thursday, August 29, 2019 10:31 AM

Sửa chữa và kiểm tra cần thiết sau tai nạn

AENK4L0B8204038

⚠ CẢNH BÁO

Không thực hiện kiểm tra và sửa chữa xe đúng cách sau tai nạn có thể dẫn tới các điều kiện vận hành không an toàn.

- **Nếu xe gặp tai nạn, phải kiểm tra tất cả các bộ phận của hệ thống túi khí bao gồm dây điện và các khu vực lắp đặt các bộ phận này, kể cả khi hệ thống túi khí chưa được kích hoạt. Phải thay hết tất cả các bộ phận bị biến dạng hoặc hư hỏng khác.**
- **Tuyệt đối không được sử dụng các bộ phận của hệ thống túi khí từ mẫu xe khác.**
- **Không sửa các bộ phận sau.**
  Thay bất kỳ bộ phận nào nếu phát hiện bị lỗi.
  - **Cụm túi khí tài xế / hành khách**
  - **Cảm biến va chạm phía trước**
  - **SDM**
  - **Cuộn dây xoắn**
  - **Các bộ dây điện túi khí (trong bộ dây điện chính, dây điện táp lô và dây điện sàn xe) và dây điện túi khí hành khách**
- **Thực hiện tất cả các sửa chữa cần thiết để đảm bảo xe giữ được hiệu suất ban đầu.**
- **Trong trường hợp xảy ra tai nạn nghiêm trọng đến mức làm bung túi khí, SDM sẽ không đảm bảo duy trì được hoạt động như ban đầu.**
- **Tuyệt đối không được sử dụng SDM nếu đã xảy ra tai nạn làm bung túi khí.**

Tai nạn làm bung / kích hoạt túi khí – Thay thế bộ phận

Thay các bộ phận sau nếu túi khí tài xế và túi khí hành khách bị bung ra.

- Cụm túi khí tài xế và cụm túi khí hành khách
- SDM
- Cảm biến va chạm phía trước
- Táp lô

Tai nạn có hoặc không làm bung / kích hoạt túi khí – Kiểm tra bộ phận

Kiểm tra các bộ phận sau đây của hệ thống túi khí sau khi xảy ra bất kỳ va chạm nào, bất kể hệ thống túi khí có bị kích hoạt hay không. Nếu phát hiện bất kỳ tình trạng hư hỏng nào trong các điểm kiểm tra sau, thay bộ phận bị hỏng.

- Trụ lái và trục lái dưới
  - Kiểm tra độ dài, tình trạng hư hỏng và cong vênh theo “Kiểm tra cụm trụ lái” trong Phần 6B (Trang 6B-12).
- Giá đỡ trụ lái
  - Kiểm tra tình trạng hư hỏng và cong vênh theo “Kiểm tra cụm trụ lái” trong Phần 6B (Trang 6B-12).
- Vô lăng và cụm túi khí tài xế
  - Kiểm tra hư hỏng và tình trạng lắp đặt của cụm túi khí.
  - Kiểm tra vỏ ốp (bề mặt tấm đệm) xem có nứt vỡ không.
  - Kiểm tra bộ dây điện và các giắc cắm xem có hỏng hóc và có chặt không.

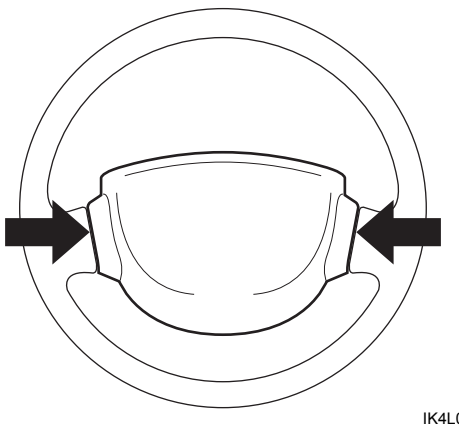

IK4L0B820017-01

- Cụm cuộn dây xoắn
  - Kiểm tra bộ dây điện và các giắc cắm xem có hỏng hóc và có chặt không.
  - Kiểm tra xem vỏ cuộn dây xoắn có hỏng hóc không.
  - Kiểm tra mạch cuộn dây xoắn, tham khảo “Kiểm tra cuộn dây xoắn và mạch của cuộn dây xoắn” (Trang 8B-40).

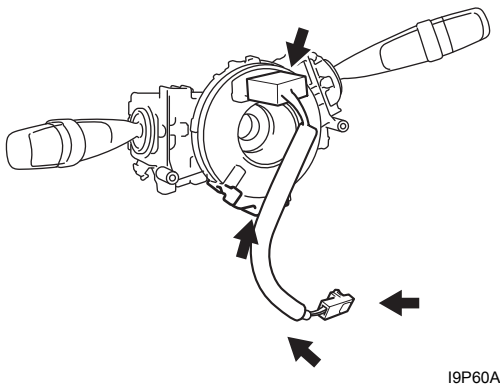

I9P60A820041-01

AENK4L0B.book Page 43 Thursday, August 29, 2019 10:31 AM

- Các bộ phận của táp lô và miếng gia cường
  - Kiểm tra xem có biến dạng, cong, nứt gãy và hư hỏng khác không.
  - Kiểm tra xem táp lô có nứt, gãy hoặc biến dạng không.
- Cụm túi khí hành khách
  - Kiểm tra các vết lõm, nứt, hỏng hóc và tình trạng lắp đặt.
  - Kiểm tra bộ dây điện và giắc cắm xem có hỏng hóc không và có chặt không.

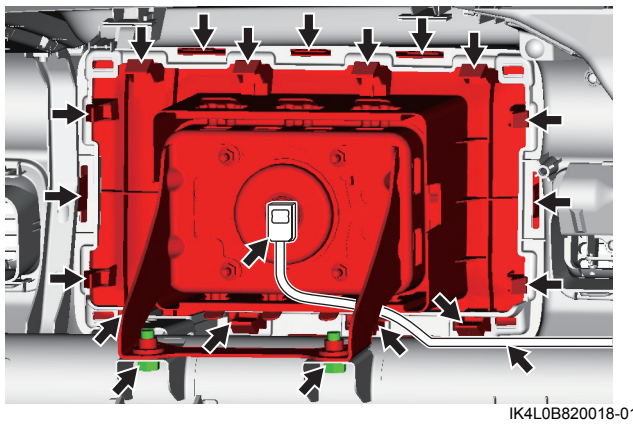

IK4L0B820018-01

- SDM
  - Kiểm tra các hư hỏng bên ngoài như biến dạng, xước, nứt và tróc sơn.
  - Kiểm tra SDM xem có bị biến dạng, dẫn đến tình trạng lắp đặt SDM bị lệch không (khoảng cách giữa SDM và đĩa SDM, v.v...).
  - Kiểm tra giắc cắm hoặc dây dẫn của SDM xem có bị cháy, chảy hoặc hư hỏng không.
  - Kiểm tra giắc cắm và các cực của SDM xem có chặt không.
  - Kiểm tra DTC và thực hiện theo quy trình chẩn đoán tương ứng nếu phát hiện bất kỳ một DTC nào.

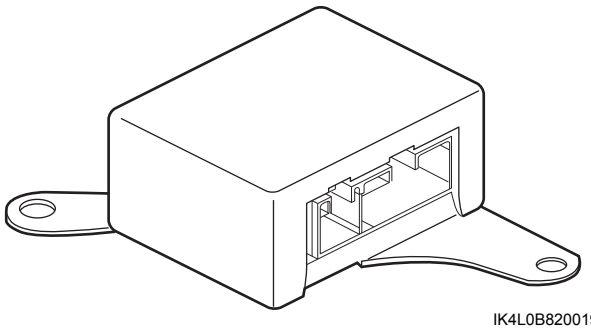

IK4L0B820019-01

- Bộ dây điện và các giắc cắm túi khí
  - Kiểm tra xem có các hư hỏng, biến dạng và các kết nối kém không.
    Tham khảo “Kiểm tra tình trạng tiếp xúc chập chờn và tiếp xúc kém” trong Phần 00 (Trang 00-11).
  - Kiểm tra độ chắc chắn các bộ dây điện.

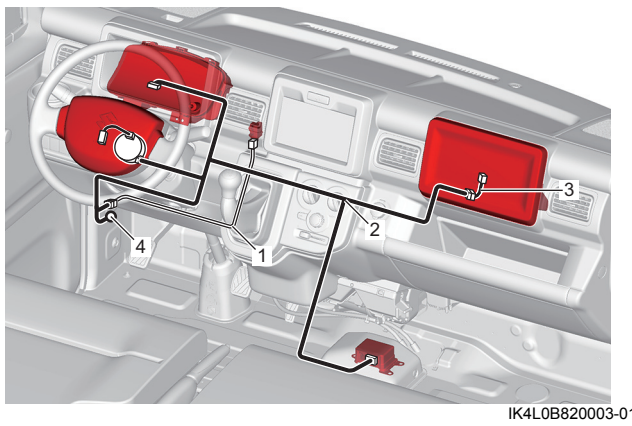

IK4L0B820003-01

1. Bộ dây điện chính	3. Dây điện sàn xe
2. Dây điện táp lô	4. Điểm nối đất

- Cảm biến va chạm phía trước
  - Kiểm tra cảm biến (1) và bửng trước cabin (2) xem có bị hư hỏng, cong và gỉ không.
  - Kiểm tra giắc cắm (3) và dây dẫn (4) của cảm biến va chạm phía trước xem có bị cháy, chảy hoặc hư hỏng không.

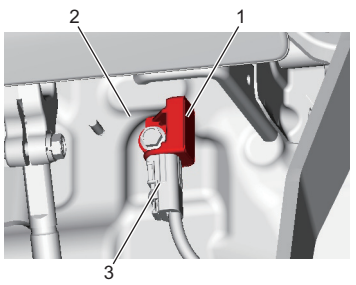

IK4L0B820020-01

- Đèn cảnh báo “AIR BAG”
  - Thực hiện “Kiểm tra hệ thống chẩn đoán túi khí” (Trang 8B-7) sau khi kết thúc việc sửa chữa xe.

AENK4L0B.book Page 44 Thursday, August 29, 2019 10:31 AM

Hướng dẫn sửa chữa

Vô hiệu hóa hệ thống túi khí

AENK4L0B8206001

Khi sửa chữa và bảo dưỡng hệ thống túi khí, các bộ phận và công việc có liên quan đến cụm túi khí, hãy vô hiệu hóa các cụm túi khí như sau.

Mục bảo dưỡng	Phương pháp vô hiệu hóa
• Khi rút hoặc cắm các giắc cắm hệ thống túi khí. • Khi tháo và lắp các bộ phận hệ thống túi khí.	Ngắt cáp âm (–) ở bình điện. ☞(Trang 8B-44)
• Khi bảo dưỡng hệ thống túi khí, các bộ phận và công việc liên quan đến cụm túi khí với công tắc máy ở vị trí “OFF”.	
• Khi bảo dưỡng hệ thống túi khí, các bộ phận và công việc liên quan đến cụm túi khí với công tắc máy ở vị trí “ON”.	Tháo cầu chì túi khí “A/B”. ☞(Trang 8B-44)
• Khi tiến hành hàn điện. • Khi có khả năng hệ thống túi khí hoặc các bộ phận liên quan sẽ tiếp xúc với mức nhiệt lớn hơn hoặc bằng 93 °C (200 °F) do hàn điện hoặc công đoạn sấy.	Rút cáp âm (–) ở bình điện, và tháo tất cả các cụm túi khí. ☞(Trang 8B-44)

Phương pháp vô hiệu hóa (ngắt kết nối cáp âm (–) bình điện)

1) Đặt bánh trước ở vị trí thẳng về phía trước.
2) Xoay công tắc máy về vị trí “OFF”.
3) Ngắt cáp âm (–) ở bình điện.
4) Chờ ít nhất 90 giây sau khi tiến hành Bước 3).

Quy trình ngắt kết nối (Tháo cầu chì túi khí “A/B”)

LƯU Ý

Đèn cảnh báo “AIR BAG” sẽ sáng nếu cầu chì túi khí “A/B” bị ngắt kết nối, đây là hiện tượng bình thường và sẽ không xuất hiện DTC báo lỗi hệ thống túi khí.

1) Xoay công tắc máy về vị trí “OFF”.
2) Tháo cầu chì túi khí “A/B” khỏi J/B hoặc hộp cầu chì.
3) Chờ ít nhất 90 giây sau khi tiến hành Bước 2).
4) Bắt đầu tiến hành công việc và đặt công tắc máy ở vị trí “ON”.

Quy trình vô hiệu hóa (ngắt kết nối dây cáp âm (–) bình điện và tháo tất cả các cụm túi khí)

1) Đặt bánh trước ở vị trí thẳng về phía trước.
2) Xoay công tắc máy về vị trí “OFF”.
3) Ngắt cáp âm (–) ở bình điện.
4) Chờ ít nhất 90 giây sau khi tiến hành Bước 3).
5) Tháo tất cả các cụm túi khí.

Kích hoạt hệ thống túi khí

AENK4L0B8206002

1) Kiểm tra để đảm bảo các bộ phận đã tháo được lắp lại đúng cách và/hoặc các giắc cắm bị rút được cắm lại chính xác.
2) Kiểm tra để đảm bảo công tắc máy đang ở vị trí “OFF”.
3) Nối cáp âm (–) ở bình điện và/hoặc lắp cầu chì túi khí “A/B” vào J/B hoặc hộp cầu chì.
4) Xoay công tắc máy về vị trí “ON”.
5) Kiểm tra xem đèn cảnh báo “AIR BAG” có sáng trong khoảng 6 giây trước khi tắt không.
6) Tiến hành “Kiểm tra hệ thống chẩn đoán túi khí” (Trang 8B-7) nếu bị hỏng.