AENK4L0B.book Page 44 Thursday, August 29, 2019 10:31 AM

Hướng dẫn sửa chữa

Vô hiệu hóa hệ thống túi khí

AENK4L0B8206001

Khi sửa chữa và bảo dưỡng hệ thống túi khí, các bộ phận và công việc có liên quan đến cụm túi khí, hãy vô hiệu hóa các cụm túi khí như sau.

Mục bảo dưỡng	Phương pháp vô hiệu hóa
• Khi rút hoặc cắm các giắc cắm hệ thống túi khí. • Khi tháo và lắp các bộ phận hệ thống túi khí.	Ngắt cáp âm (–) ở bình điện. ☞(Trang 8B-44)
• Khi bảo dưỡng hệ thống túi khí, các bộ phận và công việc liên quan đến cụm túi khí với công tắc máy ở vị trí “OFF”.	
• Khi bảo dưỡng hệ thống túi khí, các bộ phận và công việc liên quan đến cụm túi khí với công tắc máy ở vị trí “ON”.	Tháo cầu chì túi khí “A/B”. ☞(Trang 8B-44)
• Khi tiến hành hàn điện. • Khi có khả năng hệ thống túi khí hoặc các bộ phận liên quan sẽ tiếp xúc với mức nhiệt lớn hơn hoặc bằng 93 °C (200 °F) do hàn điện hoặc công đoạn sấy.	Rút cáp âm (–) ở bình điện, và tháo tất cả các cụm túi khí. ☞(Trang 8B-44)

Phương pháp vô hiệu hóa (ngắt kết nối cáp âm (–) bình điện)

1) Đặt bánh trước ở vị trí thẳng về phía trước.
2) Xoay công tắc máy về vị trí “OFF”.
3) Ngắt cáp âm (–) ở bình điện.
4) Chờ ít nhất 90 giây sau khi tiến hành Bước 3).

Quy trình ngắt kết nối (Tháo cầu chì túi khí “A/B”)

LƯU Ý

Đèn cảnh báo “AIR BAG” sẽ sáng nếu cầu chì túi khí “A/B” bị ngắt kết nối, đây là hiện tượng bình thường và sẽ không xuất hiện DTC báo lỗi hệ thống túi khí.

1) Xoay công tắc máy về vị trí “OFF”.
2) Tháo cầu chì túi khí “A/B” khỏi J/B hoặc hộp cầu chì.
3) Chờ ít nhất 90 giây sau khi tiến hành Bước 2).
4) Bắt đầu tiến hành công việc và đặt công tắc máy ở vị trí “ON”.

Quy trình vô hiệu hóa (ngắt kết nối dây cáp âm (–) bình điện và tháo tất cả các cụm túi khí)

1) Đặt bánh trước ở vị trí thẳng về phía trước.
2) Xoay công tắc máy về vị trí “OFF”.
3) Ngắt cáp âm (–) ở bình điện.
4) Chờ ít nhất 90 giây sau khi tiến hành Bước 3).
5) Tháo tất cả các cụm túi khí.

Kích hoạt hệ thống túi khí

AENK4L0B8206002

1) Kiểm tra để đảm bảo các bộ phận đã tháo được lắp lại đúng cách và/hoặc các giắc cắm bị rút được cắm lại chính xác.
2) Kiểm tra để đảm bảo công tắc máy đang ở vị trí “OFF”.
3) Nối cáp âm (–) ở bình điện và/hoặc lắp cầu chì túi khí “A/B” vào J/B hoặc hộp cầu chì.
4) Xoay công tắc máy về vị trí “ON”.
5) Kiểm tra xem đèn cảnh báo “AIR BAG” có sáng trong khoảng 6 giây trước khi tắt không.
6) Tiến hành “Kiểm tra hệ thống chẩn đoán túi khí” (Trang 8B-7) nếu bị hỏng.

AENK4L0B.book Page 45 Thursday, August 29, 2019 10:31 AM

Tháo thanh nối tắt

AENK4L0B8206003

1) Sử dụng dụng cụ tháo để tháo thanh nối tắt trong giắc cắm SDM.

LƯU Ý

- **Để tránh tình trạng túi khí bung bất ngờ trong khi kiểm tra trong trường hợp các thanh nối tắt vẫn còn đặt trong giắc cắm SDM (như G11, L04, v.v...). Vì thế, trước khi kiểm tra xem bộ dây điện được nối với SDM có ngắn mạch với bộ cấp nguồn, ngắn mạch với đất, ngắn mạch giữa hai dây không, cần phải tháo thanh nối tắt tương ứng bằng dụng cụ chuyên dụng.**
- **Ví dụ, hai giắc cắm được minh họa trong hình dưới đây. Khi kiểm tra bộ dây điện liên quan đến DTC, cần tháo thanh nối tắt phù hợp, tham khảo sơ đồ mạch tương ứng.**

Dụng cụ chuyên dụng
(A): 09932-76010

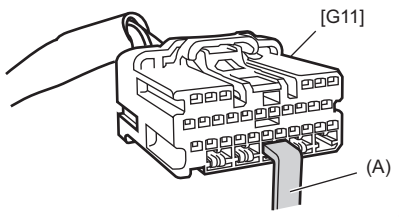

IK4L0B820021-01

Tháo và lắp SDM

AENK4L0B8206004

⚠ CẢNH BÁO

Nếu xử lý SDM không cẩn thận khi thực hiện các hoạt động bảo dưỡng được mô tả dưới đây thì có nguy cơ xảy ra thương tích cá nhân do hệ thống túi khí bị kích hoạt bất ngờ. Đọc "Phòng ngừa cho bảo dưỡng và sửa chữa hệ thống túi khí" (Trang 8B-1) trước khi bắt đầu thực hiện các hoạt động được mô tả dưới đây và làm theo mọi hướng dẫn được cung cấp.

Tháo

1) Vô hiệu hóa hệ thống túi khí. ☞(Trang 8B-44)
2) Tháo các kẹp (A), sau đó tháo ốp SDM (1).

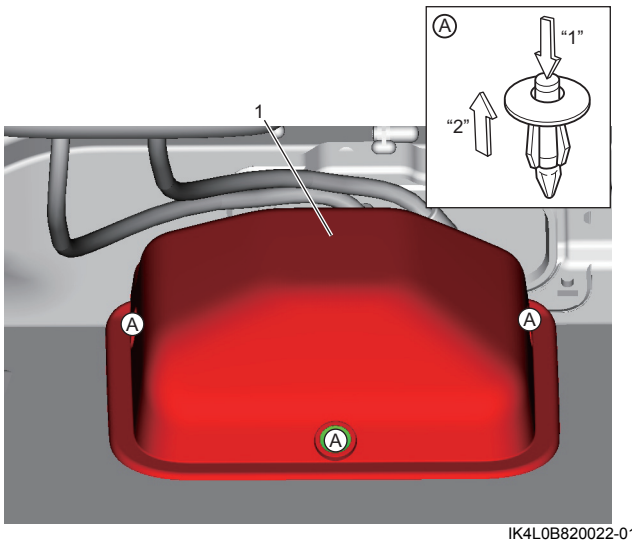

IK4L0B820022-01

3) Rút giắc cắm SDM (1).
4) Tháo bu-lông SDM (2).
5) Tháo SDM (3).

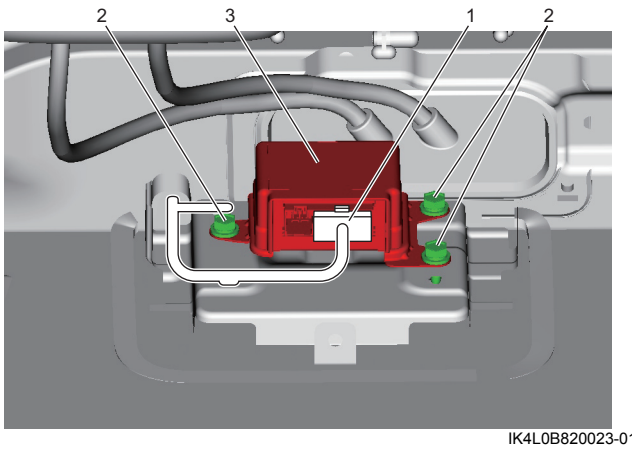

IK4L0B820023-01

Lắp

Thực hiện ngược lại quy trình tháo, lưu ý những điểm sau.

- Kiểm tra để đảm bảo không có tình trạng lỗi nào sau đây.
  - Cong, xước, biến dạng bề mặt ăn khớp của thân xe nơi gắn SDM
  - Vật lạ hoặc gỉ sét trên bề mặt ăn khớp của thân xe nơi gắn SDM
- Siết chặt bu-lông SDM (1) đến lực siết quy định.

  Lực siết
  Bu-lông SDM (a): 9,0 N·m (0,92 kgf-m, 7,0 lbf-ft)