AENK4L0B.book Page 45 Thursday, August 29, 2019 10:31 AM

Tháo thanh nối tắt

AENK4L0B8206003

1) Sử dụng dụng cụ tháo để tháo thanh nối tắt trong giắc cắm SDM.

LƯU Ý

- **Để tránh tình trạng túi khí bung bất ngờ trong khi kiểm tra trong trường hợp các thanh nối tắt vẫn còn đặt trong giắc cắm SDM (như G11, L04, v.v...). Vì thế, trước khi kiểm tra xem bộ dây điện được nối với SDM có ngắn mạch với bộ cấp nguồn, ngắn mạch với đất, ngắn mạch giữa hai dây không, cần phải tháo thanh nối tắt tương ứng bằng dụng cụ chuyên dụng.**
- **Ví dụ, hai giắc cắm được minh họa trong hình dưới đây. Khi kiểm tra bộ dây điện liên quan đến DTC, cần tháo thanh nối tắt phù hợp, tham khảo sơ đồ mạch tương ứng.**

Dụng cụ chuyên dụng
(A): 09932-76010

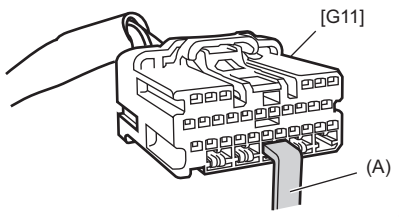

IK4L0B820021-01

Tháo và lắp SDM

AENK4L0B8206004

⚠ CẢNH BÁO

Nếu xử lý SDM không cẩn thận khi thực hiện các hoạt động bảo dưỡng được mô tả dưới đây thì có nguy cơ xảy ra thương tích cá nhân do hệ thống túi khí bị kích hoạt bất ngờ. Đọc "Phòng ngừa cho bảo dưỡng và sửa chữa hệ thống túi khí" (Trang 8B-1) trước khi bắt đầu thực hiện các hoạt động được mô tả dưới đây và làm theo mọi hướng dẫn được cung cấp.

Tháo

1) Vô hiệu hóa hệ thống túi khí. ☞(Trang 8B-44)
2) Tháo các kẹp (A), sau đó tháo ốp SDM (1).

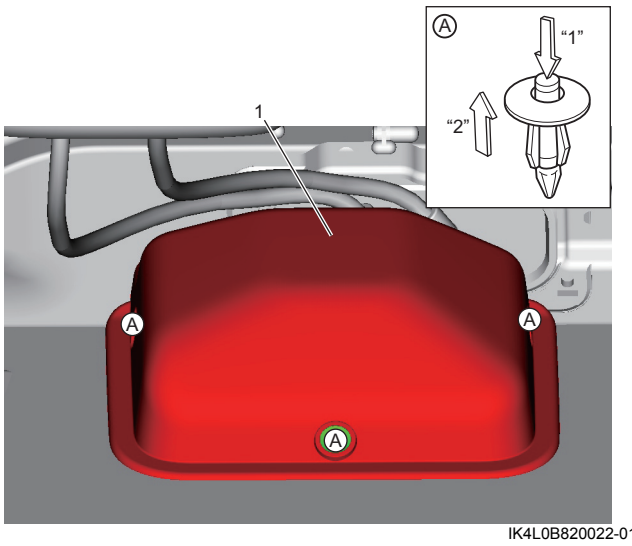

IK4L0B820022-01

3) Rút giắc cắm SDM (1).
4) Tháo bu-lông SDM (2).
5) Tháo SDM (3).

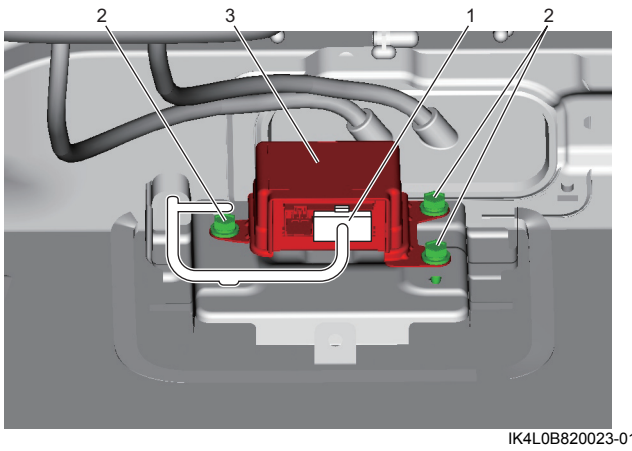

IK4L0B820023-01

Lắp

Thực hiện ngược lại quy trình tháo, lưu ý những điểm sau.

- Kiểm tra để đảm bảo không có tình trạng lỗi nào sau đây.
  - Cong, xước, biến dạng bề mặt ăn khớp của thân xe nơi gắn SDM
  - Vật lạ hoặc gỉ sét trên bề mặt ăn khớp của thân xe nơi gắn SDM
- Siết chặt bu-lông SDM (1) đến lực siết quy định.

  Lực siết
  Bu-lông SDM (a): 9,0 N·m (0,92 kgf-m, 7,0 lbf-ft)