AENK4L0B.book Page 45 Thursday, August 29, 2019 10:31 AM

Tháo thanh nối tắt

AENK4L0B8206003

1) Sử dụng dụng cụ tháo để tháo thanh nối tắt trong giắc cắm SDM.

LƯU Ý

- **Để tránh tình trạng túi khí bung bất ngờ trong khi kiểm tra trong trường hợp các thanh nối tắt vẫn còn đặt trong giắc cắm SDM (như G11, L04, v.v...). Vì thế, trước khi kiểm tra xem bộ dây điện được nối với SDM có ngắn mạch với bộ cấp nguồn, ngắn mạch với đất, ngắn mạch giữa hai dây không, cần phải tháo thanh nối tắt tương ứng bằng dụng cụ chuyên dụng.**
- **Ví dụ, hai giắc cắm được minh họa trong hình dưới đây. Khi kiểm tra bộ dây điện liên quan đến DTC, cần tháo thanh nối tắt phù hợp, tham khảo sơ đồ mạch tương ứng.**

Dụng cụ chuyên dụng
(A): 09932-76010

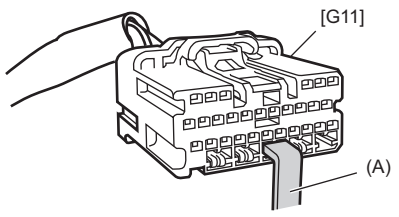

IK4L0B820021-01

Tháo và lắp SDM

AENK4L0B8206004

⚠ CẢNH BÁO

Nếu xử lý SDM không cẩn thận khi thực hiện các hoạt động bảo dưỡng được mô tả dưới đây thì có nguy cơ xảy ra thương tích cá nhân do hệ thống túi khí bị kích hoạt bất ngờ. Đọc "Phòng ngừa cho bảo dưỡng và sửa chữa hệ thống túi khí" (Trang 8B-1) trước khi bắt đầu thực hiện các hoạt động được mô tả dưới đây và làm theo mọi hướng dẫn được cung cấp.

Tháo

1) Vô hiệu hóa hệ thống túi khí. ☞(Trang 8B-44)
2) Tháo các kẹp (A), sau đó tháo ốp SDM (1).

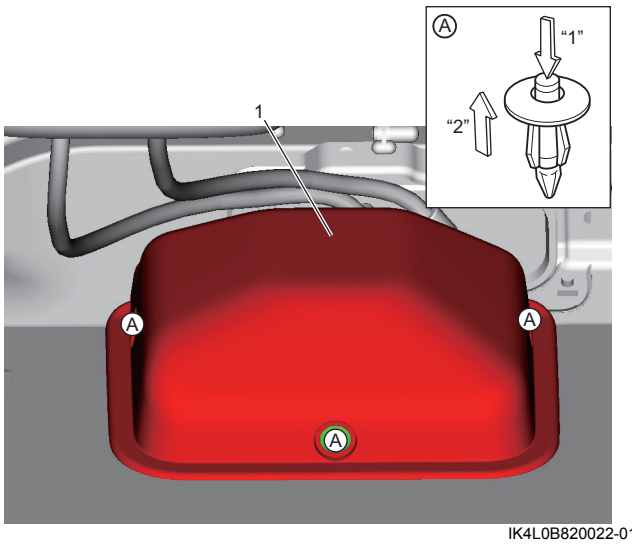

IK4L0B820022-01

3) Rút giắc cắm SDM (1).
4) Tháo bu-lông SDM (2).
5) Tháo SDM (3).

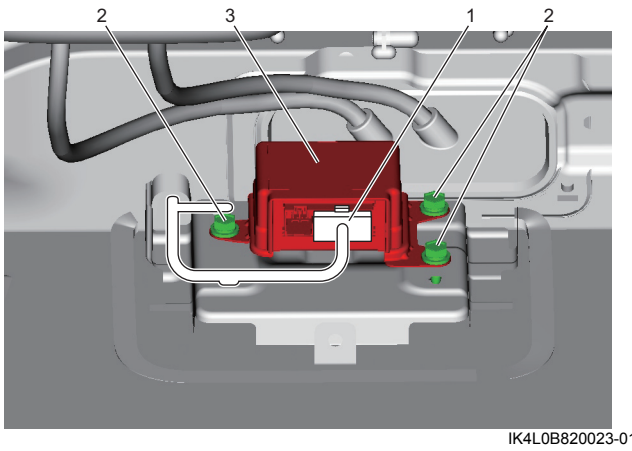

IK4L0B820023-01

Lắp

Thực hiện ngược lại quy trình tháo, lưu ý những điểm sau.

- Kiểm tra để đảm bảo không có tình trạng lỗi nào sau đây.
  - Cong, xước, biến dạng bề mặt ăn khớp của thân xe nơi gắn SDM
  - Vật lạ hoặc gỉ sét trên bề mặt ăn khớp của thân xe nơi gắn SDM
- Siết chặt bu-lông SDM (1) đến lực siết quy định.

  Lực siết
  Bu-lông SDM (a): 9,0 N·m (0,92 kgf-m, 7,0 lbf-ft)

AENK4L0B.book Page 46 Thursday, August 29, 2019 10:31 AM

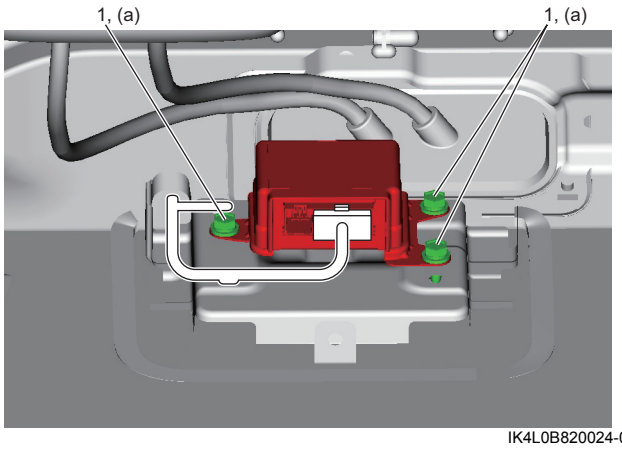

IK4L0B820024-01

- Kích hoạt hệ thống túi khí. ☞(Trang 8B-44)

Kiểm tra SDM

AENK4L0B8206005

CHÚ Ý

SDM có thể bị lỗi chức năng nếu không được xử lý cẩn trọng.

- **Không được kết nối bất kỳ loại thiết bị kiểm tra nào với SDM.**

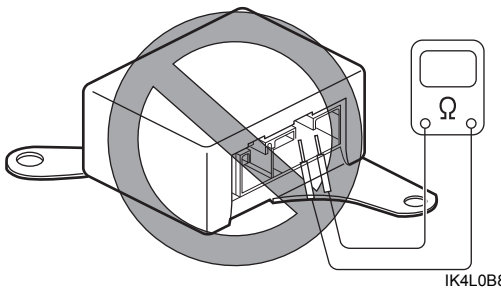

IK4L0B820025-01

- **Tuyệt đối không được sửa chữa hoặc tháo rời SDM.**
- **Thay SDM nếu làm rơi.**

Nếu phát hiện bất kỳ tình trạng hư hỏng nào trong các mục kiểm tra sau đây, hãy thay mới SDM.

- Kiểm tra cụm túi khí đã bung chưa.
- Kiểm tra SDM xem có bị lõm, nứt hoặc biến dạng không.
- Kiểm tra giắc cắm SDM xem có bị hư hỏng, đứt gãy, hoặc kết nối có ăn khớp không.
- Kiểm tra cực SDM xem có bị cong, ăn mòn hoặc gỉ sét không.
- Kiểm tra xem DTC B1003-04 hoặc B1032-00 có được lưu trong SDM không.

Tháo và lắp cụm túi khí tài xế

AENK4L0B8206006

⚠ CẢNH BÁO

Việc không thực hiện đúng các phòng ngừa khi bảo dưỡng cụm túi khí tài xế có thể dẫn đến thương tích cá nhân hoặc xảy ra tình trạng túi khí không được kích hoạt trong trường hợp va chạm.

- **Tuyệt đối không sửa chữa hoặc tháo rời cụm túi khí. Nếu phát hiện bất kỳ tình trạng bất thường nào, hãy thay mới cụm túi khí.**
- **Đọc kỹ "Phòng ngừa cho bảo dưỡng và sửa chữa hệ thống túi khí" (Trang 8B-1), "Phòng ngừa khi xử lý và cất giữ các bộ phận của hệ thống túi khí" (Trang 8B-1) và "Phòng ngừa khi thải bỏ túi khí" (Trang 8B-2) và làm theo mọi hướng dẫn được cung cấp.**

CHÚ Ý

Cụm túi khí đã bị rơi có thể không hoạt động đúng cách.
Tuyệt đối không sử dụng cụm túi khí đã bị rơi. Thay mới cụm đó.

LƯU Ý

Hãy tham khảo "Sửa chữa và kiểm tra cần thiết sau tai nạn" (Trang 8B-42) trước khi thay thế túi khí đã bung.

Tháo

1) Đặt vô lăng ở vị trí thẳng về phía trước.
2) Vô hiệu hóa hệ thống túi khí. ☞(Trang 8B-44)
3) Đưa tuốc-nơ-vít dẹt (3) vào lỗ bảo dưỡng (2) của vô lăng (1) và đẩy chốt lò xo (4) theo hướng mũi tên để mở khóa.