AENK4L0B.book Page 48 Thursday, August 29, 2019 10:31 AM

Lắp

Thực hiện ngược lại quy trình tháo, lưu ý những điểm sau.

- Khóa chắc chắn giắc cắm của cụm túi khí tài xế.
- Lắp hai chốt (1) của cụm túi khí tài xế, sau đó nhấn phần dưới của cụm túi khí (2) và khóa lại.

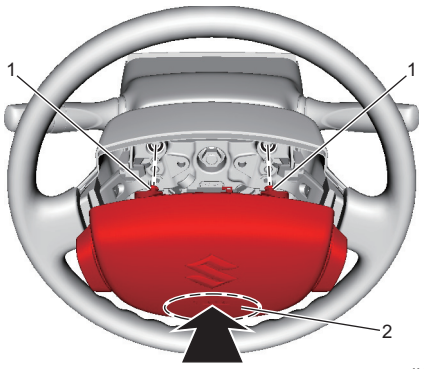

IK4L0B820029-01

- Kích hoạt hệ thống túi khí. ☞(Trang 8B-44)

Kiểm tra cụm túi khí tài xế

AENK4L0B8206007

⚠ CẢNH BÁO

Việc không thực hiện đúng các phòng ngừa khi kiểm tra cụm túi khí tài xế có thể làm cho túi khí bị bung ra bất ngờ, dẫn đến thương tích cá nhân.
Tuyệt đối không đo điện trở của cụm túi khí.

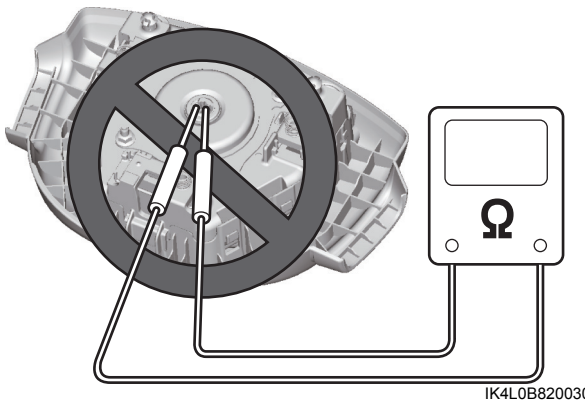

IK4L0B820030-01

Kiểm tra cụm túi khí và nếu phát hiện bất kỳ tình trạng nào sau đây, hãy thay mới cụm túi khí hoặc vô lăng.

- Túi khí bị bung.
- Cụm túi khí bị hỏng hoặc bị tác động mạnh.
- Giắc cắm bị hỏng.
- Giá đỡ cụm túi khí của vô lăng bị biến dạng hoặc hư hỏng.
- Khó có thể lắp cụm túi khí mới (Khe hở (1) giữa vô lăng và cụm túi khí không đều).

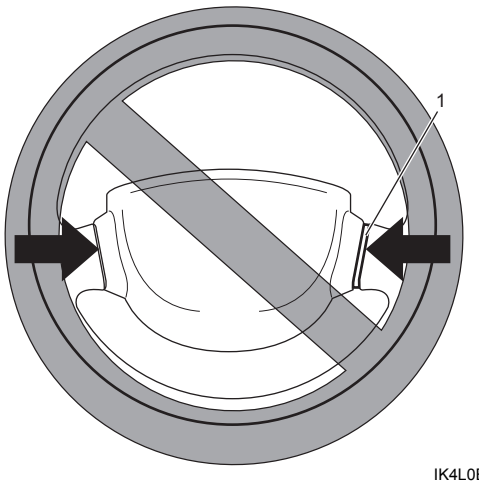

IK4L0B820031-01

AENK4L0B.book Page 49 Thursday, August 29, 2019 10:31 AM

Tháo và lắp cụm túi khí hành khách

AENK4L0B8206008

⚠ CẢNH BÁO

Việc không thực hiện đúng các phòng ngừa khi thực hiện bảo dưỡng trên cụm túi khí hành khách có thể dẫn đến thương tích cá nhân hoặc xảy ra tình trạng túi khí không được kích hoạt trong trường hợp va chạm.

- **Tuyệt đối không sửa chữa hoặc tháo rời cụm túi khí. Nếu phát hiện bất kỳ tình trạng bất thường nào, hãy thay mới cụm túi khí.**
- **Đọc kỹ "Phòng ngừa cho bảo dưỡng và sửa chữa hệ thống túi khí" (Trang 8B-1), "Phòng ngừa khi xử lý và cất giữ các bộ phận của hệ thống túi khí" (Trang 8B-1) và "Phòng ngừa khi thải bỏ túi khí" (Trang 8B-2) và làm theo mọi hướng dẫn được cung cấp.**

CHÚ Ý

Cụm túi khí đã bị rơi có thể không hoạt động đúng cách.
Tuyệt đối không sử dụng cụm túi khí đã bị rơi. Thay mới cụm đó.

LƯU Ý

Hãy tham khảo "Sửa chữa và kiểm tra cần thiết sau tai nạn" (Trang 8B-42) trước khi thay túi khí đã bung.

Tháo

1) Vô hiệu hóa hệ thống túi khí. ☞(Trang 8B-44)
2) Tháo hộc đựng đồ. ☞(Trang 9C-10)
3) Tháo các bu-lông cụm túi khí hành khách (1).
4) Tháo các vấu (2) sau đó tháo cụm túi khí hành khách (3) khỏi táp lô (4).

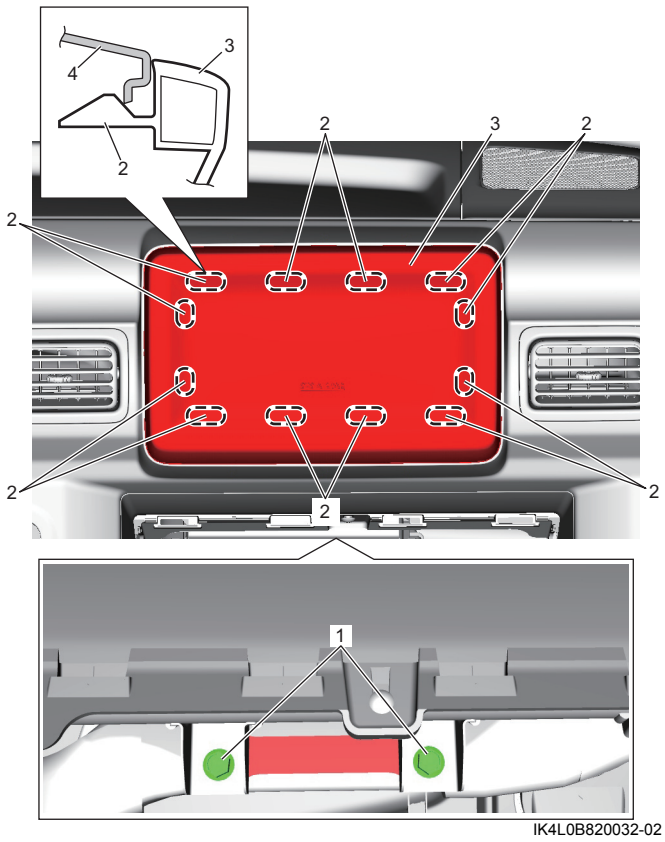

IK4L0B820032-02

5) Rút giắc cắm cụm túi khí hành khách (1) như được minh họa trong hình.
   a) Mở nút khóa (2) bằng cách kéo theo hướng mũi tên "1".
   b) Rút giắc cắm khi đã mở khóa bằng cách kéo theo hướng mũi tên "2".

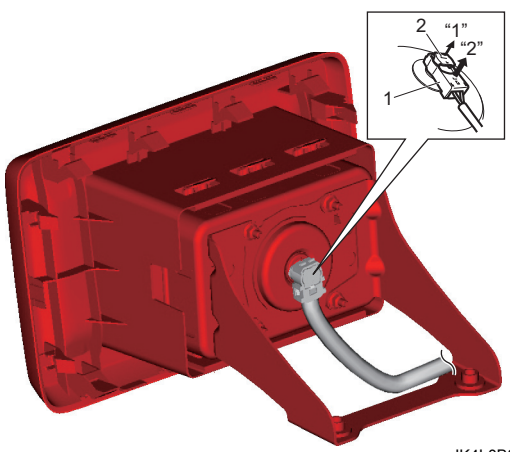

IK4L0B820033-01