AENK4L0B.book Page 49 Thursday, August 29, 2019 10:31 AM

Tháo và lắp cụm túi khí hành khách

AENK4L0B8206008

⚠ CẢNH BÁO

Việc không thực hiện đúng các phòng ngừa khi thực hiện bảo dưỡng trên cụm túi khí hành khách có thể dẫn đến thương tích cá nhân hoặc xảy ra tình trạng túi khí không được kích hoạt trong trường hợp va chạm.

- **Tuyệt đối không sửa chữa hoặc tháo rời cụm túi khí. Nếu phát hiện bất kỳ tình trạng bất thường nào, hãy thay mới cụm túi khí.**
- **Đọc kỹ "Phòng ngừa cho bảo dưỡng và sửa chữa hệ thống túi khí" (Trang 8B-1), "Phòng ngừa khi xử lý và cất giữ các bộ phận của hệ thống túi khí" (Trang 8B-1) và "Phòng ngừa khi thải bỏ túi khí" (Trang 8B-2) và làm theo mọi hướng dẫn được cung cấp.**

CHÚ Ý

Cụm túi khí đã bị rơi có thể không hoạt động đúng cách.
Tuyệt đối không sử dụng cụm túi khí đã bị rơi. Thay mới cụm đó.

LƯU Ý

Hãy tham khảo "Sửa chữa và kiểm tra cần thiết sau tai nạn" (Trang 8B-42) trước khi thay túi khí đã bung.

Tháo

1) Vô hiệu hóa hệ thống túi khí. ☞(Trang 8B-44)
2) Tháo hộc đựng đồ. ☞(Trang 9C-10)
3) Tháo các bu-lông cụm túi khí hành khách (1).
4) Tháo các vấu (2) sau đó tháo cụm túi khí hành khách (3) khỏi táp lô (4).

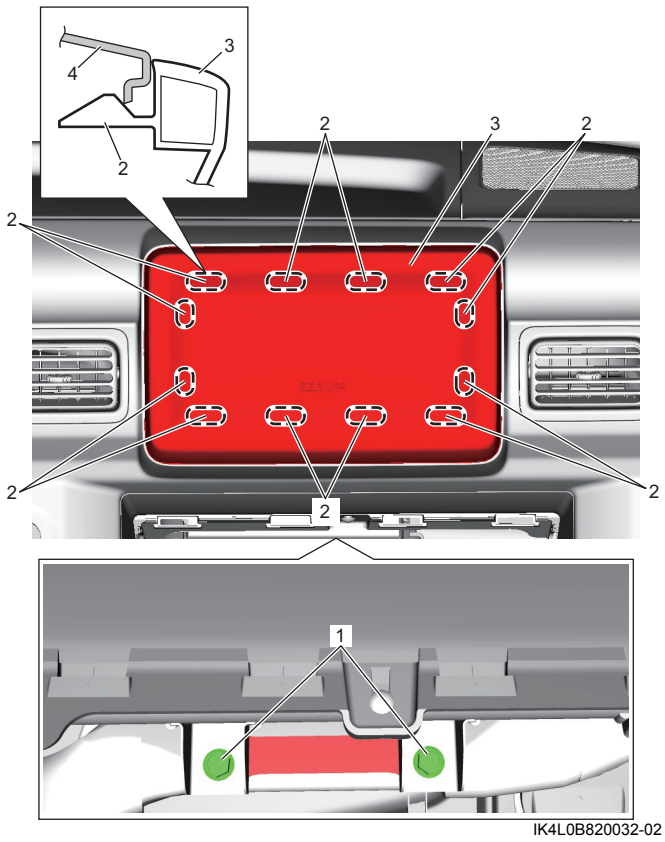

IK4L0B820032-02

5) Rút giắc cắm cụm túi khí hành khách (1) như được minh họa trong hình.
   a) Mở nút khóa (2) bằng cách kéo theo hướng mũi tên "1".
   b) Rút giắc cắm khi đã mở khóa bằng cách kéo theo hướng mũi tên "2".

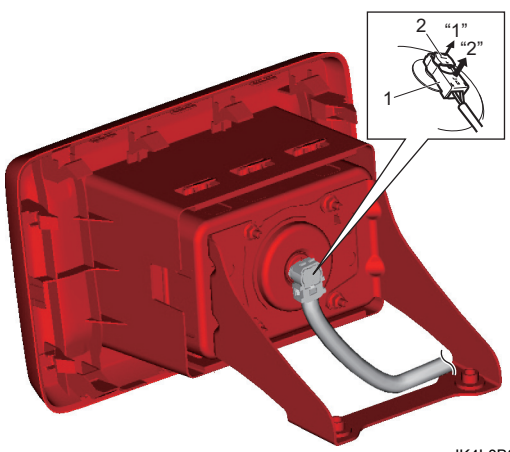

IK4L0B820033-01

AENK4L0B.book Page 50 Thursday, August 29, 2019 10:31 AM

Lắp

Thực hiện ngược lại quy trình tháo, lưu ý những điểm sau.

- Lắp chắc chắn các vấu (1) của cụm túi khí hành khách (2) vào táp lô (3).
- Khóa chắc chắn giắc cắm của cụm túi khí hành khách.
- Siết bu-lông cụm túi khí hành khách (4) đến lực siết quy định.

  Lực siết
  Bu-lông cụm túi khí hành khách (a):
  23 N·m (2,3 kgf-m, 17,0 lbf-ft)

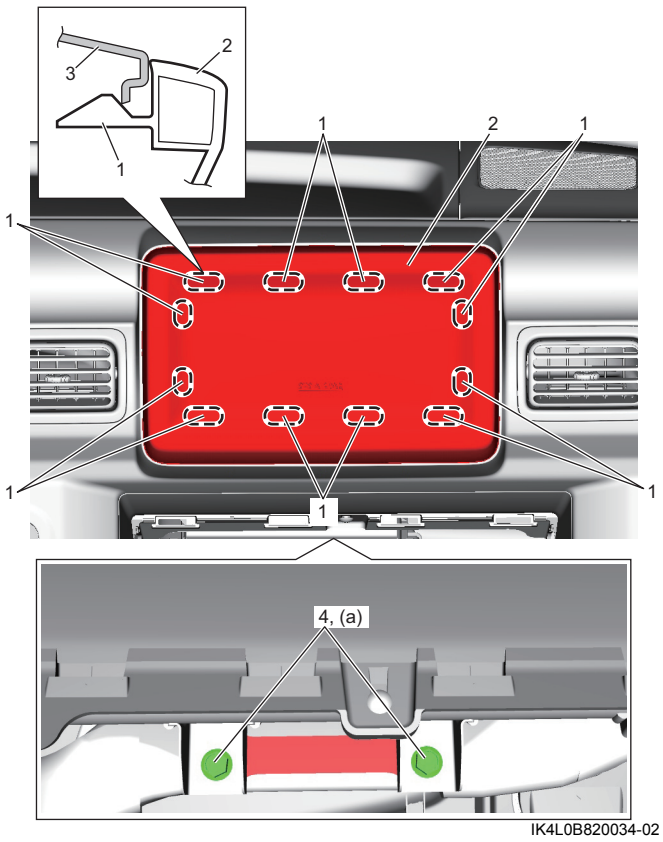

IK4L0B820034-02

- Kích hoạt hệ thống túi khí. ☞(Trang 8B-44)

Kiểm tra cụm túi khí hành khách

AENK4L0B8206009

⚠ CẢNH BÁO

Việc không thực hiện đúng các phòng ngừa khi kiểm tra cụm túi khí hành khách có thể làm cho túi khí bị bung ra bất ngờ, dẫn đến thương tích cá nhân.
Tuyệt đối không đo điện trở của cụm túi khí.

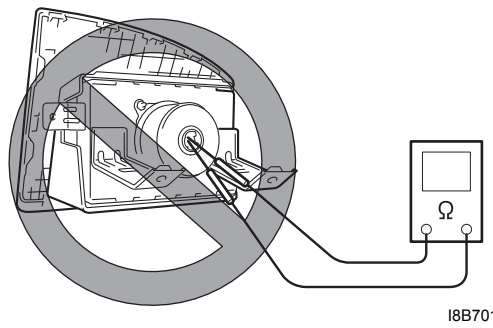

I8B701821043-01

Kiểm tra cụm túi khí và nếu phát hiện bất kỳ tình trạng nào sau đây, thay mới cụm túi khí.

- Túi khí bị bung.
- Cụm túi khí bị hỏng hoặc bị tác động mạnh.
- Giắc cắm bị hỏng.
- Giá đỡ cụm túi khí bị biến dạng hoặc hư hỏng.

Tháo và lắp cảm biến va chạm phía trước

AENK4L0B8206013

⚠ CẢNH BÁO

Việc không thực hiện đúng các phòng ngừa khi xử lý các cảm biến của hệ thống túi khí có thể dẫn đến thương tích cá nhân do hệ thống túi khí không được kích hoạt trong trường hợp xảy ra tai nạn hoặc túi khí bị bung bất ngờ.

- **Tuyệt đối không tác động hay làm rung lắc cảm biến. Nếu không, không thể đảm bảo cảm biến hoạt động đúng cách.**
- **Luôn siết các bu-lông lắp đến lực siết quy định khi lắp cảm biến. Nếu không, không thể đảm bảo cảm biến hoạt động đúng cách.**