AENK4L0B.book Page 4 Thursday, August 29, 2019 10:31 AM

Sơ đồ mạch điện và hệ thống

Sơ đồ đầu vào/đầu ra hệ thống túi khí

AENK4L0B8202001

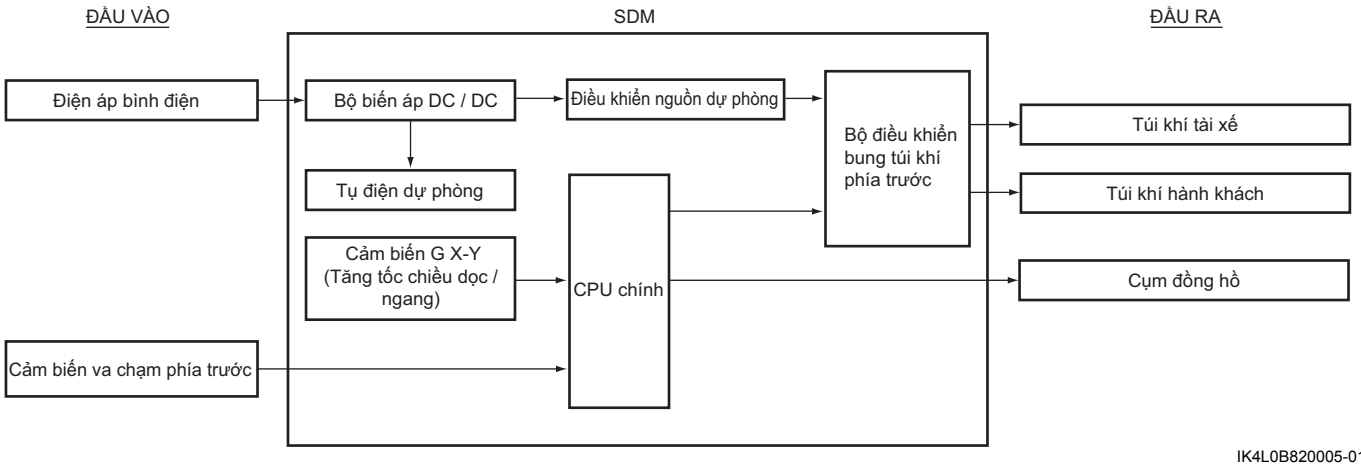

IK4L0B820005-01

Sơ đồ mạch điện hệ thống túi khí

AENK4L0B8202002

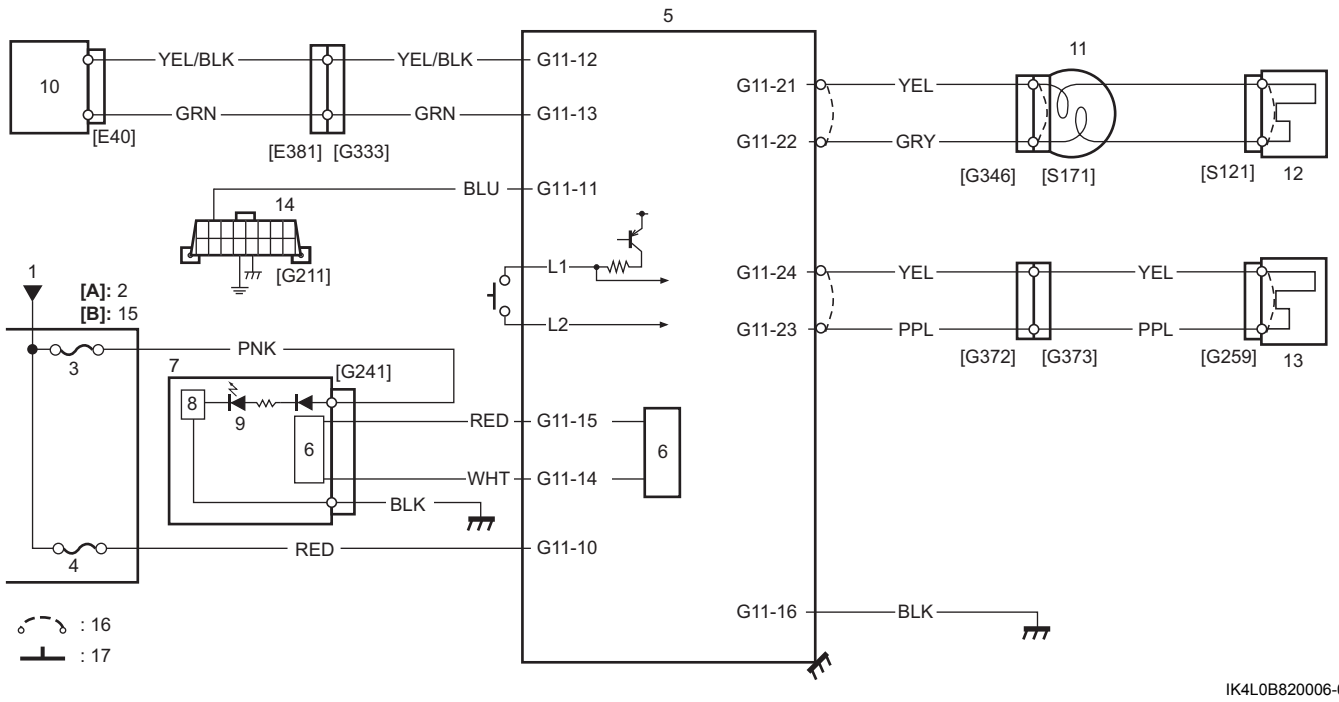

IK4L0B820006-02

[A]: Model J/B	9. Đèn cảnh báo “AIR BAG”
[B]: Model hộp cầu chì	10. Cảm biến va chạm phía trước
1. Nguồn công tắc máy	11. Cụm cuộn dây xoắn
2. J/B	12. Cụm túi khí tài xế
3. Cầu chì đồng hồ táp lô “MTR”	13. Cụm túi khí hành khách
4. Cầu chì túi khí “A/B”	14. DLC
5. SDM	15. Hộp cầu chì
6. Bộ điều khiển CAN	16. Thanh nối tắt
7. Cụm đồng hồ	17. Chân phát hiện kết nối
8. CPU (Cụm đồng hồ)	

AENK4L0B.book Page 5 Thursday, August 29, 2019 10:31 AM

Sơ đồ cực của giắc cắm SDM

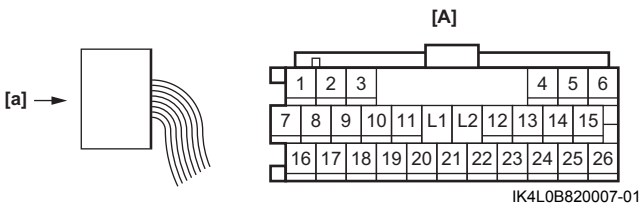

[A]: Giắc cắm SDM “G11” (Góc nhìn: [a])

Giắc cắm “G11”

Cực	Mạch	Cực	Mạch
G11-1	—	G11-14	CAN (Lo)
G11-2	—	G11-15	CAN (Hi)
G11-3	—	G11-16	Nối đất
G11-4	—	G11-17	—
G11-5	—	G11-18	—
G11-6	—	G11-19	—
G11-7	—	G11-20	—
G11-8	—	G11-21	Cụm túi khí tài xế (+)
G11-9	—	G11-22	Cụm túi khí tài xế (–)
G11-10	Bộ cấp nguồn	G11-23	Cụm túi khí hành khách (–)
G11-11	DLC	G11-24	Cụm túi khí hành khách (+)
G11-12	Cảm biến va chạm phía trước (+)	G11-25	—
G11-13	Cảm biến va chạm phía trước (–)	G11-26	—

AENK4L0B.book Page 6 Thursday, August 29, 2019 10:31 AM

Vị trí bộ phận

Vị trí các bộ phận, dây điện và giắc cắm của hệ thống túi khí

AENK4L0B8203001

LƯU Ý

Hình vẽ minh họa xe tay lái thuận (LHD). Đối với xe tay lái nghịch RHD, các bộ phận đánh dấu (*) được lắp ở phía ngược lại.

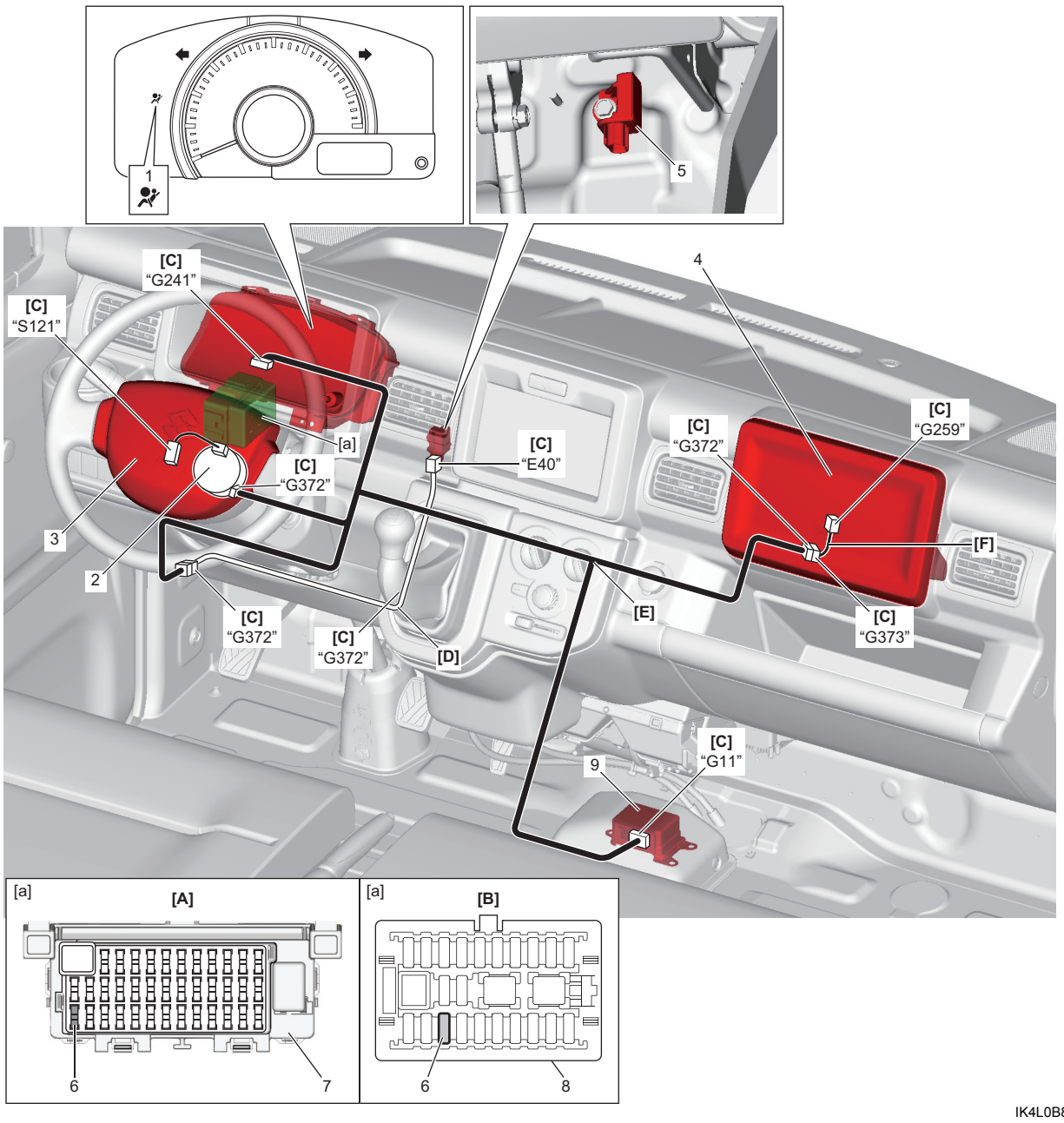

IK4L0B820008-02

[A]: Model J/B	[F]: Dây túi khí hành khách	5. Cảm biến va chạm phía trước
[B]: Model hộp cầu chì	1. Đèn cảnh báo "AIR BAG"	6. Cầu chì túi khí "A/B"
[C]: Số giắc cắm	2. Cụm cuộn dây xoắn	7. J/B
[D]: Bộ dây điện chính	3. Cụm túi khí tài xế	8. Hộp cầu chì
[E]: Dây điện táp lô	4. Cụm túi khí hành khách	9. SDM