AENK4L0B.book Page 4 Thursday, August 29, 2019 10:31 AM

Sơ đồ mạch điện và hệ thống

Sơ đồ đầu vào/đầu ra hệ thống túi khí

AENK4L0B8202001

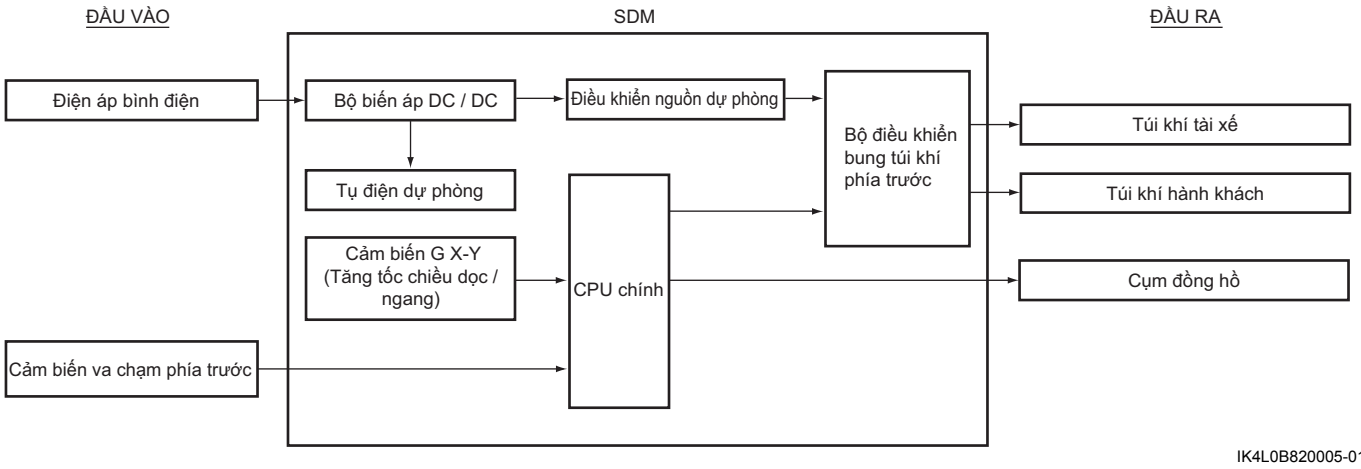

IK4L0B820005-01

Sơ đồ mạch điện hệ thống túi khí

AENK4L0B8202002

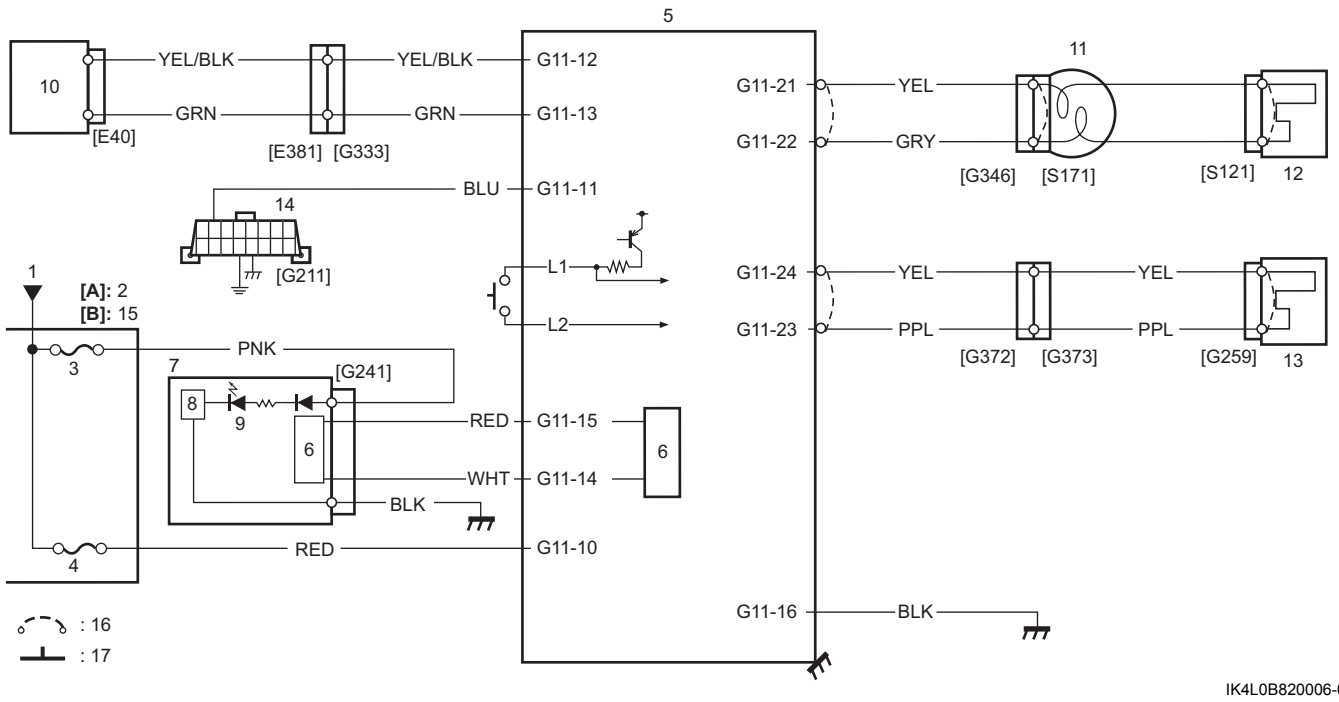

IK4L0B820006-02

[A]: Model J/B	9. Đèn cảnh báo “AIR BAG”
[B]: Model hộp cầu chì	10. Cảm biến va chạm phía trước
1. Nguồn công tắc máy	11. Cụm cuộn dây xoắn
2. J/B	12. Cụm túi khí tài xế
3. Cầu chì đồng hồ táp lô “MTR”	13. Cụm túi khí hành khách
4. Cầu chì túi khí “A/B”	14. DLC
5. SDM	15. Hộp cầu chì
6. Bộ điều khiển CAN	16. Thanh nối tắt
7. Cụm đồng hồ	17. Chân phát hiện kết nối
8. CPU (Cụm đồng hồ)	