AENK4L0B.book Page 50 Thursday, August 29, 2019 10:31 AM

Lắp

Thực hiện ngược lại quy trình tháo, lưu ý những điểm sau.

- Lắp chắc chắn các vấu (1) của cụm túi khí hành khách (2) vào táp lô (3).
- Khóa chắc chắn giắc cắm của cụm túi khí hành khách.
- Siết bu-lông cụm túi khí hành khách (4) đến lực siết quy định.

  Lực siết
  Bu-lông cụm túi khí hành khách (a):
  23 N·m (2,3 kgf-m, 17,0 lbf-ft)

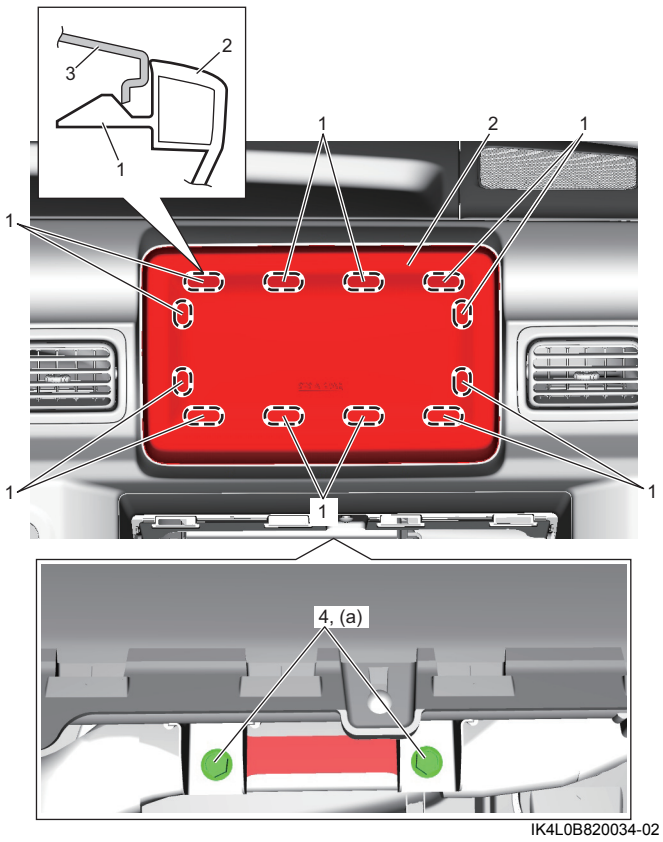

IK4L0B820034-02

- Kích hoạt hệ thống túi khí. ☞(Trang 8B-44)

Kiểm tra cụm túi khí hành khách

AENK4L0B8206009

⚠ CẢNH BÁO

Việc không thực hiện đúng các phòng ngừa khi kiểm tra cụm túi khí hành khách có thể làm cho túi khí bị bung ra bất ngờ, dẫn đến thương tích cá nhân.
Tuyệt đối không đo điện trở của cụm túi khí.

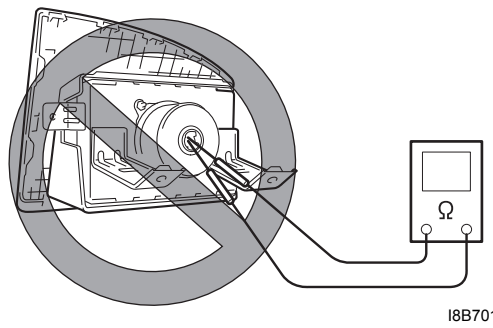

I8B701821043-01

Kiểm tra cụm túi khí và nếu phát hiện bất kỳ tình trạng nào sau đây, thay mới cụm túi khí.

- Túi khí bị bung.
- Cụm túi khí bị hỏng hoặc bị tác động mạnh.
- Giắc cắm bị hỏng.
- Giá đỡ cụm túi khí bị biến dạng hoặc hư hỏng.

Tháo và lắp cảm biến va chạm phía trước

AENK4L0B8206013

⚠ CẢNH BÁO

Việc không thực hiện đúng các phòng ngừa khi xử lý các cảm biến của hệ thống túi khí có thể dẫn đến thương tích cá nhân do hệ thống túi khí không được kích hoạt trong trường hợp xảy ra tai nạn hoặc túi khí bị bung bất ngờ.

- **Tuyệt đối không tác động hay làm rung lắc cảm biến. Nếu không, không thể đảm bảo cảm biến hoạt động đúng cách.**
- **Luôn siết các bu-lông lắp đến lực siết quy định khi lắp cảm biến. Nếu không, không thể đảm bảo cảm biến hoạt động đúng cách.**