AENK4L0B.book Page 51 Thursday, August 29, 2019 10:31 AM

Tháo

1) Vô hiệu hóa hệ thống túi khí. ☞(Trang 8B-44)
2) Rút giắc cắm cảm biến va chạm phía trước (1) như sau.
   a) Tháo chốt trượt (2) bằng cách trượt nó theo hướng mũi tên “1”.
   b) Rút giắc cắm cảm biến va chạm phía trước bằng cách kéo theo hướng mũi tên “2”.
3) Tháo bu-lông cảm biến va chạm phía trước (3) và tháo cảm biến va chạm phía trước (4) khỏi bửng trước cabin (5).

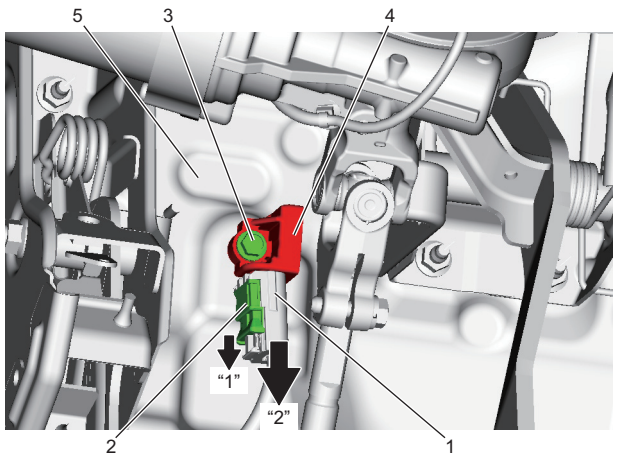

IK4L0B820035-01

Lắp

Thực hiện ngược lại quy trình tháo, lưu ý những điểm sau.

- Kiểm tra để đảm bảo không có tình trạng lỗi nào sau đây.
  – Cong vênh, biến dạng hoặc gỉ trên thanh bên mặt trước
  – Có vật lạ trên cảm biến
- Siết chặt bu-lông cảm biến va chạm phía trước (1) đến lực siết quy định.

  Lực siết
  Bu-lông cảm biến va chạm phía trước (a): 9,0 N·m (0,92 kgf-m, 7,0 lbf-ft)

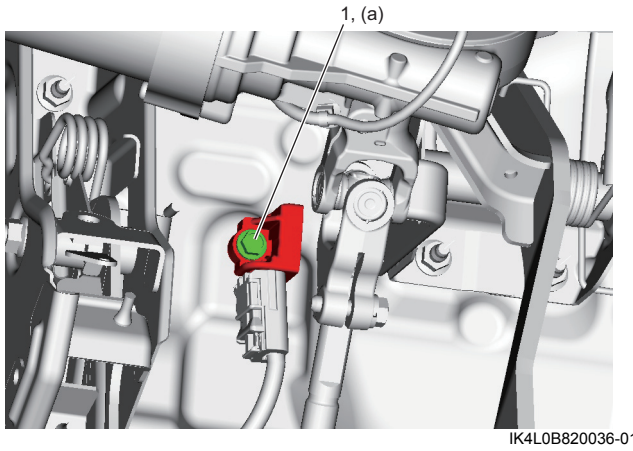

IK4L0B820036-01

- Cắm chặt giắc cắm của cảm biến va chạm phía trước.
- Kích hoạt hệ thống túi khí. ☞(Trang 8B-44)

Kiểm tra cảm biến va chạm phía trước

AENK4L0B8206014

Kiểm tra cảm biến va chạm phía trước, nếu phát hiện bất kỳ tình trạng nào sau đây, hãy thay mới cảm biến này.

- Túi khí tài xế hoặc túi khí hành khách đã bung.
- Kiểm tra cảm biến xem có bị lõm, nứt hay biến dạng không.
- Kiểm tra các giắc cắm cảm biến (phía cảm biến và phía bộ dây) và cơ cấu khóa giắc cắm cảm biến xem có hư hỏng hay nứt vỡ không.
- Kiểm tra cực giắc cắm xem có bị cong, ăn mòn hoặc gỉ sét không.

Lắp dây điện sửa chữa cụm túi khí hành khách

AENK4L0B8206019

1) Vô hiệu hóa hệ thống túi khí. ☞(Trang 8B-44)
2) Tháo cụm túi khí hành khách. ☞(Trang 8B-49)
3) Rút giắc cắm cụm túi khí hành khách (1) khỏi dây điện táp lô (2) như sau.
   a) Tháo chốt trượt (3) bằng cách trượt nó theo hướng mũi tên “1”.
   b) Rút giắc cắm cụm túi khí hành khách bằng cách kéo theo chiều mũi tên “2”.
4) Tháo dây điện cụm túi khí hành khách (4) khỏi thanh đỡ hệ thống lái (5).

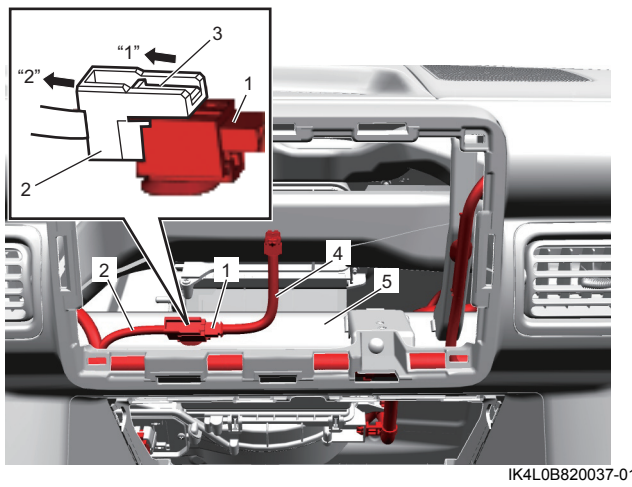

IK4L0B820037-01

5) Lắp dây điện sửa chữa cụm túi khí hành khách vào thanh đỡ hệ thống lái.
6) Nối dây điện sửa chữa cụm túi khí hành khách vào giắc cắm dây điện táp lô như sau.
7) Lắp cụm túi khí hành khách. ☞(Trang 8B-49)
8) Kích hoạt hệ thống túi khí. ☞(Trang 8B-44)
9) Kiểm tra để đảm bảo không phát hiện DTC nào được lưu trong SDM khi xoay công tắc máy về vị trí “ON”.