AENK4L0B.book Page 51 Thursday, August 29, 2019 10:31 AM

Tháo

1) Vô hiệu hóa hệ thống túi khí. ☞(Trang 8B-44)
2) Rút giắc cắm cảm biến va chạm phía trước (1) như sau.
   a) Tháo chốt trượt (2) bằng cách trượt nó theo hướng mũi tên “1”.
   b) Rút giắc cắm cảm biến va chạm phía trước bằng cách kéo theo hướng mũi tên “2”.
3) Tháo bu-lông cảm biến va chạm phía trước (3) và tháo cảm biến va chạm phía trước (4) khỏi bửng trước cabin (5).

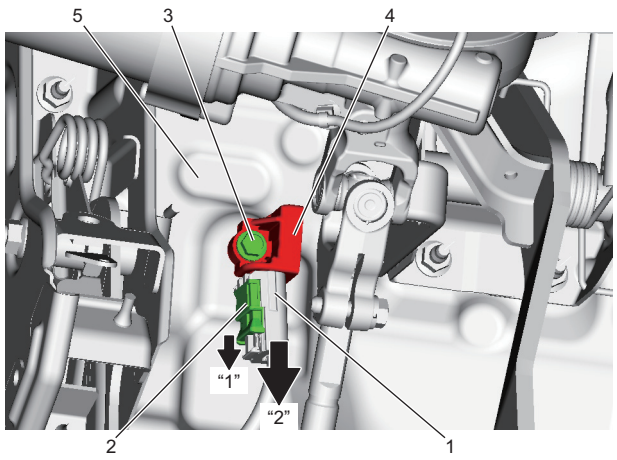

IK4L0B820035-01

Lắp

Thực hiện ngược lại quy trình tháo, lưu ý những điểm sau.

- Kiểm tra để đảm bảo không có tình trạng lỗi nào sau đây.
  – Cong vênh, biến dạng hoặc gỉ trên thanh bên mặt trước
  – Có vật lạ trên cảm biến
- Siết chặt bu-lông cảm biến va chạm phía trước (1) đến lực siết quy định.

  Lực siết
  Bu-lông cảm biến va chạm phía trước (a): 9,0 N·m (0,92 kgf-m, 7,0 lbf-ft)

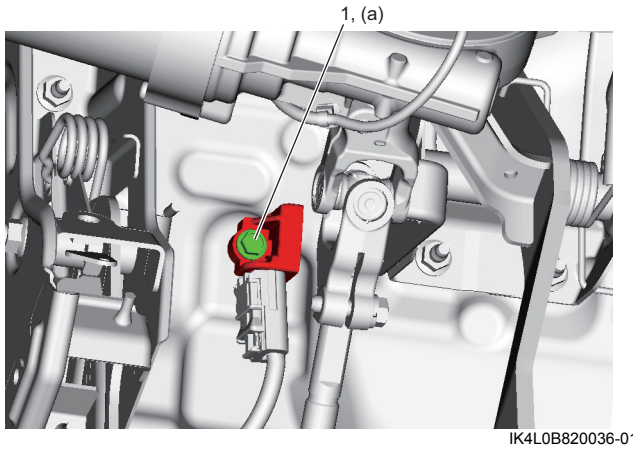

IK4L0B820036-01

- Cắm chặt giắc cắm của cảm biến va chạm phía trước.
- Kích hoạt hệ thống túi khí. ☞(Trang 8B-44)

Kiểm tra cảm biến va chạm phía trước

AENK4L0B8206014

Kiểm tra cảm biến va chạm phía trước, nếu phát hiện bất kỳ tình trạng nào sau đây, hãy thay mới cảm biến này.

- Túi khí tài xế hoặc túi khí hành khách đã bung.
- Kiểm tra cảm biến xem có bị lõm, nứt hay biến dạng không.
- Kiểm tra các giắc cắm cảm biến (phía cảm biến và phía bộ dây) và cơ cấu khóa giắc cắm cảm biến xem có hư hỏng hay nứt vỡ không.
- Kiểm tra cực giắc cắm xem có bị cong, ăn mòn hoặc gỉ sét không.

Lắp dây điện sửa chữa cụm túi khí hành khách

AENK4L0B8206019

1) Vô hiệu hóa hệ thống túi khí. ☞(Trang 8B-44)
2) Tháo cụm túi khí hành khách. ☞(Trang 8B-49)
3) Rút giắc cắm cụm túi khí hành khách (1) khỏi dây điện táp lô (2) như sau.
   a) Tháo chốt trượt (3) bằng cách trượt nó theo hướng mũi tên “1”.
   b) Rút giắc cắm cụm túi khí hành khách bằng cách kéo theo chiều mũi tên “2”.
4) Tháo dây điện cụm túi khí hành khách (4) khỏi thanh đỡ hệ thống lái (5).

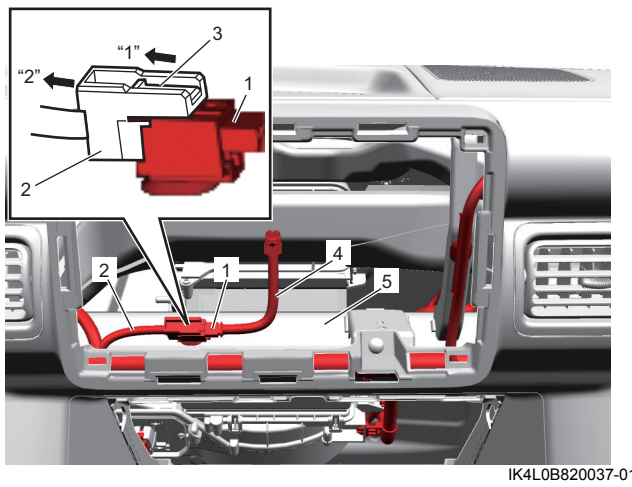

IK4L0B820037-01

5) Lắp dây điện sửa chữa cụm túi khí hành khách vào thanh đỡ hệ thống lái.
6) Nối dây điện sửa chữa cụm túi khí hành khách vào giắc cắm dây điện táp lô như sau.
7) Lắp cụm túi khí hành khách. ☞(Trang 8B-49)
8) Kích hoạt hệ thống túi khí. ☞(Trang 8B-44)
9) Kiểm tra để đảm bảo không phát hiện DTC nào được lưu trong SDM khi xoay công tắc máy về vị trí “ON”.

AENK4L0B.book Page 52 Thursday, August 29, 2019 10:31 AM

Thải bỏ cụm túi khí và bộ căng dây đai an toàn

AENK4L0B8206020

⚠ CẢNH BÁO

Không thực hiện đúng quy trình bung/kích hoạt túi khí khi thải bỏ cụm túi khí hoặc bộ căng dây đai an toàn chưa kích hoạt thì có nguy cơ gây thương tích cá nhân và các vấn đề về sức khỏe do tiếp xúc với các chất độc hại có thể thoát ra nếu chỗ bịt bình chứa bung túi khí bị vỡ.
Trước khi thải bỏ bất kỳ bộ căng dây đai an toàn hoặc cụm túi khí nào chưa được kích hoạt, hãy thực hiện bung/kích hoạt bộ phận này theo đúng quy trình được chỉ định. Tuyệt đối không được thải bỏ bất kỳ bộ căng dây đai an toàn hoặc cụm túi khí nào chưa được kích hoạt bằng phương pháp thải bỏ thông thường.

Cụm túi khí / bộ căng dây đai an toàn có thể bị bung / kích hoạt trong hoặc ngoài xe.
Phương pháp bung / kích hoạt túi khí phụ thuộc vào cách xử lý cuối cùng đối với xe. Hãy xem xét các hướng dẫn sau để xác định phương pháp nào phù hợp nhất cho một tình huống cụ thể.
Bung / Kích hoạt túi khí bên ngoài xe: Khi bạn có ý định trả xe cho trạm sửa chữa, hãy bung (các) cụm túi khí và/hoặc kích hoạt (các) bộ căng dây đai an toàn ngoài xe.
Bung / Kích hoạt túi khí bên trong xe: Khi sắp phá hủy hoặc tháo dỡ xe để lấy các bộ phận, hãy bung (các) cụm túi khí và/hoặc kích hoạt (các) bộ căng dây đai an toàn được lắp đặt trong xe.

⚠ CẢNH BÁO

Không thực hiện đúng các phòng ngừa khi bung cụm túi khí và/hoặc kích hoạt bộ căng dây đai an toàn có thể dẫn đến thương tích cá nhân nghiêm trọng.
Thực hiện tất cả các phòng ngừa sau khi bung cụm túi khí và/hoặc kích hoạt bộ căng dây đai an toàn:

- **Tuân thủ nghiêm ngặt quy trình mô tả trong phần này.**
- **Đọc "Phòng ngừa cho bảo dưỡng và sửa chữa hệ thống túi khí" (Trang 8B-1) và làm theo mọi hướng dẫn được cung cấp.**
- **Chỉ một người thực hiện công việc này để tránh túi khí bị bung/kích hoạt bất ngờ.**
- **Thực hiện công việc này ở khu vực thoáng gió vì sẽ có khói được tạo ra khi cụm túi khí/bộ căng được kích hoạt.**
- **Đeo kính và găng tay bảo hộ trong suốt quá trình thải bỏ. Cụm túi khí/bộ căng dây đai an toàn sẽ được kích hoạt ngay khi được kết nối với bình điện 12 V.**
- **Đeo thiết bị bảo vệ tai thích hợp khi kích hoạt cụm túi khí/bộ căng dây đai an toàn. Ngoài ra, lưu ý những người ở gần khu vực xung quanh nên đeo thiết bị bảo vệ tai thích hợp.**
- **Không kích hoạt hai hay nhiều cụm túi khí, bộ căng dây đai an toàn hoặc kết hợp cả hai cùng một lúc.**
- **Tuyệt đối không kết nối bộ dây bung túi khí với bất kỳ bình điện 12 vôn nào trước khi nối bộ dây bung túi khí vào cụm túi khí hoặc bộ căng dây đai an toàn. Phải ngắt nguồn điện bộ dây bung túi khí và không được nối bộ dây này với bình điện 12 vôn cho đến khi đã chuẩn bị xong cho việc kích hoạt cụm túi khí/bộ căng dây đai an toàn.**
- **Tuyệt đối không rút giắc kích hoạt xử lý cụm túi khí (1) cho đến khi bộ dây bung túi khí (A) được nối với bình điện của xe vì tĩnh điện có thể làm bung túi khí bất ngờ.**
- **Kiểm tra để đảm bảo bộ dây bung túi khí và bộ dây cáp chuyển đổi của dụng cụ chuyên dụng không bị hở, chập mạch hoặc hư hỏng.**

Dụng cụ chuyên dụng
(A): 09932-75032

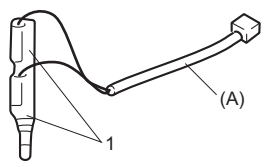

I8G001821052-01

- **Tuyệt đối không đưa tuốc-nơ-vít hoặc dụng cụ loại tương đương vào giắc cắm của cụm túi khí và/hoặc bộ căng dây đai an toàn.**

Bung / Kích hoạt túi khí bên ngoài xe

Tháo

Tháo cụm túi khí hoặc bộ căng dây đai an toàn khỏi xe.

- Cụm túi khí tài xế ☞(Trang 8B-46)
- Cụm túi khí hành khách ☞(Trang 8B-49)
- Bộ căng dây đai an toàn ☞(Trang 8A-6)