AENK4L0B.book Page 52 Thursday, August 29, 2019 10:31 AM

Thải bỏ cụm túi khí và bộ căng dây đai an toàn

AENK4L0B8206020

⚠ CẢNH BÁO

Không thực hiện đúng quy trình bung/kích hoạt túi khí khi thải bỏ cụm túi khí hoặc bộ căng dây đai an toàn chưa kích hoạt thì có nguy cơ gây thương tích cá nhân và các vấn đề về sức khỏe do tiếp xúc với các chất độc hại có thể thoát ra nếu chỗ bịt bình chứa bung túi khí bị vỡ.
Trước khi thải bỏ bất kỳ bộ căng dây đai an toàn hoặc cụm túi khí nào chưa được kích hoạt, hãy thực hiện bung/kích hoạt bộ phận này theo đúng quy trình được chỉ định. Tuyệt đối không được thải bỏ bất kỳ bộ căng dây đai an toàn hoặc cụm túi khí nào chưa được kích hoạt bằng phương pháp thải bỏ thông thường.

Cụm túi khí / bộ căng dây đai an toàn có thể bị bung / kích hoạt trong hoặc ngoài xe.
Phương pháp bung / kích hoạt túi khí phụ thuộc vào cách xử lý cuối cùng đối với xe. Hãy xem xét các hướng dẫn sau để xác định phương pháp nào phù hợp nhất cho một tình huống cụ thể.
Bung / Kích hoạt túi khí bên ngoài xe: Khi bạn có ý định trả xe cho trạm sửa chữa, hãy bung (các) cụm túi khí và/hoặc kích hoạt (các) bộ căng dây đai an toàn ngoài xe.
Bung / Kích hoạt túi khí bên trong xe: Khi sắp phá hủy hoặc tháo dỡ xe để lấy các bộ phận, hãy bung (các) cụm túi khí và/hoặc kích hoạt (các) bộ căng dây đai an toàn được lắp đặt trong xe.

⚠ CẢNH BÁO

Không thực hiện đúng các phòng ngừa khi bung cụm túi khí và/hoặc kích hoạt bộ căng dây đai an toàn có thể dẫn đến thương tích cá nhân nghiêm trọng.
Thực hiện tất cả các phòng ngừa sau khi bung cụm túi khí và/hoặc kích hoạt bộ căng dây đai an toàn:

- **Tuân thủ nghiêm ngặt quy trình mô tả trong phần này.**
- **Đọc "Phòng ngừa cho bảo dưỡng và sửa chữa hệ thống túi khí" (Trang 8B-1) và làm theo mọi hướng dẫn được cung cấp.**
- **Chỉ một người thực hiện công việc này để tránh túi khí bị bung/kích hoạt bất ngờ.**
- **Thực hiện công việc này ở khu vực thoáng gió vì sẽ có khói được tạo ra khi cụm túi khí/bộ căng được kích hoạt.**
- **Đeo kính và găng tay bảo hộ trong suốt quá trình thải bỏ. Cụm túi khí/bộ căng dây đai an toàn sẽ được kích hoạt ngay khi được kết nối với bình điện 12 V.**
- **Đeo thiết bị bảo vệ tai thích hợp khi kích hoạt cụm túi khí/bộ căng dây đai an toàn. Ngoài ra, lưu ý những người ở gần khu vực xung quanh nên đeo thiết bị bảo vệ tai thích hợp.**
- **Không kích hoạt hai hay nhiều cụm túi khí, bộ căng dây đai an toàn hoặc kết hợp cả hai cùng một lúc.**
- **Tuyệt đối không kết nối bộ dây bung túi khí với bất kỳ bình điện 12 vôn nào trước khi nối bộ dây bung túi khí vào cụm túi khí hoặc bộ căng dây đai an toàn. Phải ngắt nguồn điện bộ dây bung túi khí và không được nối bộ dây này với bình điện 12 vôn cho đến khi đã chuẩn bị xong cho việc kích hoạt cụm túi khí/bộ căng dây đai an toàn.**
- **Tuyệt đối không rút giắc kích hoạt xử lý cụm túi khí (1) cho đến khi bộ dây bung túi khí (A) được nối với bình điện của xe vì tĩnh điện có thể làm bung túi khí bất ngờ.**
- **Kiểm tra để đảm bảo bộ dây bung túi khí và bộ dây cáp chuyển đổi của dụng cụ chuyên dụng không bị hở, chập mạch hoặc hư hỏng.**

Dụng cụ chuyên dụng
(A): 09932-75032

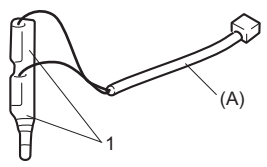

I8G001821052-01

- **Tuyệt đối không đưa tuốc-nơ-vít hoặc dụng cụ loại tương đương vào giắc cắm của cụm túi khí và/hoặc bộ căng dây đai an toàn.**

Bung / Kích hoạt túi khí bên ngoài xe

Tháo

Tháo cụm túi khí hoặc bộ căng dây đai an toàn khỏi xe.

- Cụm túi khí tài xế ☞(Trang 8B-46)
- Cụm túi khí hành khách ☞(Trang 8B-49)
- Bộ căng dây đai an toàn ☞(Trang 8A-6)

AENK4L0B.book Page 53 Thursday, August 29, 2019 10:31 AM

Cài đặt

Cụm túi khí tài xế

1) Khoảng trống (3) trên nền có đường kính khoảng 185 cm (6,1 ft) là vị trí đặt cụm túi khí tài xế (1) để bung túi khí. Nên thực hiện trên nền lát đá, ở ngoài trời, nơi không có hoạt động nào diễn ra. Nếu không thể thực hiện ngoài trời, sử dụng khoảng trống trên sàn xưởng nơi không diễn ra hoạt động nào và có đủ thông gió.
   Kiểm tra để đảm bảo không có vật nào dễ bị hất văng hoặc dễ cháy trong khu vực bung túi khí.
2) Để cụm túi khí tài xế trên nền với vỏ ốp vinyl hướng lên trên (2) trong Bước 1).

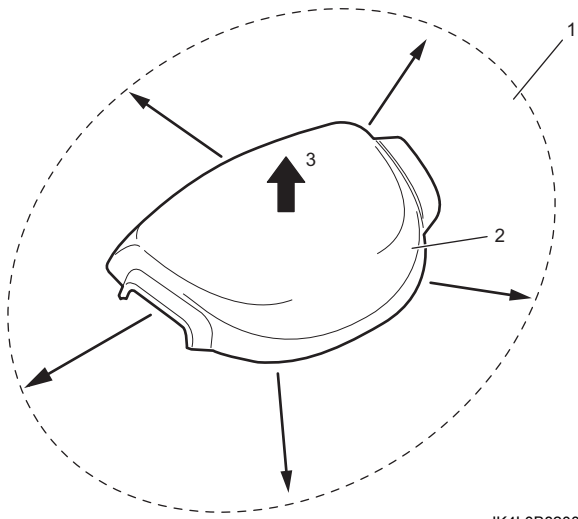

IK4L0B820038-01

3) Nối bộ dây bung túi khí (A) và bộ dây cáp chuyển đổi (B) với cụm túi khí tài xế.

Dụng cụ chuyên dụng
(A): 09932-75032
(B): 09932-76510

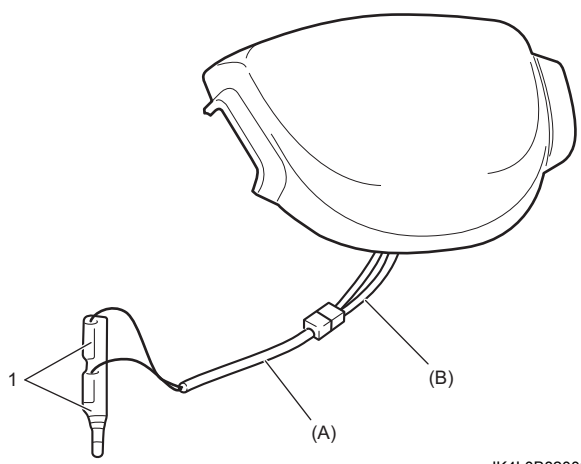

IK4L0B820039-01

1. Giắc kích hoạt xử lý cụm túi khí

Cụm túi khí hành khách

1) Quay bề mặt bung túi khí lên trên và siết chặt gắn vào giá cố định bung túi khí (A) đến lực siết quy định bằng bu-lông cụm túi khí hành khách (1).

Dụng cụ chuyên dụng
(A): 09932-75041

Lực siết
Bu-lông cụm túi khí hành khách (a):
23 N·m (2,3 kgf-m, 17,0 lbf-ft)

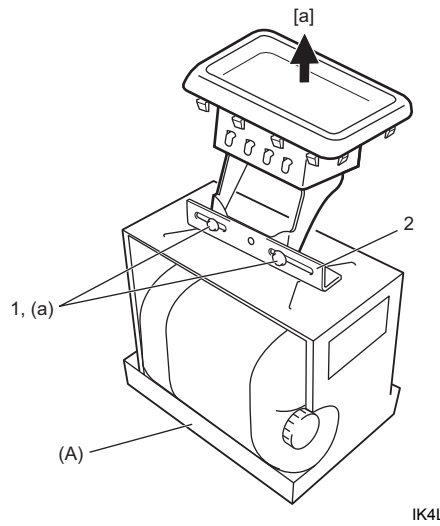

IK4L0B820040-01

[a]:	Hướng bung túi khí
2.	Bộ gá lắp

2) Nối bộ dây bung túi khí (A) và bộ dây cáp chuyển đổi (B) với cụm túi khí hành khách.

Dụng cụ chuyên dụng
(A): 09932-75032
(B): 09932-76510

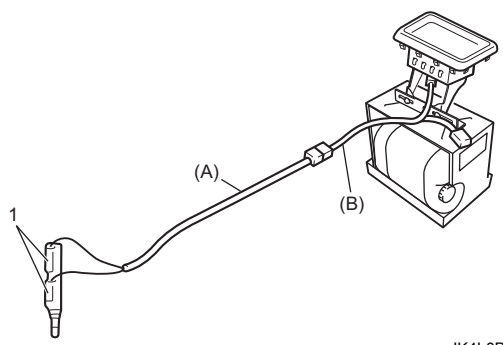

IK4L0B820041-01

1. Giắc kích hoạt xử lý cụm túi khí

AENK4L0B.book Page 54 Thursday, August 29, 2019 10:31 AM

Bung túi khí

1) Khoảng trống (4) trên nền có đường kính khoảng 185 cm (6,1 ft) là vị trí đặt cụm túi khí để bung túi khí. Nên thực hiện trên nền lát đá, ở ngoài trời, nơi không có hoạt động nào diễn ra. Nếu không thể thực hiện ngoài trời, sử dụng khoảng trống trên sàn xưởng nơi không diễn ra hoạt động nào và có đủ thông gió.
   Kiểm tra để đảm bảo không có vật nào dễ bị hất văng hoặc dễ cháy trong khu vực bung túi khí.
2) Trải bộ dây bung túi khí (A) từ cụm túi khí đến hết độ dài 10 m (33 ft).

   Dụng cụ chuyên dụng
   (A): 09932-75032
   (B): 09932-76510

3) Để bình điện xe 12 V (1) gần đầu ngắn mạch của bộ dây bung túi khí (A).
4) Kiểm tra để đảm bảo khu vực xung quanh cụm túi khí không có người hoặc các vật dễ cháy, dễ dễ bị hất văng.
5) Tách hai giắc kích hoạt xử lý cụm túi khí (2) trên bộ dây bung túi khí.
6) Nối bộ dây bung túi khí với bình điện xe 12 V.

⚠ CẢNH BÁO

Không thực hiện đúng các phòng ngừa khi xử lý túi khí đã bung có thể dẫn đến hỏa hoạn, thương tích cá nhân hoặc các vấn đề về sức khỏe.

- **Đợi ít nhất 30 phút trước khi chạm vào bất cứ bề mặt kim loại nào của cụm túi khí đã được kích hoạt.**
- **Để cụm túi khí trong 30 phút hoặc lâu hơn sau khi bung / kích hoạt để tránh xảy ra tai nạn do nhiệt độ cao. Sau khi kiểm tra cụm túi khí đã nguội mới thải bỏ chúng.**
- **Không để cụm túi khí đã kích hoạt gần các vật dễ cháy vì chúng đủ nóng để gây cháy.**
- **Không đổ nước, dầu, v.v..., lên cụm túi khí ngay sau khi kích hoạt.**
- **Tuân thủ tất cả các quy trình được mô tả trong phần này.**

LƯU Ý

- **Khi cụm túi khí bung, sự giãn nở khí nhanh sẽ tạo ra tiếng nổ lớn. Đeo thiết bị bảo vệ tai thích hợp. Thông báo với tất cả những người ở khu vực xung quanh để họ biết bạn chuẩn bị bung cụm túi khí và cần đeo thiết bị bảo vệ tai thích hợp.**
- **Khi cụm túi khí tài xế bung, cụm túi khí tài xế có thể căng phồng lên khoảng 30 cm (1,0 ft) theo chiều thẳng đứng. Đây là phản ứng thông thường do áp lực của sự giãn nở khí nhanh bên trong cụm túi khí tài xế.**
- **Sau khi cụm túi khí đã bung, bề mặt của túi khí có thể chứa cặn bột. Bột này bao gồm chủ yếu là bột ngô (được dùng để bôi trơn khi túi phồng lên) và sản phẩm phụ của phản ứng hóa học.**

AENK4L0B.book Page 55 Thursday, August 29, 2019 10:31 AM

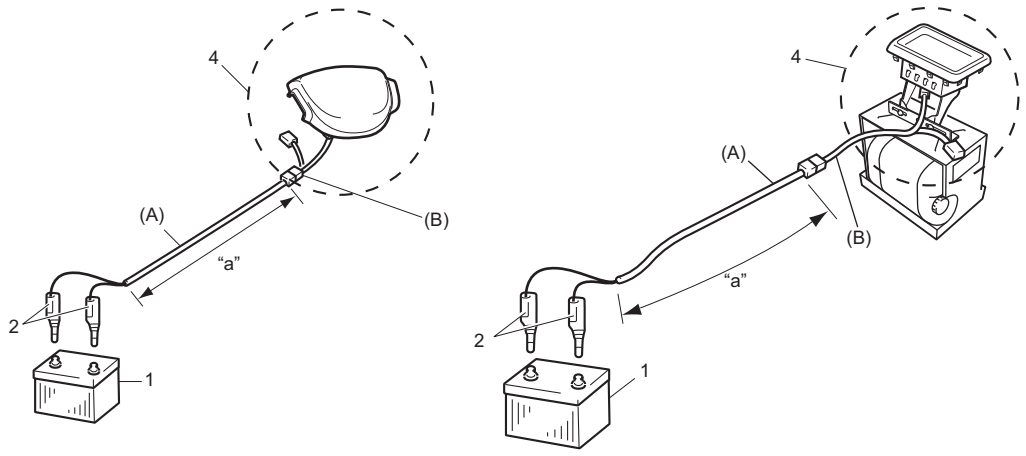

IK4L0B820042-02

"a". 10 m (33 ft)	3. Bạt phủ	4. Khoảng trống 185 cm (6,1 ft)

7) Đeo kính bảo vệ (1) và găng tay (2) có thể bảo vệ mắt và tay của bạn không bỏng rát khi xử lý cụm túi khí đã bung.
8) Thải bỏ cụm túi khí đã bung theo cách thông thường sau khi để nguội ít nhất 30 phút và bọc kín cụm túi khí trong túi nhựa bền.

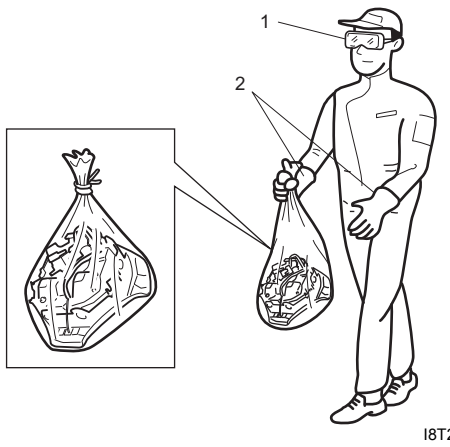

I8T201821025-01

9) Rửa tay bằng dung dịch xà phòng và nước.

AENK4L0B.book Page 56 Thursday, August 29, 2019 10:31 AM

Bung / Kích hoạt túi khí bên trong xe

1) Để xe ở nơi an toàn và đóng kín tất cả các cửa sổ.

⚠ CẨN THẬN

Khi kích hoạt cụm túi khí trong xe, kính cửa sổ có thể vỡ, làm tung các mảnh kính và nội thất ra quanh xe, và có thể dẫn đến thương tích cá nhân.
Che phủ toàn bộ cửa sổ xe bằng vải che, bạt phủ hoặc vật dụng tương tự (1).

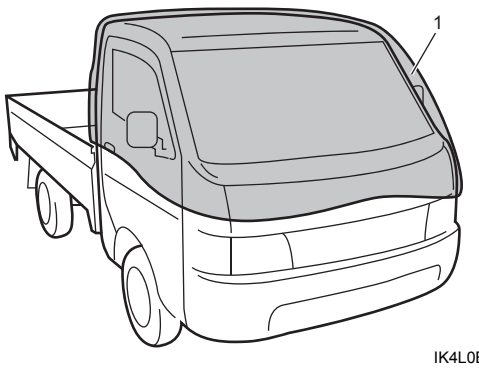

IK4L0B820043-01

2) Vô hiệu hóa hệ thống túi khí. ☞(Trang 8B-44)
3) Nối dụng cụ chuyên dụng vào bộ phận được kích hoạt.

Cụm túi khí tài xế

a) Tháo ốp che dưới trụ lái. ☞(Trang 6B-2)
b) Rút giắc cắm cụm cuộn dây xoắn (1) như sau.
   i) Tháo chốt trượt (2) bằng cách trượt nó theo hướng mũi tên “1”.
   ii) Rút giắc cắm cụm cuộn dây xoắn bằng cách kéo theo hướng mũi tên “2”.
c) Nối bộ dây bung túi khí (A) và bộ dây cáp chuyển đổi (B) (không có hệ thống mở cửa không cần chìa khóa) hoặc bộ dây cáp chuyển đổi (C) (có hệ thống mở cửa không cần chìa khóa) với phía cuộn dây xoắn.

Dụng cụ chuyên dụng
(A): 09932-75032
(B): 09932-78332

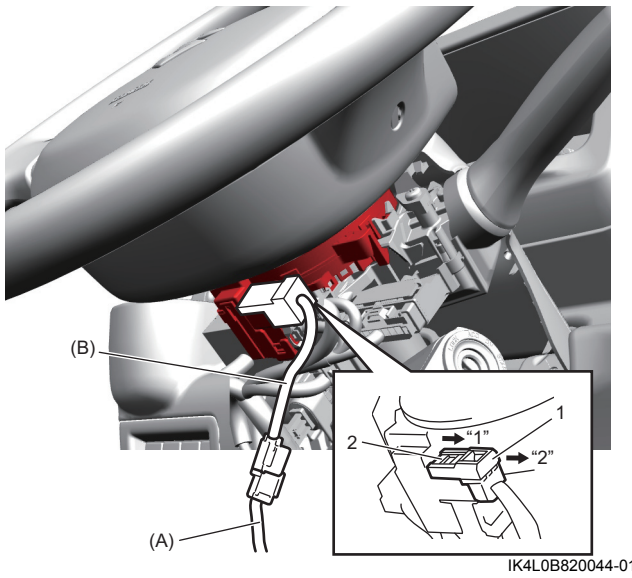

IK4L0B820044-01

Cụm túi khí hành khách

a) Tháo cụm túi khí hành khách. ☞(Trang 8B-49)
b) Rút giắc cắm cụm túi khí hành khách (1) như sau.
   i) Mở nút khóa (2) bằng cách kéo theo hướng mũi tên “1”.
   ii) Rút giắc cắm cụm túi khí hành khách bằng cách kéo theo chiều mũi tên “2”.
c) Nối bộ dây bung túi khí (A) và bộ dây cáp chuyển đổi (B) ở phía cụm túi khí hành khách.

Dụng cụ chuyên dụng
(A): 09932-75032
(B): 09932-76510

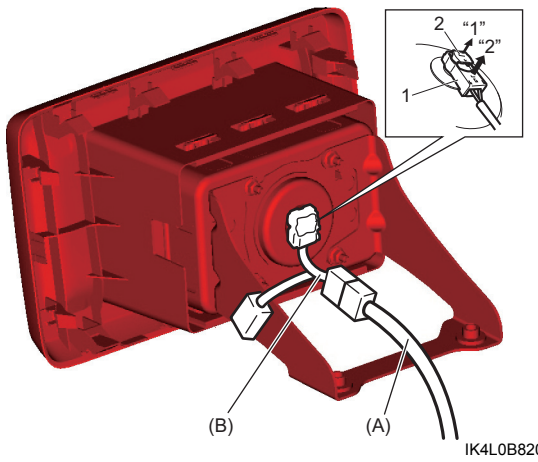

IK4L0B820045-01

4) Kiểm tra để đảm bảo không có ai bên trong xe hay ở gần khu vực đó. Loại bỏ tất cả các vật có thể bị thổi bay hoặc vật dễ cháy khi cụm túi khí bị bung.

AENK4L0B.book Page 57 Thursday, August 29, 2019 10:31 AM

5) Để bình điện xe 12 V (1) gần đầu ngắn mạch của bộ dây bung túi khí.

Dụng cụ chuyên dụng
(A): 09932-75032

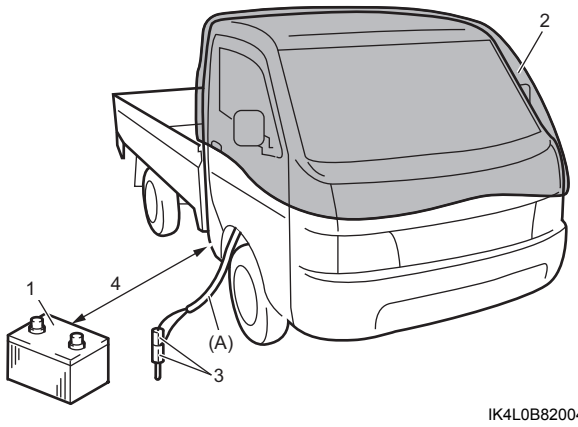

IK4L0B820046-02

2. Bạt phủ	4. 10 m (33 ft)
3. Giắc kích hoạt xử lý cụm túi khí	

6) Tách giắc kích hoạt xử lý cụm túi khí của bộ dây bung túi khí.
7) Cắm giắc kích hoạt xử lý cụm túi khí của bộ dây bung túi khí vào bình điện.

⚠ CẨN THẬN

Không thực hiện đúng các phòng ngừa khi xử lý túi khí đã bung có thể dẫn đến hỏa hoạn, thương tích cá nhân hoặc các vấn đề về sức khỏe.

- **Không để cụm túi khí đã kích hoạt gần các vật dễ cháy vì chúng đủ nóng để gây cháy.**
- **Không đổ nước, dầu, v.v..., lên cụm túi khí ngay sau khi kích hoạt.**
- **Đợi ít nhất 30 phút trước khi chạm vào bất cứ bề mặt kim loại nào của cụm túi khí đã được kích hoạt.**
- **Tuân thủ tất cả các quy trình được mô tả trong phần này.**

LƯU Ý

- **Khi cụm túi khí bung/kích hoạt, sự giãn nở khí nhanh sẽ tạo ra tiếng nổ lớn. Đeo thiết bị bảo vệ tai thích hợp. Thông báo với tất cả những người ở khu vực xung quanh để họ biết bạn chuẩn bị bung cụm túi khí và cần đeo thiết bị bảo vệ tai thích hợp.**
- **Sau khi cụm túi khí đã bung, bề mặt của túi khí có thể chứa cặn bột. Bột này bao gồm chủ yếu là bột ngô (được dùng để bôi trơn khi túi phồng lên) và sản phẩm phụ của phản ứng hóa học.**

Thải bỏ cụm túi khí đã bung

AENK4L0B8206021

⚠ CẢNH BÁO

Không thực hiện đúng quy trình bung/kích hoạt túi khí khi thải bỏ cụm túi khí chưa kích hoạt thì có nguy cơ gây thương tích cá nhân và các vấn đề về sức khỏe do tiếp xúc với các chất độc hại có thể thoát ra nếu chỗ bịt bình chứa bung túi khí bị vỡ.
Trước khi thải bỏ bất kỳ bộ căng dây đai an toàn hoặc cụm túi khí nào chưa được kích hoạt, hãy thực hiện bung/kích hoạt bộ phận này theo đúng quy trình được chỉ định. Tuyệt đối không được thải bỏ bất kỳ bộ căng dây đai an toàn hoặc cụm túi khí nào chưa được kích hoạt bằng phương pháp thải bỏ thông thường.

Có thể thải bỏ cụm túi khí đã bung theo phương pháp tương tự để thải bỏ các bộ phận khác. Tuy nhiên, khi thải bỏ chúng, cần chú ý những điểm sau.

- Cụm túi khí ngay sau khi bung rất nóng. Hãy chờ 30 phút để chúng nguội đi trước khi xử lý.
- Tuyệt đối không đổ nước và dầu, v.v... vào cụm túi khí đã bung để làm nguội chúng. Không dẫm lên cụm túi khí đã bung.

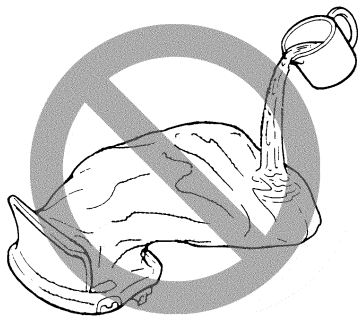

IYSQ01820095-01

- Sau khi cụm túi khí đã bị bung, bề mặt của túi khí có thể chứa cặn bột. Như với nhiều quy trình bảo dưỡng khác, đeo găng tay và kính an toàn.
- Khi thải bỏ cụm túi khí đã bung, hãy bọc kín chúng trong túi nhựa.

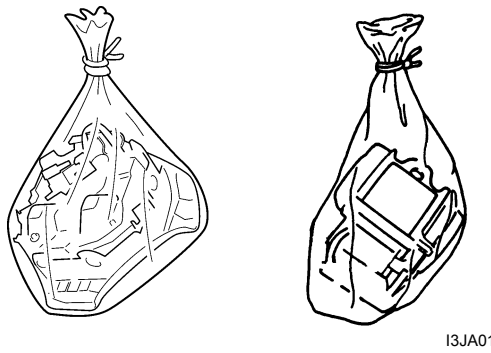

I3JA01820119-01

- Khi cụm túi khí đã bung bên trong xe, hãy giữ nguyên vị trí của chúng như khi lắp đặt vào xe và cắt chúng ra.
- Rửa tay bằng dung dịch xà phòng và nước sau khi xử lý.