AENK4L0B.book Page 57 Thursday, August 29, 2019 10:31 AM

5) Để bình điện xe 12 V (1) gần đầu ngắn mạch của bộ dây bung túi khí.

Dụng cụ chuyên dụng
(A): 09932-75032

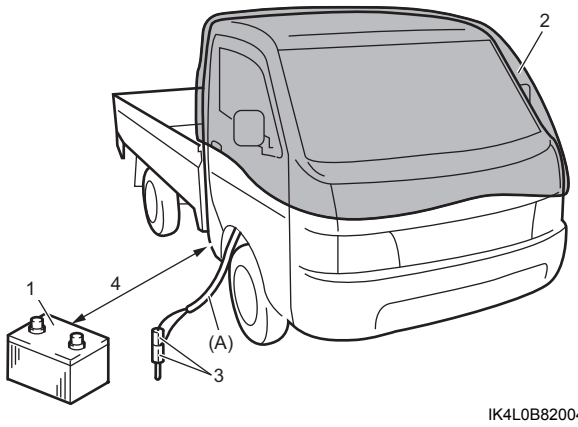

IK4L0B820046-02

2. Bạt phủ	4. 10 m (33 ft)
3. Giắc kích hoạt xử lý cụm túi khí	

6) Tách giắc kích hoạt xử lý cụm túi khí của bộ dây bung túi khí.
7) Cắm giắc kích hoạt xử lý cụm túi khí của bộ dây bung túi khí vào bình điện.

⚠ CẨN THẬN

Không thực hiện đúng các phòng ngừa khi xử lý túi khí đã bung có thể dẫn đến hỏa hoạn, thương tích cá nhân hoặc các vấn đề về sức khỏe.

- **Không để cụm túi khí đã kích hoạt gần các vật dễ cháy vì chúng đủ nóng để gây cháy.**
- **Không đổ nước, dầu, v.v..., lên cụm túi khí ngay sau khi kích hoạt.**
- **Đợi ít nhất 30 phút trước khi chạm vào bất cứ bề mặt kim loại nào của cụm túi khí đã được kích hoạt.**
- **Tuân thủ tất cả các quy trình được mô tả trong phần này.**

LƯU Ý

- **Khi cụm túi khí bung/kích hoạt, sự giãn nở khí nhanh sẽ tạo ra tiếng nổ lớn. Đeo thiết bị bảo vệ tai thích hợp. Thông báo với tất cả những người ở khu vực xung quanh để họ biết bạn chuẩn bị bung cụm túi khí và cần đeo thiết bị bảo vệ tai thích hợp.**
- **Sau khi cụm túi khí đã bung, bề mặt của túi khí có thể chứa cặn bột. Bột này bao gồm chủ yếu là bột ngô (được dùng để bôi trơn khi túi phồng lên) và sản phẩm phụ của phản ứng hóa học.**

Thải bỏ cụm túi khí đã bung

AENK4L0B8206021

⚠ CẢNH BÁO

Không thực hiện đúng quy trình bung/kích hoạt túi khí khi thải bỏ cụm túi khí chưa kích hoạt thì có nguy cơ gây thương tích cá nhân và các vấn đề về sức khỏe do tiếp xúc với các chất độc hại có thể thoát ra nếu chỗ bịt bình chứa bung túi khí bị vỡ.
Trước khi thải bỏ bất kỳ bộ căng dây đai an toàn hoặc cụm túi khí nào chưa được kích hoạt, hãy thực hiện bung/kích hoạt bộ phận này theo đúng quy trình được chỉ định. Tuyệt đối không được thải bỏ bất kỳ bộ căng dây đai an toàn hoặc cụm túi khí nào chưa được kích hoạt bằng phương pháp thải bỏ thông thường.

Có thể thải bỏ cụm túi khí đã bung theo phương pháp tương tự để thải bỏ các bộ phận khác. Tuy nhiên, khi thải bỏ chúng, cần chú ý những điểm sau.

- Cụm túi khí ngay sau khi bung rất nóng. Hãy chờ 30 phút để chúng nguội đi trước khi xử lý.
- Tuyệt đối không đổ nước và dầu, v.v... vào cụm túi khí đã bung để làm nguội chúng. Không dẫm lên cụm túi khí đã bung.

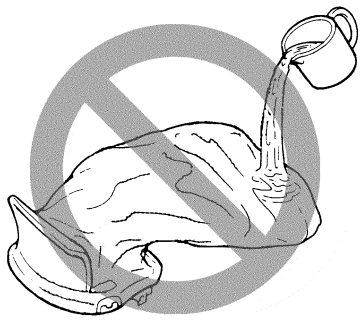

IYSQ01820095-01

- Sau khi cụm túi khí đã bị bung, bề mặt của túi khí có thể chứa cặn bột. Như với nhiều quy trình bảo dưỡng khác, đeo găng tay và kính an toàn.
- Khi thải bỏ cụm túi khí đã bung, hãy bọc kín chúng trong túi nhựa.

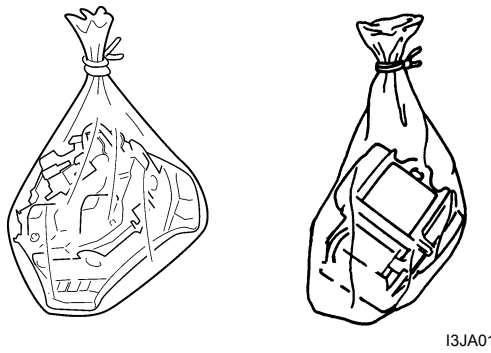

I3JA01820119-01

- Khi cụm túi khí đã bung bên trong xe, hãy giữ nguyên vị trí của chúng như khi lắp đặt vào xe và cắt chúng ra.
- Rửa tay bằng dung dịch xà phòng và nước sau khi xử lý.

AENK4L0B.book Page 58 Thursday, August 29, 2019 10:31 AM

Thông số kỹ thuật

Thông số lực siết

AENK4L0B8207001

Bộ phận siết	Lực siết			Lưu ý
	N·m	kgf-m	lbf-ft	
Bu-lông SDM	9,0	0,92	7,0	☞(Trang 8B-45)
Bu-lông cụm túi khí hành khách	23	2,3	17,0	☞(Trang 8B-50) / ☞(Trang 8B-53)
Bu-lông cảm biến va chạm phía trước	9,0	0,92	7,0	☞(Trang 8B-51)

Tham khảo:
Để biết thông tin về lực siết của các bản siết lực không được trình bày trong trang này, tham khảo:
“Thông tin về bản siết lực” trong Phần 0A (Trang 0A-5)

Dụng cụ và thiết bị chuyên dụng

Sử dụng dụng cụ chuyên dụng

AENK4L0B8208001

Hãy làm quen với các dụng cụ liệt kê trong mục “Dụng cụ chuyên dụng”. Nghiên cứu cách sử dụng chuẩn xác của các dụng cụ đo như Dụng cụ tải túi khí tài xế / hành khách, Bộ nối kiểm tra giắc cắm và đồng hồ vạn năng kỹ thuật số.

Dụng cụ chuyên dụng
(A): 09932-76010

Phải sử dụng dụng cụ này bất cứ khi nào cần thực hiện kiểm tra hoặc đo cực trong quá trình chẩn đoán.
Sử dụng bộ nối phù hợp trong dụng cụ chuyên dụng sẽ giúp kiểm tra để đảm bảo cực không bị hư hỏng do tiếp xúc với đầu đo của đồng hồ vạn năng, chẳng hạn như bị kéo hoặc cong.

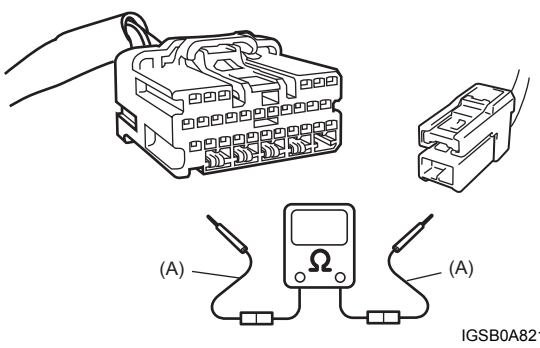

IGSB0A821059-01

Bộ chuyển đổi (1) cũng sẽ cho biết liệu lực tiếp xúc có đủ không, giúp tìm chỗ hở hoặc hở gián đoạn do tiếp xúc cực kém. Lắp dụng cụ tháo thanh nối tắt SDM (3) vào giắc cắm SDM (2) để tháo thanh nối tắt.

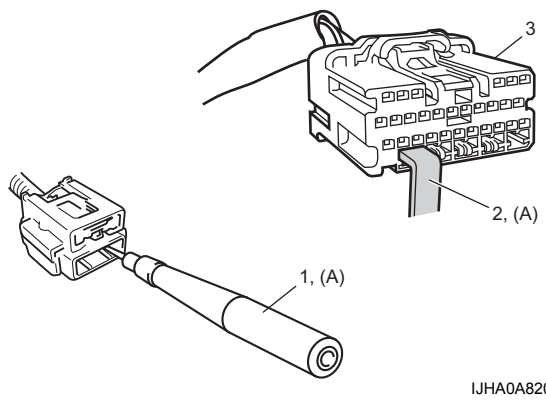

IJHA0A820040-01

Dụng cụ chuyên dụng
(C): 09932-75011

Dụng cụ này được sử dụng như thiết bị an toàn hỗ trợ chẩn đoán và giúp tránh tình trạng cụm túi khí bị bung bất ngờ. Dụng cụ tải có ba giắc cắm gắn với vỏ, hoạt động bằng điện và có vai trò như thiết bị tải điện trở phụ.
Sử dụng giắc cắm “BASE OF COLUMN” (1) thay cho tải điện trở của cụm túi khí tài xế và cuộn dây xoắn.
Sử dụng giắc cắm “STEERING WHEEL” (2) thay cho tải điện trở của cụm túi khí tài xế / hành khách và bộ căng dây đai an toàn.
Không sử dụng giắc cắm “PASSENGER INFLATOR” (3).
Bằng cách nối dụng cụ tải thay cho cụm bơm và bộ căng, có thể thực hiện được công tác bảo trì xác định vị trí nguyên nhân sự cố - bất kể sự cố nằm trong bộ dây hay trong bộ phận.

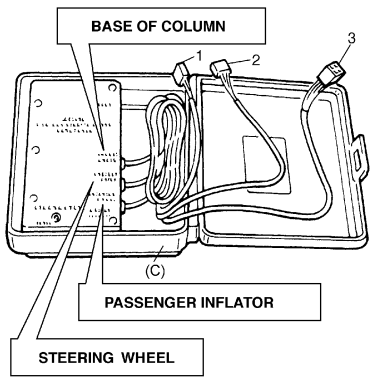

IDAA0A820174-01