AENK4L0B.book Page 58 Thursday, August 29, 2019 10:31 AM

Thông số kỹ thuật

Thông số lực siết

AENK4L0B8207001

Bộ phận siết	Lực siết			Lưu ý
	N·m	kgf-m	lbf-ft	
Bu-lông SDM	9,0	0,92	7,0	☞(Trang 8B-45)
Bu-lông cụm túi khí hành khách	23	2,3	17,0	☞(Trang 8B-50) / ☞(Trang 8B-53)
Bu-lông cảm biến va chạm phía trước	9,0	0,92	7,0	☞(Trang 8B-51)

Tham khảo:
Để biết thông tin về lực siết của các bản siết lực không được trình bày trong trang này, tham khảo:
“Thông tin về bản siết lực” trong Phần 0A (Trang 0A-5)

Dụng cụ và thiết bị chuyên dụng

Sử dụng dụng cụ chuyên dụng

AENK4L0B8208001

Hãy làm quen với các dụng cụ liệt kê trong mục “Dụng cụ chuyên dụng”. Nghiên cứu cách sử dụng chuẩn xác của các dụng cụ đo như Dụng cụ tải túi khí tài xế / hành khách, Bộ nối kiểm tra giắc cắm và đồng hồ vạn năng kỹ thuật số.

Dụng cụ chuyên dụng
(A): 09932-76010

Phải sử dụng dụng cụ này bất cứ khi nào cần thực hiện kiểm tra hoặc đo cực trong quá trình chẩn đoán.
Sử dụng bộ nối phù hợp trong dụng cụ chuyên dụng sẽ giúp kiểm tra để đảm bảo cực không bị hư hỏng do tiếp xúc với đầu đo của đồng hồ vạn năng, chẳng hạn như bị kéo hoặc cong.

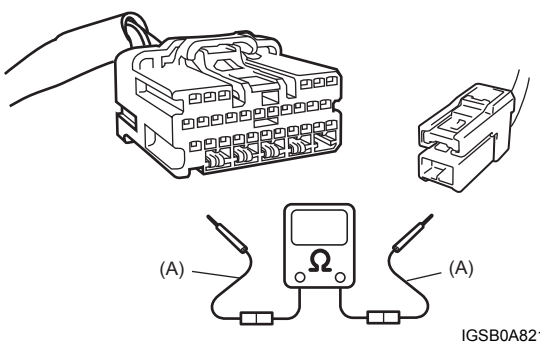

IGSB0A821059-01

Bộ chuyển đổi (1) cũng sẽ cho biết liệu lực tiếp xúc có đủ không, giúp tìm chỗ hở hoặc hở gián đoạn do tiếp xúc cực kém. Lắp dụng cụ tháo thanh nối tắt SDM (3) vào giắc cắm SDM (2) để tháo thanh nối tắt.

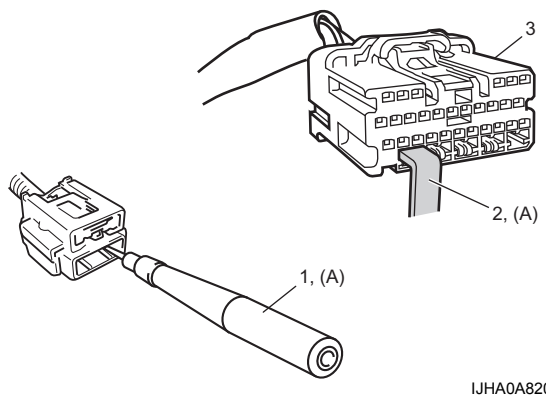

IJHA0A820040-01

Dụng cụ chuyên dụng
(C): 09932-75011

Dụng cụ này được sử dụng như thiết bị an toàn hỗ trợ chẩn đoán và giúp tránh tình trạng cụm túi khí bị bung bất ngờ. Dụng cụ tải có ba giắc cắm gắn với vỏ, hoạt động bằng điện và có vai trò như thiết bị tải điện trở phụ.
Sử dụng giắc cắm “BASE OF COLUMN” (1) thay cho tải điện trở của cụm túi khí tài xế và cuộn dây xoắn.
Sử dụng giắc cắm “STEERING WHEEL” (2) thay cho tải điện trở của cụm túi khí tài xế / hành khách và bộ căng dây đai an toàn.
Không sử dụng giắc cắm “PASSENGER INFLATOR” (3).
Bằng cách nối dụng cụ tải thay cho cụm bơm và bộ căng, có thể thực hiện được công tác bảo trì xác định vị trí nguyên nhân sự cố - bất kể sự cố nằm trong bộ dây hay trong bộ phận.

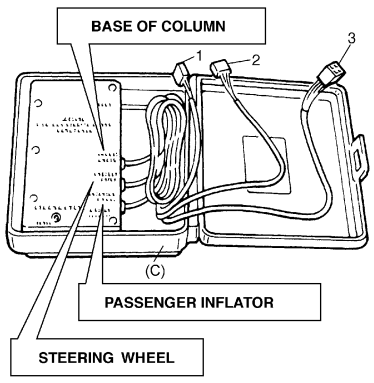

IDAA0A820174-01