AENK4L0B.book Page 7 Thursday, August 29, 2019 10:31 AM

Thông tin và quy trình chẩn đoán

Kiểm tra hệ thống chẩn đoán túi khí

AENK4L0B8204001

Tham khảo “Phòng ngừa cho bảo dưỡng và sửa chữa hệ thống túi khí” (Trang 8B-1), kiểm tra hệ thống túi khí theo quy trình sau.

Bước	Hành động	Có	Không
1	**Kiểm tra DTC** 1) Kiểm tra DTC, tham khảo “Kiểm tra DTC” (Trang 8B-9). 2) Xóa DTC, tham khảo “Xóa DTC” (Trang 8B-9). *Có (các) DTC nào khi kiểm tra lại không?*	Chuyển sang quy trình chẩn đoán cho DTC thích hợp, và chuyển sang Bước 5.	Chuyển sang Bước 2.
2	**Kiểm tra bằng mắt thường** 1) Tiến hành kiểm tra bằng mắt thường, tham khảo “Kiểm tra bằng mắt thường” (Trang 8B-7). *Có tình trạng lỗi nào không?*	Sửa bộ phận lỗi hoặc thay thế và chuyển sang Bước 5.	Chuyển sang Bước 3.
3	**Kiểm tra dấu hiệu va chạm** 1) Kiểm tra dấu hiệu va chạm của xe. *Có bất cứ dấu hiệu va chạm nào không?*	Kiểm tra các giắc cắm lỗi và thay chúng theo “Sửa chữa và kiểm tra cần thiết sau tai nạn” (Trang 8B-42), và chuyển sang Bước 5.	Chuyển sang Bước 4.
4	**Kiểm tra sự cố gián đoạn** 1) Kiểm tra sự cố gián đoạn, tham khảo “Kiểm tra tình trạng tiếp xúc chập chờn và tiếp xúc kém” trong Phần 00 (Trang 00-11). *Có tình trạng lỗi nào không?*	Sửa bộ phận lỗi hoặc thay thế và chuyển sang Bước 5.	Chuyển sang Bước 5.
5	**Kiểm tra xác nhận lần cuối** 1) Kiểm tra để đảm triệu chứng sự cố đã được khắc phục và hệ thống túi khí không còn tình trạng bất thường. Nếu lỗi đã được sửa liên quan đến DTC, hãy xóa DTC đó và kiểm tra để đảm bảo không còn DTC báo lỗi. *Sự cố có lặp lại không?*	Trở lại Bước 1.	Kết thúc.

Kiểm tra bằng mắt thường

AENK4L0B8204002

Kiểm tra bằng mắt thường những bộ phận và hệ thống sau đây.

Mục kiểm tra		Tham khảo
Bình điện	Mực dung dịch, rò rỉ	“Mô tả bình điện” trong Phần 1J (Trang 1J-2)
Các giắc cắm của bộ dây điện	Ngắt kết nối, ma sát	“Kiểm tra tình trạng tiếp xúc chập chờn và tiếp xúc kém” trong Phần 00 (Trang 00-11)
Cầu chì	Cháy	“Vị trí các bộ phận, dây điện và giắc cắm của hệ thống túi khí” (Trang 8B-6)
Bộ phận hệ thống túi khí	Lắp đặt, hư hỏng	
Các bộ phận khác có thể kiểm tra bằng mắt thường		

AENK4L0B.book Page 8 Thursday, August 29, 2019 10:31 AM

Kiểm tra đèn cảnh báo “AIR BAG”

AENK4L0B8204003

1) Xoay công tắc máy về vị trí “ON”.
2) Kiểm tra để đảm bảo đèn cảnh báo “AIR BAG” (1) sáng trong 6 giây. Nếu đèn cảnh báo “AIR BAG” không sáng, tham khảo “Đèn cảnh báo “AIR BAG” không SÁNG” (Trang 8B-14). Nếu đèn cảnh báo “AIR BAG” duy trì ở chế độ ON và không có DTC nào được phát hiện trong SDM, tham khảo “Đèn cảnh báo “AIR BAG” SÁNG ổn định” (Trang 8B-12).

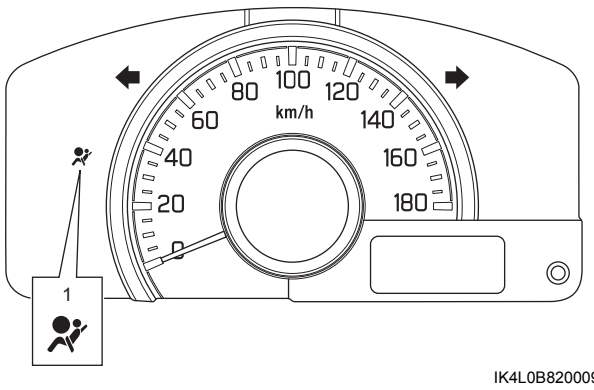

IK4L0B820009-01

Chức năng tự chẩn đoán

AENK4L0B8204004

SDM cũng có chức năng tự chẩn đoán để lưu DTC khi phát hiện lỗi. Sau khi đã hiểu rõ các mô tả sau, hãy thực hiện xử lý sự cố khi phát hiện lỗi, tham khảo “Kiểm tra hệ thống chẩn đoán túi khí” (Trang 8B-7).

- SDM luôn theo dõi hệ thống khi công tắc máy ở vị trí “ON”. Nếu phát hiện lỗi, bộ phận này sẽ báo lỗi cho tài xế bằng cách bật đèn cảnh báo “AIR BAG” (1) và lỗi được phát hiện sẽ được lưu dưới dạng DTC trong bộ nhớ SDM.
- Đèn cảnh báo “AIR BAG” sẽ sáng trong khoảng 6 giây khi công tắc máy ở vị trí “ON” để báo hoạt động bình thường và sẽ tắt nếu không phát hiện lỗi trong hệ thống túi khí.

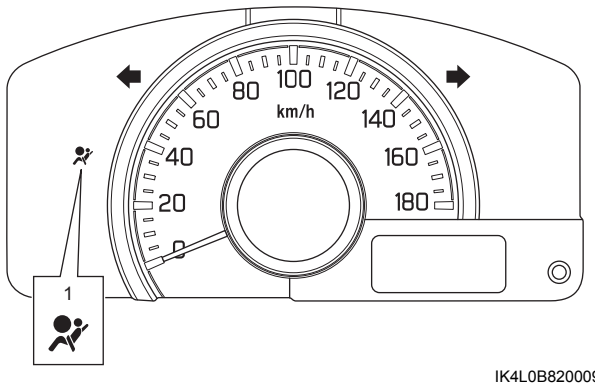

IK4L0B820009-01