AENK4L0B.book Page 8 Thursday, August 29, 2019 10:31 AM

Kiểm tra đèn cảnh báo “AIR BAG”

AENK4L0B8204003

1) Xoay công tắc máy về vị trí “ON”.
2) Kiểm tra để đảm bảo đèn cảnh báo “AIR BAG” (1) sáng trong 6 giây. Nếu đèn cảnh báo “AIR BAG” không sáng, tham khảo “Đèn cảnh báo “AIR BAG” không SÁNG” (Trang 8B-14). Nếu đèn cảnh báo “AIR BAG” duy trì ở chế độ ON và không có DTC nào được phát hiện trong SDM, tham khảo “Đèn cảnh báo “AIR BAG” SÁNG ổn định” (Trang 8B-12).

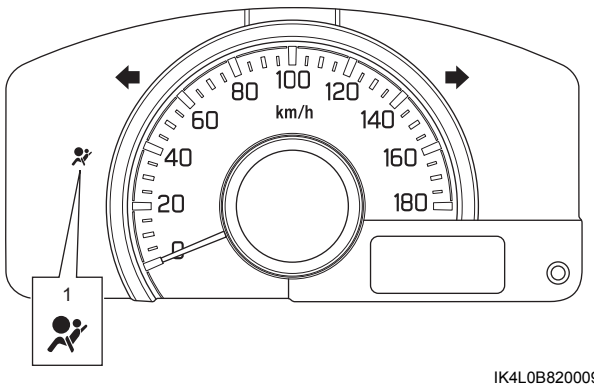

IK4L0B820009-01

Chức năng tự chẩn đoán

AENK4L0B8204004

SDM cũng có chức năng tự chẩn đoán để lưu DTC khi phát hiện lỗi. Sau khi đã hiểu rõ các mô tả sau, hãy thực hiện xử lý sự cố khi phát hiện lỗi, tham khảo “Kiểm tra hệ thống chẩn đoán túi khí” (Trang 8B-7).

- SDM luôn theo dõi hệ thống khi công tắc máy ở vị trí “ON”. Nếu phát hiện lỗi, bộ phận này sẽ báo lỗi cho tài xế bằng cách bật đèn cảnh báo “AIR BAG” (1) và lỗi được phát hiện sẽ được lưu dưới dạng DTC trong bộ nhớ SDM.
- Đèn cảnh báo “AIR BAG” sẽ sáng trong khoảng 6 giây khi công tắc máy ở vị trí “ON” để báo hoạt động bình thường và sẽ tắt nếu không phát hiện lỗi trong hệ thống túi khí.

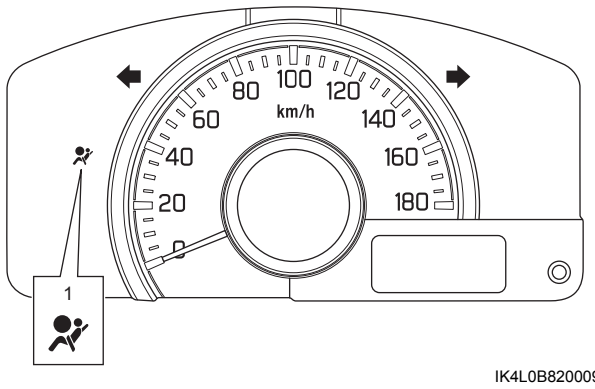

IK4L0B820009-01

AENK4L0B.book Page 9 Thursday, August 29, 2019 10:31 AM

Kiểm tra DTC

AENK4L0B8204005

1) Xoay công tắc máy về vị trí “OFF”.
2) Kết nối máy chẩn đoán SUZUKI với DLC (1).

Dụng cụ chuyên dụng
(A): Máy chẩn đoán SUZUKI (Suzuki SDT-II)

3) Xoay công tắc máy về vị trí “ON”.
4) Đọc DTC theo những hướng dẫn được hiển thị trên máy chẩn đoán SUZUKI và in hoặc ghi lại DTC. Tham khảo Sách hướng dẫn vận hành của máy chẩn đoán SUZUKI để biết thêm thông tin chi tiết.

LƯU Ý

Nếu máy chẩn đoán SUZUKI không thể giao tiếp với SDM, hãy thực hiện các bước kiểm tra sau:

- **Kiểm tra trạng thái đường truyền giữa PC và VCI (2) bằng cách sử dụng chức năng của máy chẩn đoán SUZUKI.**
- **Kiểm tra mạch nguồn và mạch nối đất của giắc chẩn đoán DLC.**
- **Kiểm tra cáp DLC. Kiểm tra cáp DLC bằng cách thay cáp DLC chuẩn nếu cần.**
- **Kiểm tra hệ thống giao tiếp CAN. (Phát hiện “Cụm điều khiển không truyền và nhận được dữ liệu” ở bất kỳ cụm điều khiển nào.) ☞(Trang 10H-23)**
- **Kiểm tra mạch nguồn và mạch nối đất SDM. ☞(Trang 8B-39)**

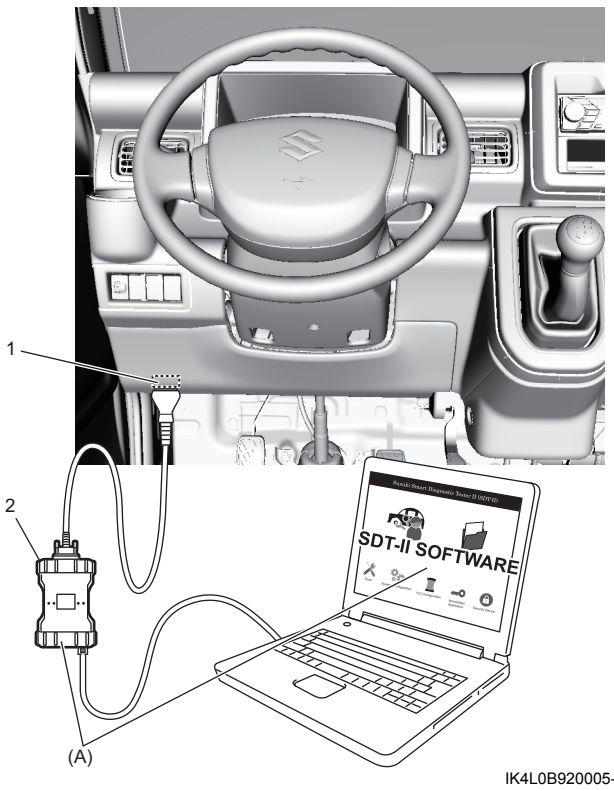

IK4L0B920005-01

5) Sau khi hoàn thành kiểm tra, xoay công tắc máy về vị trí “OFF” và ngắt kết nối máy chẩn đoán SUZUKI khỏi DLC.

Xóa DTC

AENK4L0B8204006

1) Xoay công tắc máy về vị trí “OFF”.
2) Kết nối máy chẩn đoán SUZUKI với DLC (1).

Dụng cụ chuyên dụng
(A): Máy chẩn đoán SUZUKI (Suzuki SDT-II)

3) Xoay công tắc máy về vị trí “ON”.
4) Xóa DTC theo những hướng dẫn được hiển thị trên máy chẩn đoán SUZUKI. Tham khảo Sách hướng dẫn vận hành của máy chẩn đoán SUZUKI để biết thêm thông tin chi tiết.