AENK4L0B.book Page 8 Thursday, August 29, 2019 10:31 AM

Kiểm tra đèn cảnh báo “AIR BAG”

AENK4L0B8204003

1) Xoay công tắc máy về vị trí “ON”.
2) Kiểm tra để đảm bảo đèn cảnh báo “AIR BAG” (1) sáng trong 6 giây. Nếu đèn cảnh báo “AIR BAG” không sáng, tham khảo “Đèn cảnh báo “AIR BAG” không SÁNG” (Trang 8B-14). Nếu đèn cảnh báo “AIR BAG” duy trì ở chế độ ON và không có DTC nào được phát hiện trong SDM, tham khảo “Đèn cảnh báo “AIR BAG” SÁNG ổn định” (Trang 8B-12).

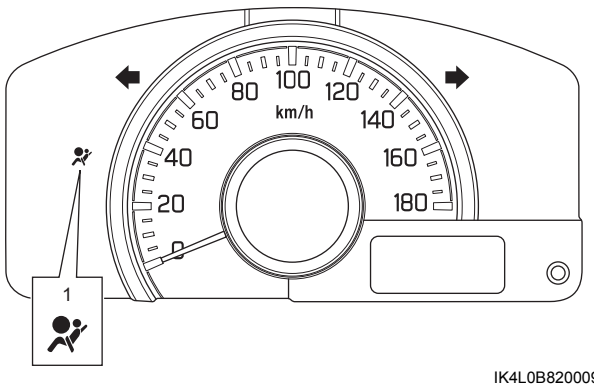

IK4L0B820009-01

Chức năng tự chẩn đoán

AENK4L0B8204004

SDM cũng có chức năng tự chẩn đoán để lưu DTC khi phát hiện lỗi. Sau khi đã hiểu rõ các mô tả sau, hãy thực hiện xử lý sự cố khi phát hiện lỗi, tham khảo “Kiểm tra hệ thống chẩn đoán túi khí” (Trang 8B-7).

- SDM luôn theo dõi hệ thống khi công tắc máy ở vị trí “ON”. Nếu phát hiện lỗi, bộ phận này sẽ báo lỗi cho tài xế bằng cách bật đèn cảnh báo “AIR BAG” (1) và lỗi được phát hiện sẽ được lưu dưới dạng DTC trong bộ nhớ SDM.
- Đèn cảnh báo “AIR BAG” sẽ sáng trong khoảng 6 giây khi công tắc máy ở vị trí “ON” để báo hoạt động bình thường và sẽ tắt nếu không phát hiện lỗi trong hệ thống túi khí.

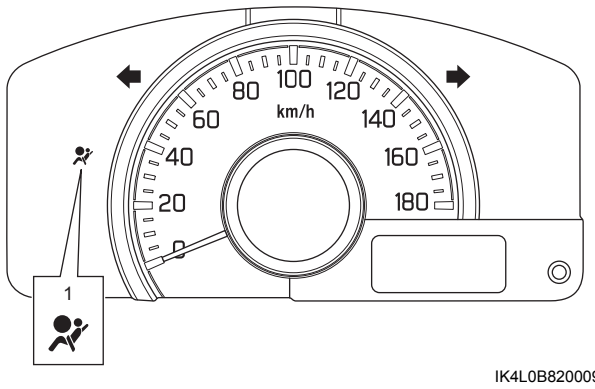

IK4L0B820009-01