AENK4L0B.book Page 106 Thursday, August 29, 2019 10:31 AM

Bu-lông nối đất được sử dụng trên các tấm ốp đã được sơn

Các bu-lông được thiết kế đặc biệt để tạo sự tiếp xúc tốt nhất giữa các tấm ốp kim loại với nhau trên các tấm ốp đã được sơn.
Sử dụng bu-lông nối đất quy định.
Sử dụng bu-lông thường có thể khiến nối đất kém trên các tấm ốp đã được sơn.

⚠ CẨN THẬN

Sử dụng bu-lông này trên các cụm chi tiết bằng nhôm sẽ làm hỏng lỗ vít.
Tuyệt đối không sử dụng bu-lông này trên các cụm chi tiết bằng nhôm.

LƯU Ý

Bu-lông nối đất này không được sử dụng trên cụm động cơ, vỏ hộp số hoặc giá lắp trụ lái (không sơn). Xác định bu-lông có vết sơn xước (1) trên vít.

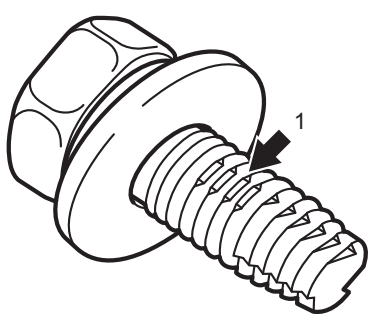

I7V10A910944-03

Xung quanh động cơ

AENK4L0B910H002

Bộ dây điện động cơ

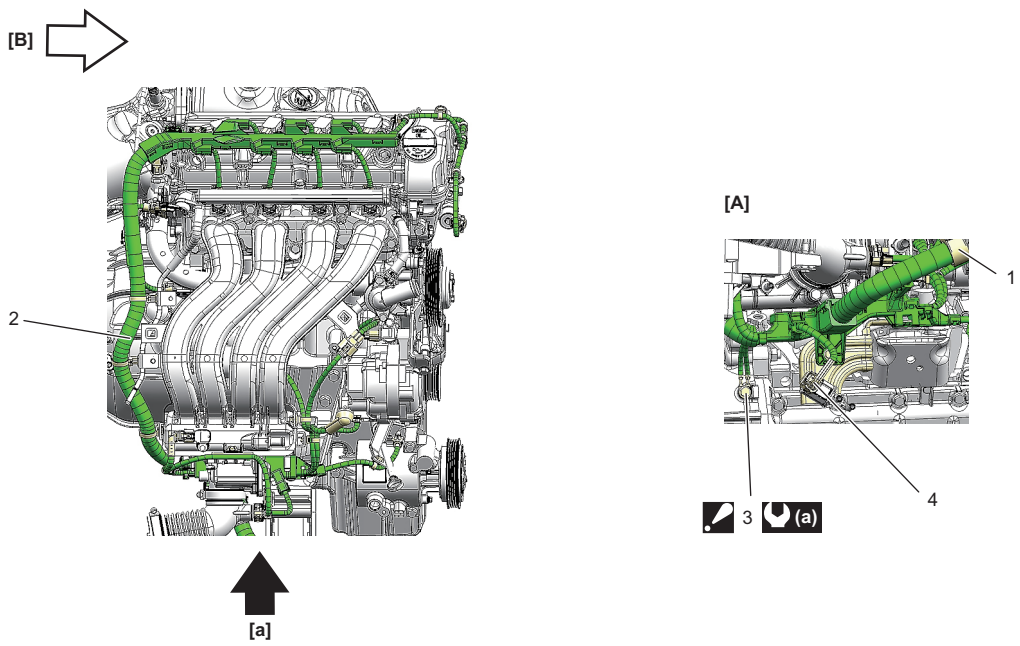

IK4L0A910957-01

[A]: Góc nhìn [a]	2. Bộ dây điện động cơ	(a) : 10 N·m (1,0 kgf-m, 7,5 lbf-ft)
[B]: Phía trước xe	3. Bu-lông GND : Cố định như được minh họa trong hình.	
1. Kẹp	4. Bộ van xả bộ hấp thụ hơi xăng EVAP	

AENK4L0B.book Page 107 Thursday, August 29, 2019 10:31 AM

Xung quanh bình điện

AENK4L0B910H003

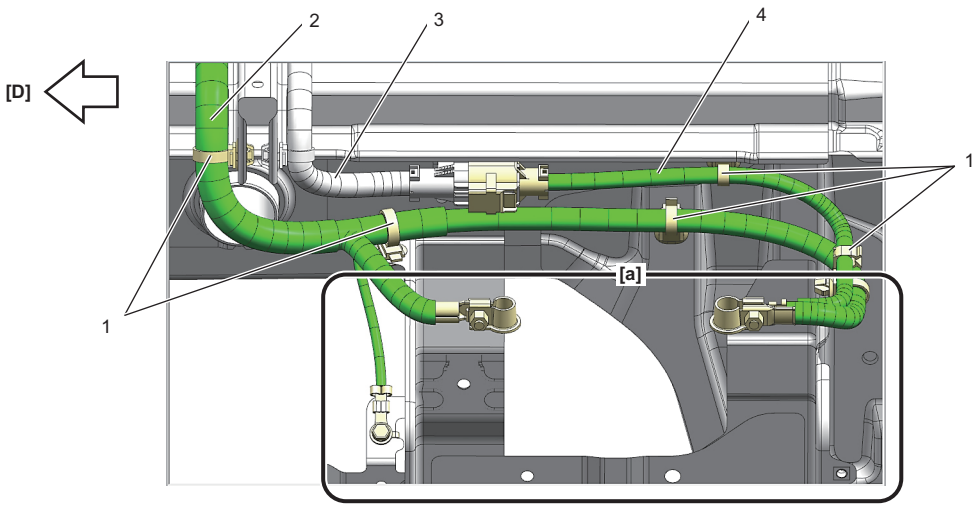

[A]

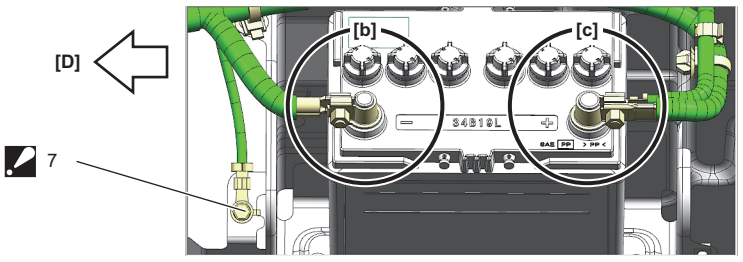

[B]

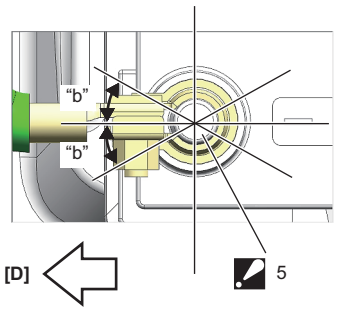

[C]

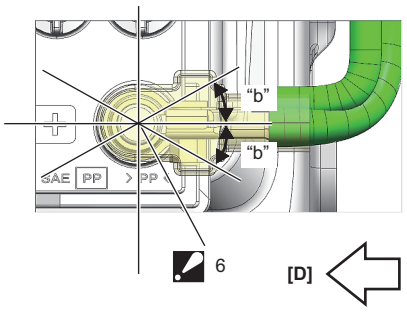

IK4L0A910958-01

[A]: Góc nhìn [a]	1. Kẹp	5. Cực âm (–) bình điện : Cố định như được minh họa trong hình.
[B]: Chi tiết [b]	2. Dây cáp bình điện	6. Cực dương (+) bình điện : Cố định như được minh họa trong hình.
[C]: Chi tiết [c]	3. Bộ dây điện chính	7. Bu-lông GND
[D]: Phía trước xe	4. Cầu chì	"a": ±20°