AENK4L0B.book Page 107 Thursday, August 29, 2019 10:31 AM

Xung quanh bình điện

AENK4L0B910H003

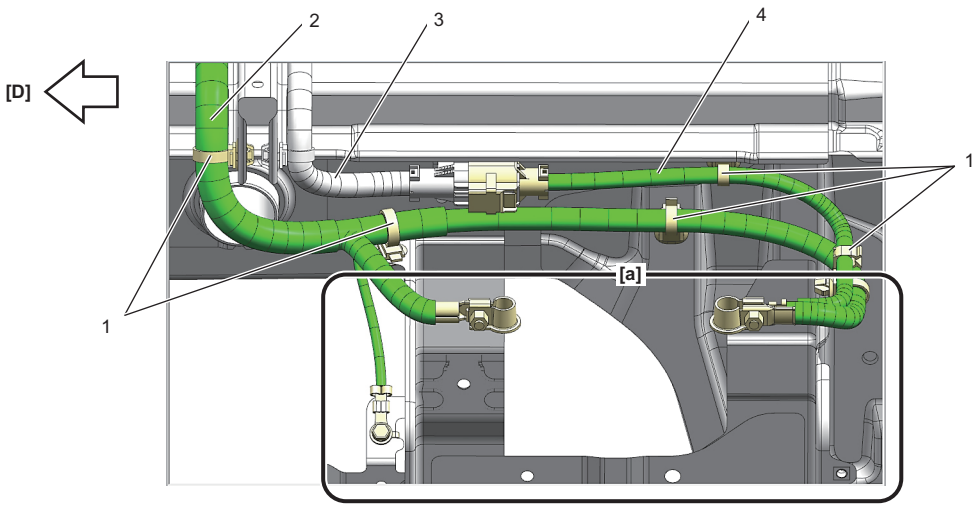

[A]

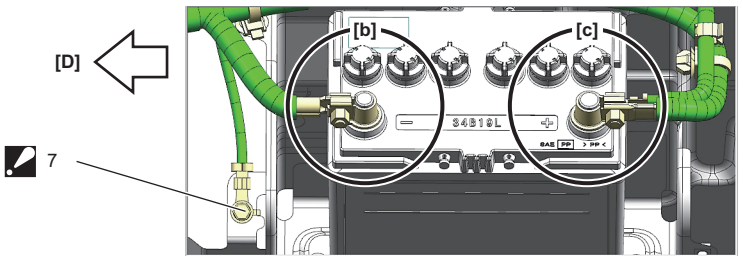

[B]

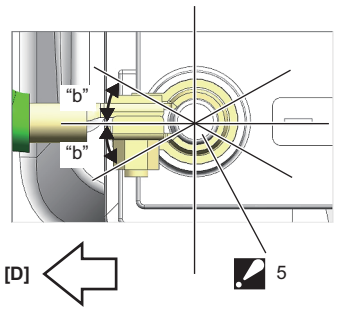

[C]

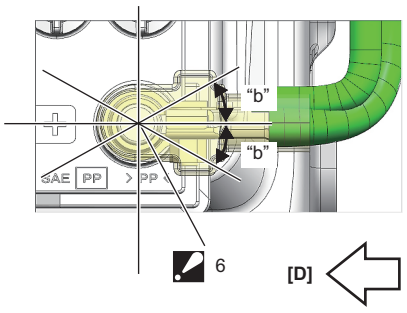

IK4L0A910958-01

[A]: Góc nhìn [a]	1. Kẹp	5. Cực âm (–) bình điện : Cố định như được minh họa trong hình.
[B]: Chi tiết [b]	2. Dây cáp bình điện	6. Cực dương (+) bình điện : Cố định như được minh họa trong hình.
[C]: Chi tiết [c]	3. Bộ dây điện chính	7. Bu-lông GND
[D]: Phía trước xe	4. Cầu chì	"a": ±20°

AENK4L0B.book Page 108 Thursday, August 29, 2019 10:31 AM

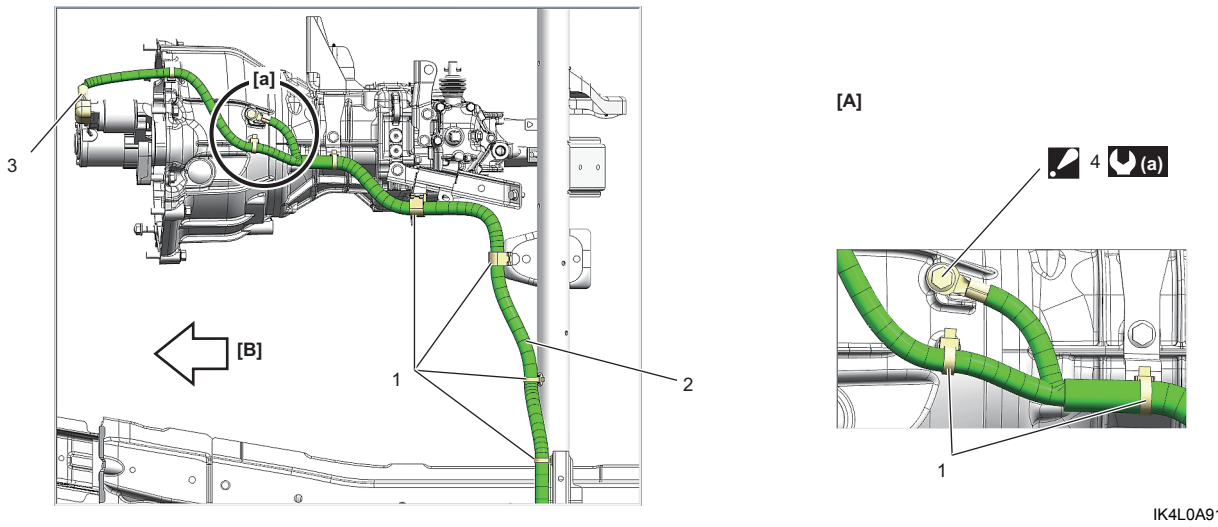

IK4L0A910959-01

[A]: Chi tiết [a]	2. Dây cáp bình điện	(a) : 23 N·m (2,3 kgf-m, 17,0 lbf-ft)
[B]: Phía trước xe	3. Mô-tơ khởi động	
1. Kẹp	4. Bu-lông GND : Cố định như được minh họa trong hình.	

Xung quanh táp lô

AENK4L0B910H004

Trên bửng trước cabin

RHD

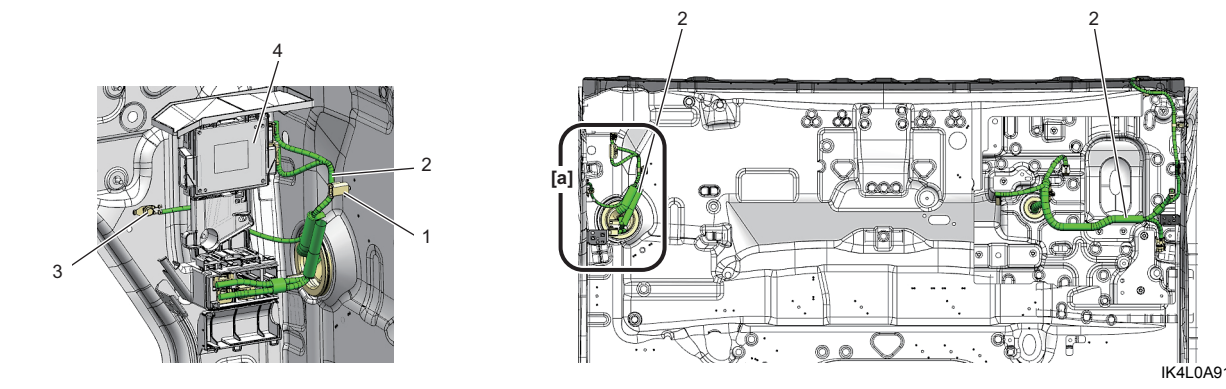

IK4L0A910961-01

LHD

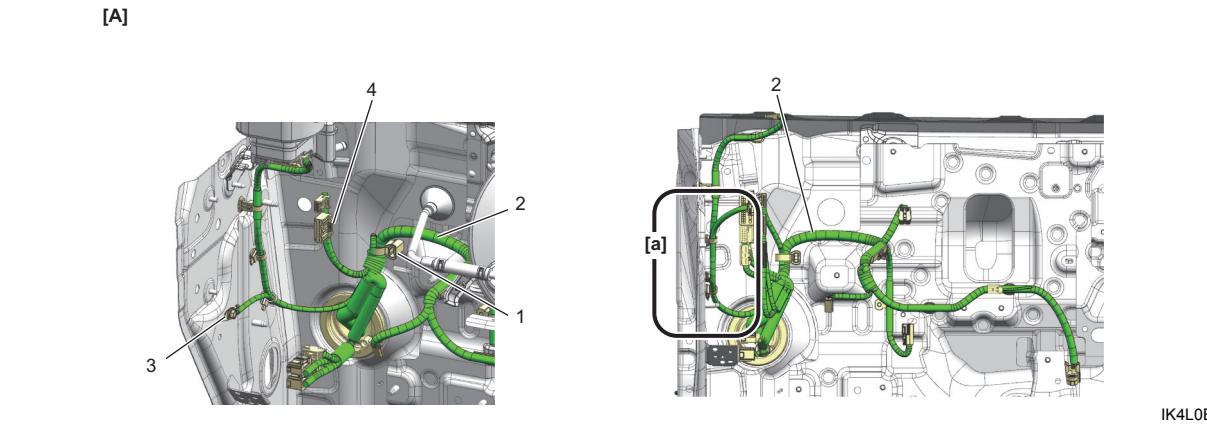

IK4L0B910926-01