AENK4L0B.book Page 10 Thursday, August 29, 2019 10:31 AM

Sơ đồ tổng thể giắc cắm

Sơ đồ tổng thể giắc cắm

AENK4L0B910A001

Tham khảo “Phía trước” (Trang 9A-10).
Tham khảo “Táp lô” (Trang 9A-11).
Tham khảo “Ghế” (Trang 9A-17).
Tham khảo “Mui xe” (Trang 9A-22).
Tham khảo “Thùng xe” (Trang 9A-24).

Phía trước

AENK4L0B910A002

E: Bộ dây điện chính

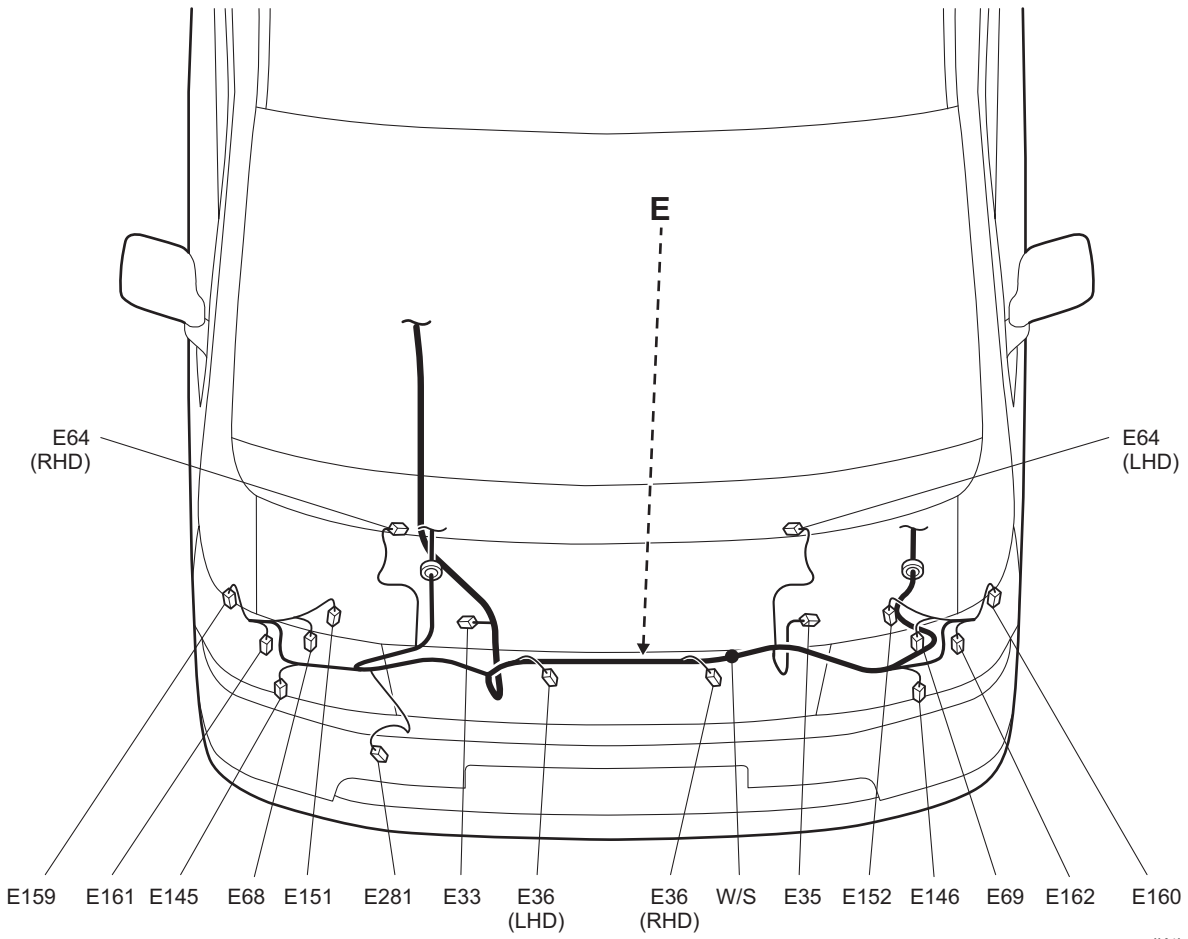

IK4L0B910901-01

AENK4L0B.book Page 11 Thursday, August 29, 2019 10:31 AM

E: Bộ dây điện chính

Số	Màu	Vị trí nối	Ghi chú
E33	BLK	Cảm biến tốc độ bánh xe (phía trước-bên phải)	Model có trang bị hệ thống ABS / ESP®
E35	BLK	Cảm biến tốc độ bánh xe (phía trước-bên trái)	Model có trang bị hệ thống ABS / ESP®
E36	BLK	Cảm biến áp suất môi chất làm lạnh A/C	Model có trang bị hệ thống điều hòa A/C
E64	BLK	Mô-tơ cần gạt mưa kính chắn gió	
E68	GRY	Bộ chấp hành điều chỉnh đèn pha/cos (Phải)	Nếu được trang bị
E69	GRY	Bộ chấp hành điều chỉnh đèn pha/cos (Trái)	Nếu được trang bị
E145	GRY	DRL (Phải)	Nếu được trang bị
E146	GRY	DRL (Trái)	Nếu được trang bị
E151	BLK	Đèn pha/cos (Phải)	
E152	BLK	Đèn pha/cos (Trái)	
E159	GRY	Đèn xi nhan trước (Phải)	
E160	GRY	Đèn xi nhan trước (Trái)	
E161	BLK	Đèn kích thước (Phải)	
E162	BLK	Đèn kích thước (Trái)	
E281	BLK	Còi xe	

Táp lô

AENK4L0B910A003
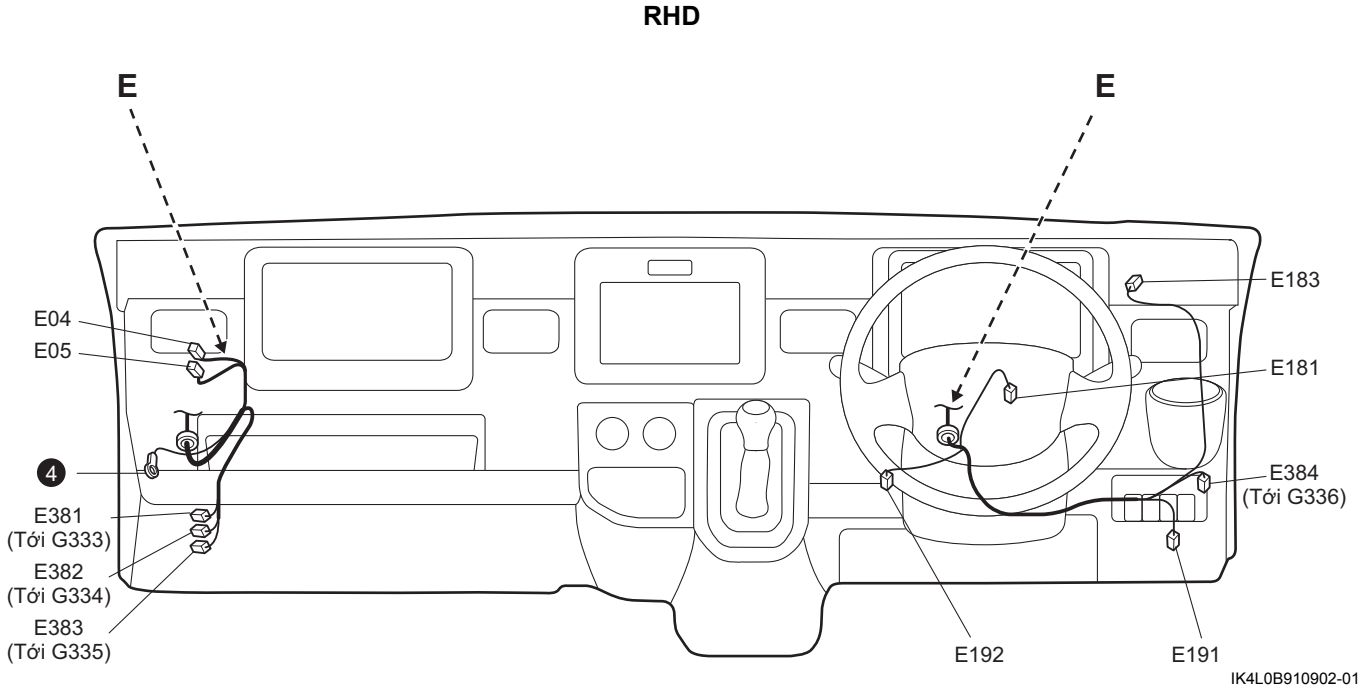
E: Bộ dây điện chính