AENK4L0B.book Page 111 Thursday, August 29, 2019 10:31 AM

Xung quanh thùng xe

AENK4L0B910H005

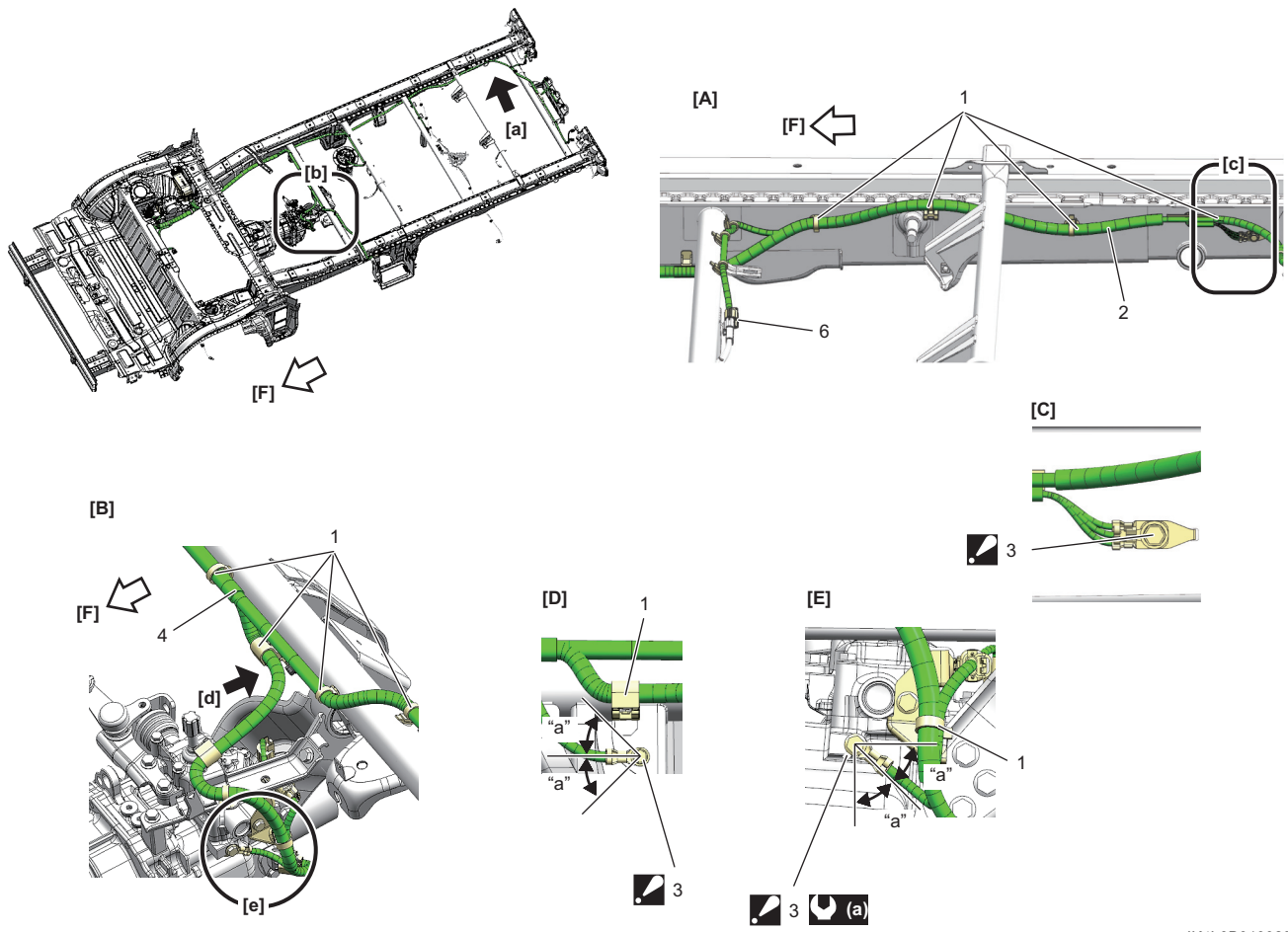

IK4L0B910929-01

[A]: Chi tiết [a]	[E]: Chi tiết [e]	3. Bu-lông GND : Cố định như được minh họa trong hình.
[B]: Chi tiết [b]	[F]: Phía trước xe	(a) : 10 N·m (1,0 kgf-m, 7,5 lbf-ft)
[C]: Chi tiết [c]	1. Kẹp	"a": ±45°
[D]: Chi tiết [d]	2. Bộ dây điện chính	

Thông số kỹ thuật

Thông số lực siết

AENK4L0B910S001

Tham khảo:
Để biết thông tin về lực siết của các bản siết lực không được trình bày trong trang này, tham khảo:
"Xung quanh động cơ" (Trang 9A-106)
"Xung quanh bình điện" (Trang 9A-107)
"Xung quanh táp lô" (Trang 9A-108)
"Xung quanh thùng xe" (Trang 9A-111)
"Thông tin về bản siết lực" trong Phần 0A (Trang 0A-5)