AENK4L0B.book Page 111 Thursday, August 29, 2019 10:31 AM

Xung quanh thùng xe

AENK4L0B910H005

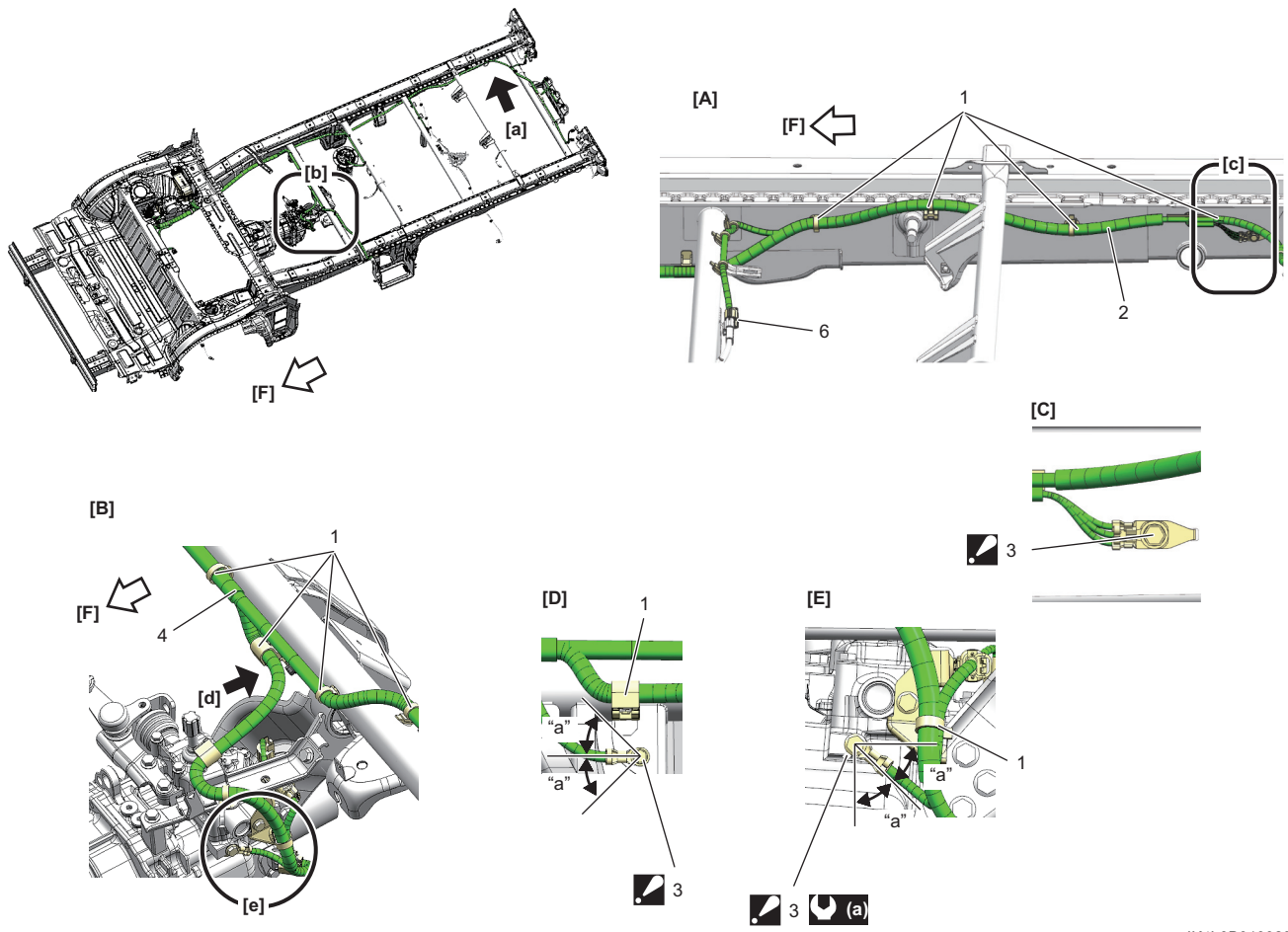

IK4L0B910929-01

[A]: Chi tiết [a]	[E]: Chi tiết [e]	3. Bu-lông GND : Cố định như được minh họa trong hình.
[B]: Chi tiết [b]	[F]: Phía trước xe	(a) : 10 N·m (1,0 kgf-m, 7,5 lbf-ft)
[C]: Chi tiết [c]	1. Kẹp	"a": ±45°
[D]: Chi tiết [d]	2. Bộ dây điện chính	

Thông số kỹ thuật

Thông số lực siết

AENK4L0B910S001

Tham khảo:
Để biết thông tin về lực siết của các bản siết lực không được trình bày trong trang này, tham khảo:
"Xung quanh động cơ" (Trang 9A-106)
"Xung quanh bình điện" (Trang 9A-107)
"Xung quanh táp lô" (Trang 9A-108)
"Xung quanh thùng xe" (Trang 9A-111)
"Thông tin về bản siết lực" trong Phần 0A (Trang 0A-5)

AENK4L0B.book Page 1 Thursday, August 29, 2019 10:31 AM

Hệ thống đèn

Mô tả chung

Mô tả hệ thống đèn (Model có trang bị hệ thống điều khiển đèn pha/cos tự động)

AENK4L0B9201001

Công tắc đèn và công tắc xi nhan của model có trang bị hệ thống điều khiển đèn pha/cos tự động được trang bị CPU và có các chức năng tự chẩn đoán và giao tiếp CAN. Hệ thống đèn được điều khiển bởi BCM dựa trên tín hiệu từ công tắc đèn và công tắc xi nhan thông qua giao tiếp CAN.

Mô tả hệ thống điều khiển đèn pha/cos tự động (Model có trang bị hệ thống điều khiển đèn pha/cos tự động)

AENK4L0B9201002

- Hệ thống điều khiển đèn pha/cos tự động là một hệ thống điều khiển BẬT/TẮT tự động đèn pha/cos, đèn kích thước, đèn hậu, đèn biển số xe và điều chỉnh các đèn nội thất một cách tối ưu theo độ sáng môi trường khi công tắc đèn ở vị trí “AUTO”.
- BCM điều khiển hoạt động của hệ thống điều khiển đèn pha/cos tự động dựa trên các tín hiệu cường độ ánh sáng từ cảm biến đèn pha/cos tự động.
- Với công tắc máy ở vị trí “ON” và công tắc đèn ở vị trí “AUTO”, BCM điều khiển hoạt động của đèn pha/cos, đèn kích thước, đèn hậu, đèn biển số xe theo các kiểu sau tùy thuộc vào điều kiện ánh sáng bên ngoài.

Vị trí công tắc đèn	Công tắc máy	Điều kiện ánh sáng bên ngoài	Đèn pha/cos	Đèn kích thước, đèn hậu, đèn biển số xe
OFF	Ở bất kỳ vị trí nào	Ở bất kỳ điều kiện nào	OFF	OFF
“CLEARANCE”	Ở bất kỳ vị trí nào	Ở bất kỳ điều kiện nào	OFF	ON
“HEAD”	Ở bất kỳ vị trí nào	Ở bất kỳ điều kiện nào	ON	ON
“AUTO”	“ON”	Điều kiện đủ sáng	OFF	OFF
“AUTO”	“ON”	Tạm thời tối khi đang lái ở điều kiện đủ sáng	ON	ON
“AUTO”	“ON”	Điều kiện không đủ ánh sáng	ON	ON
“AUTO”	“ON”	Điều kiện tối	ON	ON
“AUTO”	“ON”	Tạm thời sáng khi đang lái ở điều kiện tối	ON	ON
“AUTO”	“OFF”	Ở bất kỳ điều kiện nào	OFF	OFF

Mô tả hệ thống DRL (Nếu được trang bị)

AENK4L0B9201003

Cấu hình hệ thống

Hệ thống DRL bao gồm BCM, công tắc đèn, ECM và các bóng đèn DRL (1).

IK4L0B920001-01