AENK4L0B.book Page 11 Thursday, August 29, 2019 10:31 AM

E: Bộ dây điện chính

Số	Màu	Vị trí nối	Ghi chú
E33	BLK	Cảm biến tốc độ bánh xe (phía trước-bên phải)	Model có trang bị hệ thống ABS / ESP®
E35	BLK	Cảm biến tốc độ bánh xe (phía trước-bên trái)	Model có trang bị hệ thống ABS / ESP®
E36	BLK	Cảm biến áp suất môi chất làm lạnh A/C	Model có trang bị hệ thống điều hòa A/C
E64	BLK	Mô-tơ cần gạt mưa kính chắn gió	
E68	GRY	Bộ chấp hành điều chỉnh đèn pha/cos (Phải)	Nếu được trang bị
E69	GRY	Bộ chấp hành điều chỉnh đèn pha/cos (Trái)	Nếu được trang bị
E145	GRY	DRL (Phải)	Nếu được trang bị
E146	GRY	DRL (Trái)	Nếu được trang bị
E151	BLK	Đèn pha/cos (Phải)	
E152	BLK	Đèn pha/cos (Trái)	
E159	GRY	Đèn xi nhan trước (Phải)	
E160	GRY	Đèn xi nhan trước (Trái)	
E161	BLK	Đèn kích thước (Phải)	
E162	BLK	Đèn kích thước (Trái)	
E281	BLK	Còi xe	

Táp lô

AENK4L0B910A003

E: Bộ dây điện chính

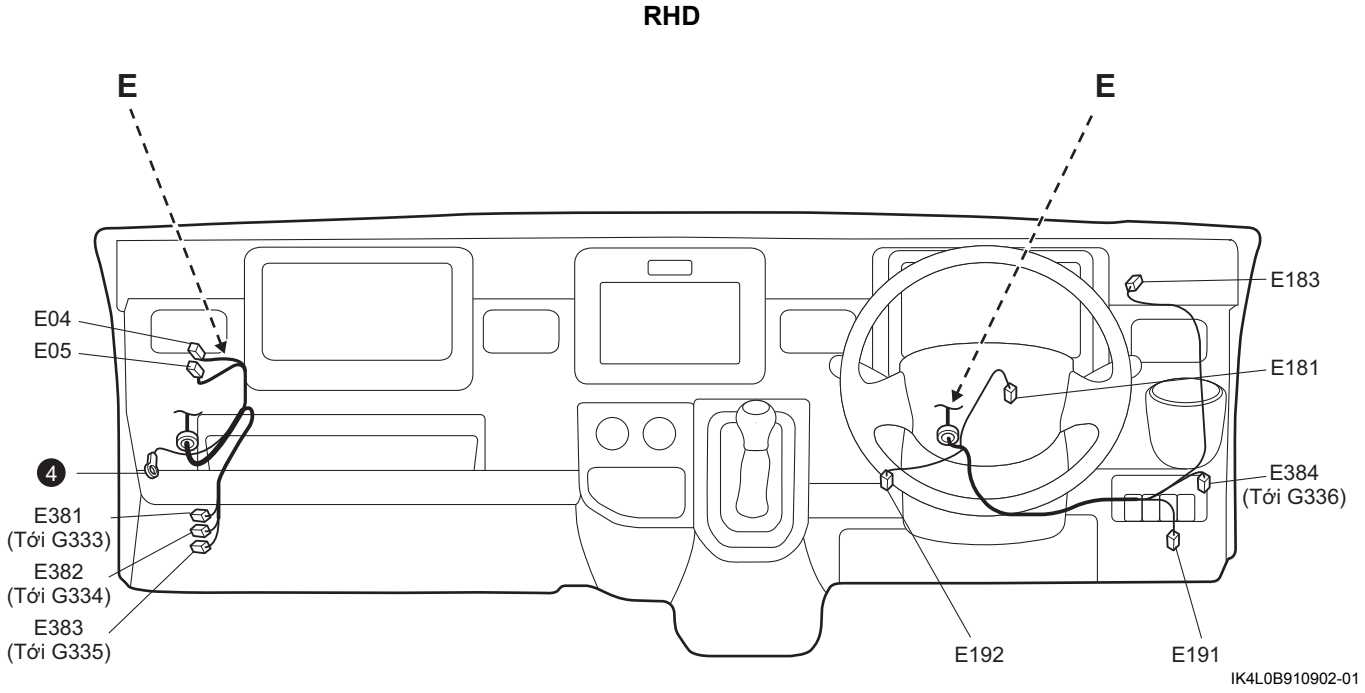

AENK4L0B.book Page 12 Thursday, August 29, 2019 10:31 AM

LHD

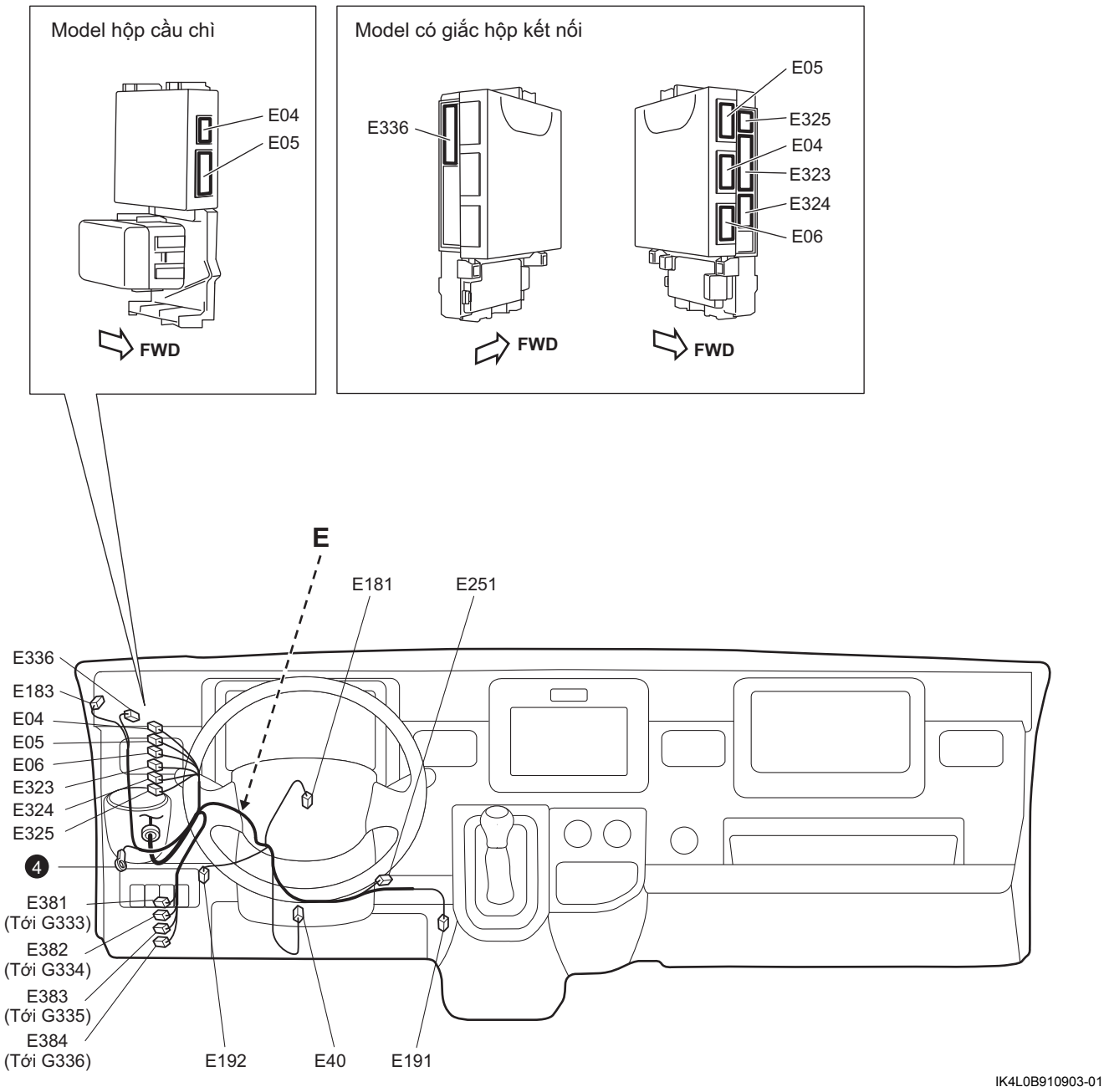

E: Bộ dây điện chính

Số	Màu	Vị trí nối	Ghi chú
E04	GRY	BCM	
E05	GRY	BCM	
E06	GRN	BCM	Model J/B
E40	YEL	Cảm biến va chạm phía trước bên tài xế	Model có trang bị hệ thống túi khí
E181	N	Công tắc đèn phanh	
E183	GRY	Công tắc mực dầu phanh	
E191	BLK	Cảm biến APP (Vị trí bàn đạp ga)	
E192	GRY	Công tắc CPP (Vị trí bàn đạp ly hợp) số 2	
E251	N	Giắc cắm ngắt hệ thống ESP®	Model có trang bị hệ thống ESP®
E323	N	J/B	Model J/B
E324	N	J/B	Model J/B

AENK4L0B.book Page 13 Thursday, August 29, 2019 10:31 AM

Số	Màu	Vị trí nối	Ghi chú
E325	N	J/B	Model J/B
E336	GRY	J/B	Model J/B
E381	N	Dây điện táp lô (Tới G333)	
E382	GRY	Dây điện táp lô (Tới G334)	
E383	N	Dây điện táp lô (Tới G335)	
E384	N	Dây điện táp lô (Tới G336)	

G: Dây điện táp lô, dây ăng-ten bộ thiết bị âm thanh táp lô / S: Cuộn dây xoắn

RHD

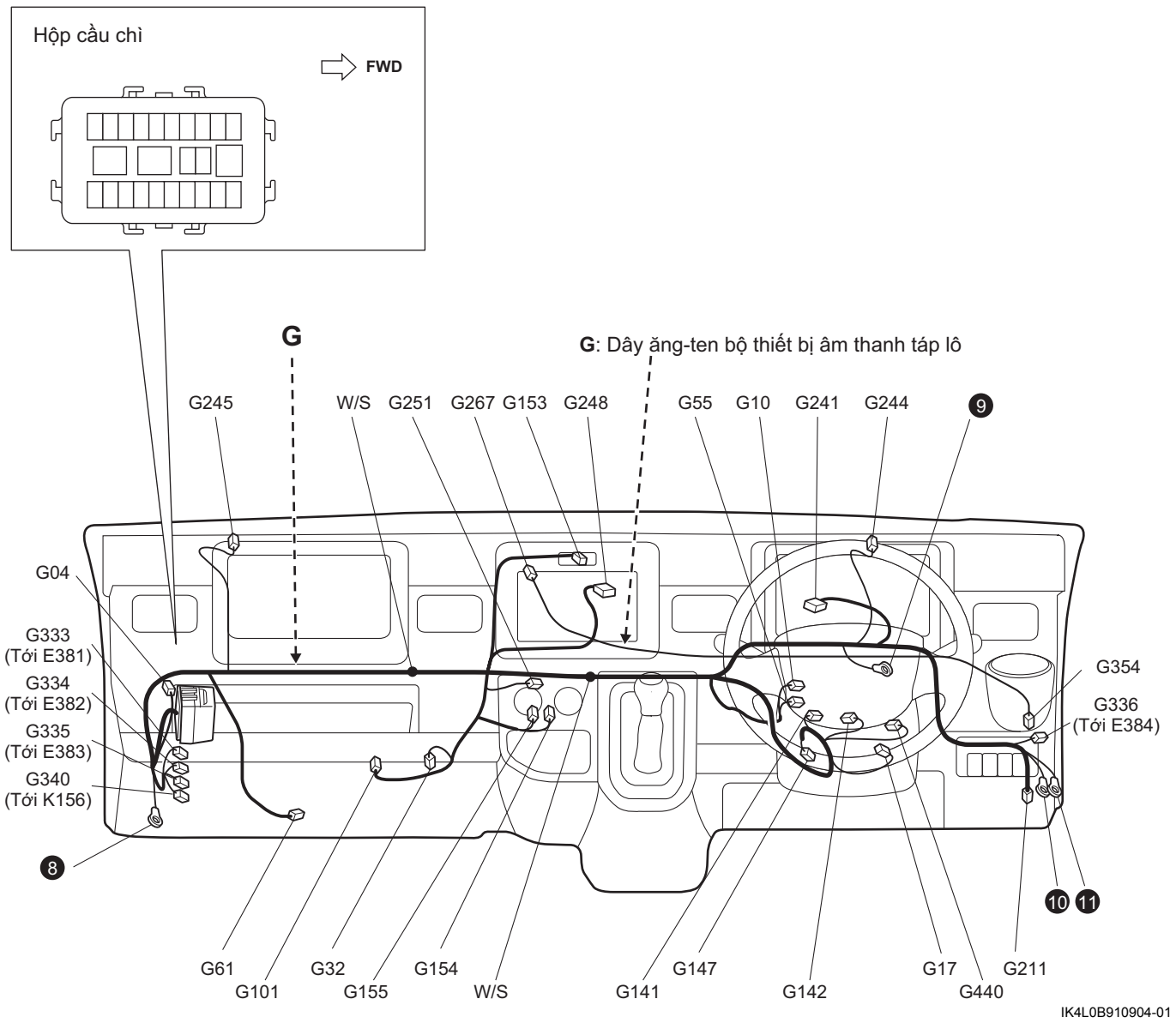

LHD

AENK4L0B.book Page 14 Thursday, August 29, 2019 10:31 AM

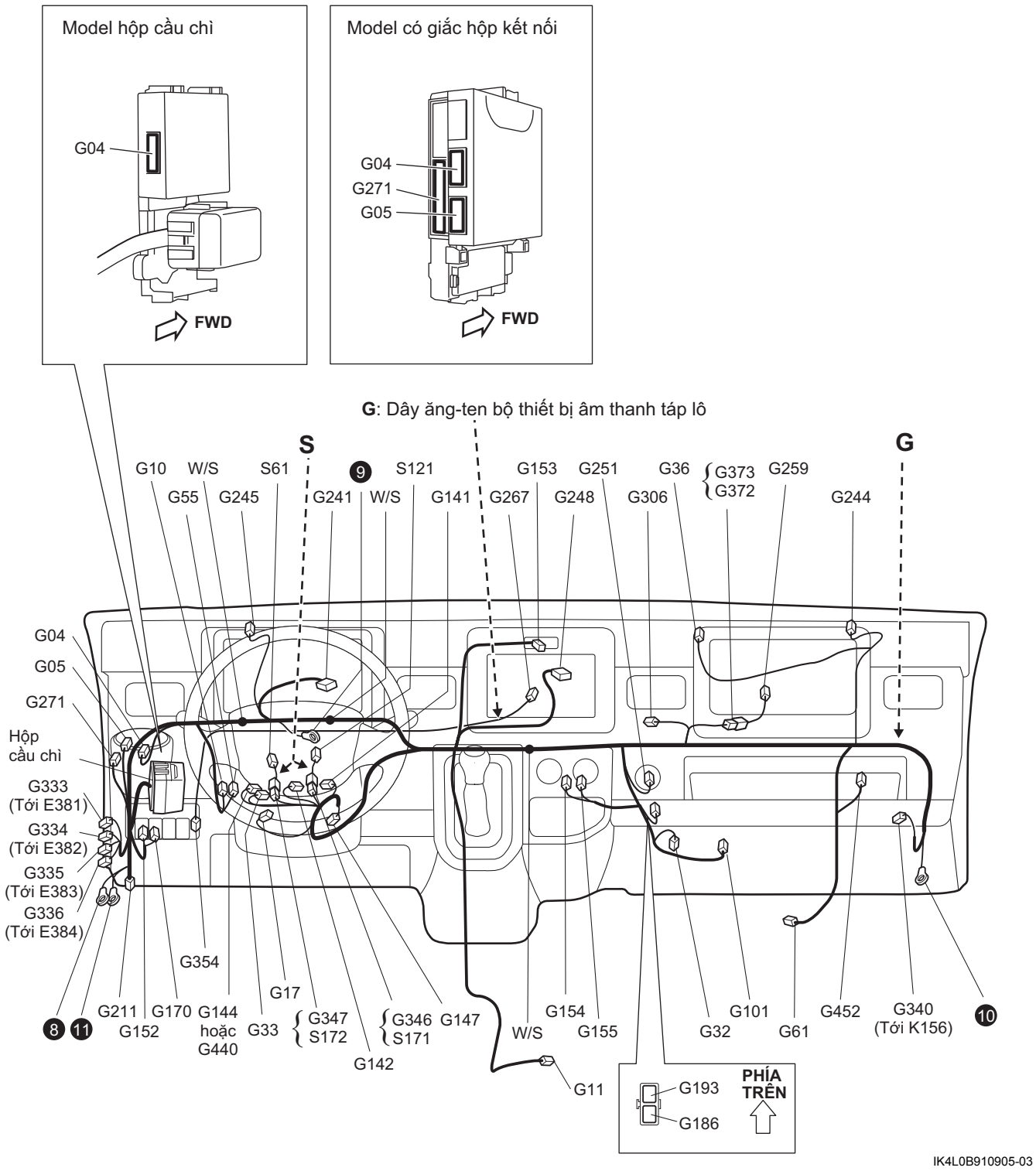

AENK4L0B.book Page 15 Thursday, August 29, 2019 10:31 AM

G: Dây điện táp lô

Số	Màu	Vị trí nối	Ghi chú
G04	GRY	BCM	
G05	BLU	BCM	Model J/B
G10	GRY	Cụm điều khiển P/S	
G11	YEL	SDM	Model có trang bị hệ thống túi khí
G17	BLK	Hộp điều khiển hệ thống chống trộm	
G32	N	Cảm biến nhiệt độ giàn lạnh	Model có trang bị hệ thống điều hòa A/C
G33	N	Cảm biến góc lái	Model không trang bị hệ thống điều khiển đèn pha/cos tự động và có trang bị hệ thống ESP®
G36	BLK	Cảm biến đèn pha/cos tự động	Model có trang bị hệ thống điều khiển đèn pha/cos tự động
G55	BLK	Cụm điều khiển P/S (mô-tơ P/S)	
G61	BLK	Mô-tơ quạt thổi gió	Model có trang bị hệ thống điều hòa A/C
G101	N	Điện trở mô-tơ quạt thổi gió	Model có trang bị hệ thống điều hòa A/C
G141	BLK	Công tắc kết hợp (Cần gạt mưa)	
G142	N	Công tắc kết hợp (Còi xe)	RHD trừ model có trang bị hệ thống túi khí
	BLK		LHD trừ model có trang bị hệ thống túi khí
G144	BLK	Công tắc kết hợp (Đèn)	Model có trang bị hệ thống điều khiển đèn pha/cos tự động
G147	N	Công tắc máy	
G152	BLK	Công tắc điều chỉnh đèn pha/cos	Nếu được trang bị
G153	N	Công tắc báo nguy	
G154	N	Bộ điều khiển HVAC	Model có trang bị hệ thống điều hòa A/C không có giàn sưởi
	GRN		Model có trang bị hệ thống điều hòa A/C có giàn sưởi
G155	N	Núm điều chỉnh tốc độ quạt thổi gió	Model có trang bị hệ thống điều hòa A/C
G170	BRN	Công tắc ngắt hệ thống ESP®	Model có trang bị hệ thống ESP®
G186	BLK	Rơ-le còi	Model J/B
G193	BLK	Rơ-le mô-tơ quạt thổi gió	Model J/B
G211	BLK	DLC	
G241	N	Cụm đồng hồ	
G244	N	Loa trước (Phải)	
G245	N	Loa trước (Trái)	
G248	BLU	Bộ thiết bị âm thanh	Nếu được trang bị
G251	BLK	Ổ cắm phụ	
G259	BLK	Cụm túi khí hành khách phía trước	Model có trang bị hệ thống túi khí
G271	GRY	J/B	Model J/B
G306	BLK	J/C	
G333	N	Bộ dây điện chính (Tới E381)	
G334	GRY	Bộ dây điện chính (Tới E382)	
G335	N	Bộ dây điện chính (Tới E383)	

AENK4L0B.book Page 16 Thursday, August 29, 2019 10:31 AM

Số	Màu	Vị trí nối	Ghi chú
G336	N	Bộ dây điện chính (Tới E384)	
G340	N	Dây mui xe (Tới K156)	
G346	YEL	Cuộn dây xoắn	Model có trang bị hệ thống túi khí
G347	N	Cuộn dây xoắn	Model có trang bị hệ thống túi khí
G372	YEL	Dây túi khí hành khách (Tới G373)	Model có trang bị hệ thống túi khí
G373	YEL	Dây điện táp lô (Tới G372)	Model có trang bị hệ thống túi khí
G440	N	Công tắc kết hợp (Đèn)	Model không trang bị hệ thống điều khiển đèn pha/cos tự động
G452	BLK	Cụm điều khiển hệ thống TPMS (bộ thu TPMS)	Nếu được trang bị

G: Dây ăng-ten âm thanh táp lô

Số	Màu	Vị trí nối	Ghi chú
G267	BLK	Bộ thiết bị âm thanh	
G354	BLK	Ăng-ten của bộ thiết bị âm thanh trên cột xe	

S: Cuộn dây xoắn

Số	Màu	Vị trí nối	Ghi chú
S61	—	Công tắc vô lăng (Công tắc còi xe)	Model có trang bị hệ thống túi khí
S121	—	Cụm túi khí tài xế	Model có trang bị hệ thống túi khí
S171	—	Dây điện táp lô (Tới G346)	Model có trang bị hệ thống túi khí
S172	—	Dây điện táp lô (Tới G347)	Model có trang bị hệ thống túi khí

AENK4L0B.book Page 17 Thursday, August 29, 2019 10:31 AM

Ghế

AENK4L0B910A004

C: Bộ dây điện động cơ, dây cảm biến CKP

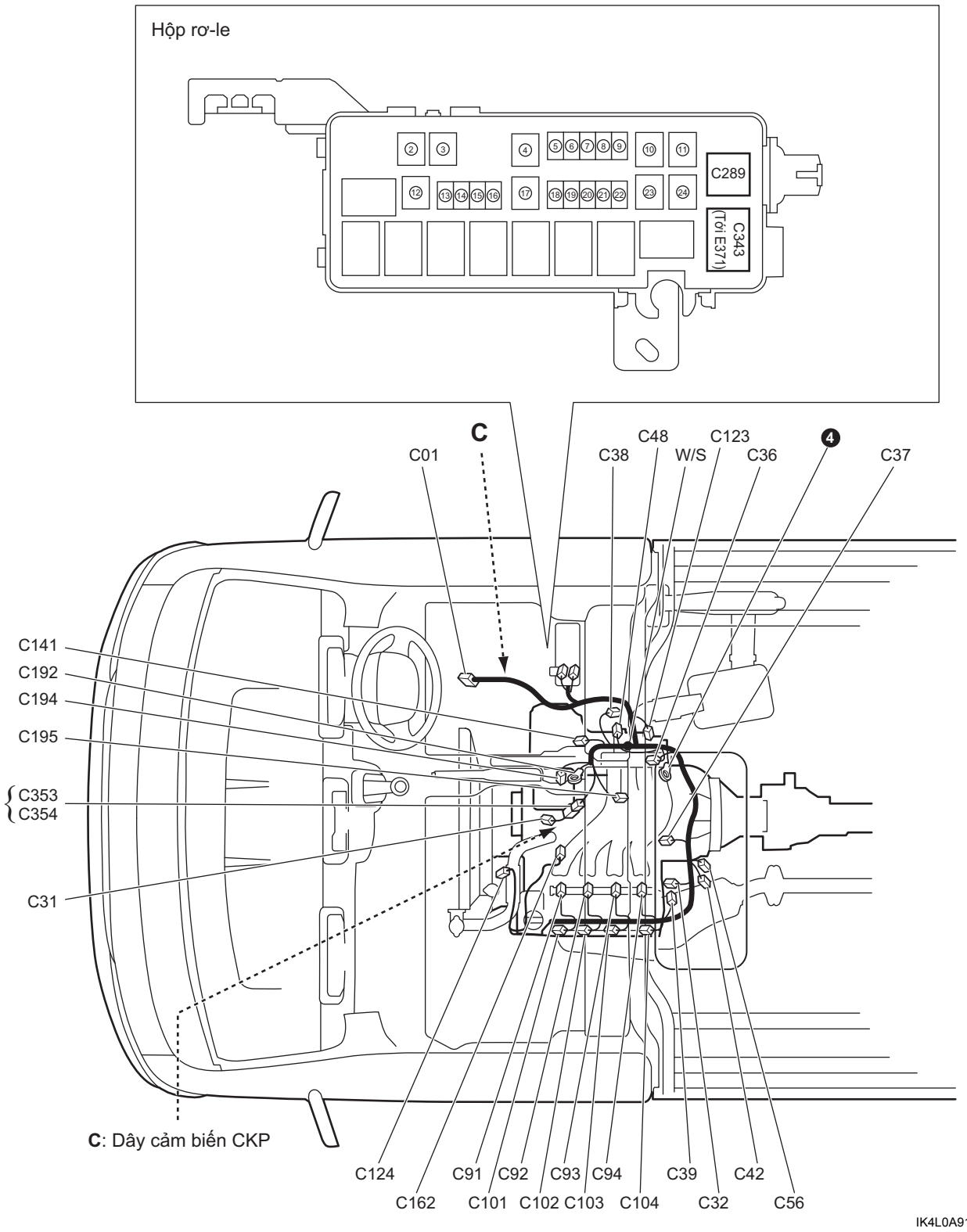

IK4L0A910904-02