AENK4L0B.book Page 17 Thursday, August 29, 2019 10:31 AM

Ghế

AENK4L0B910A004

C: Bộ dây điện động cơ, dây cảm biến CKP

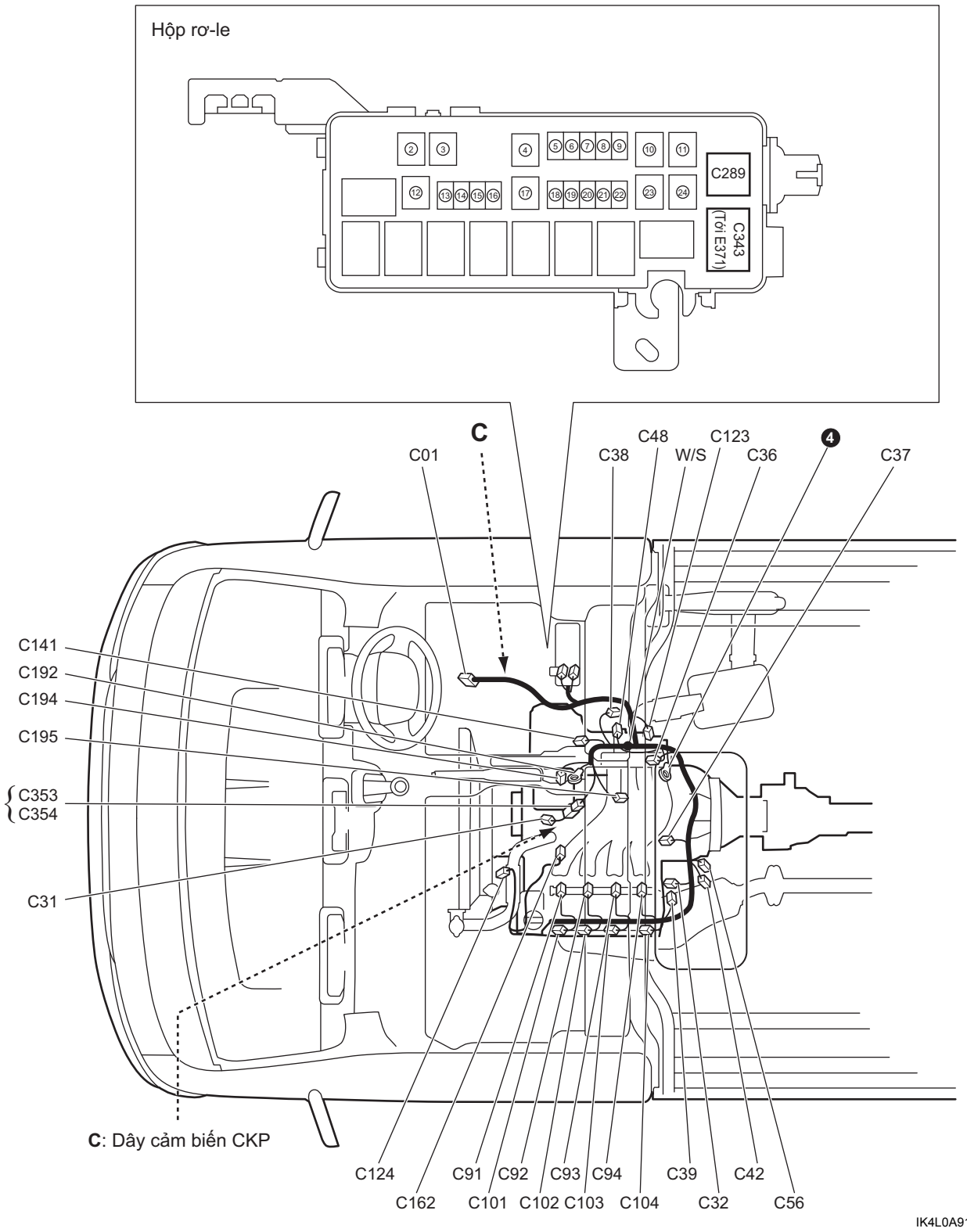

IK4L0A910904-02

AENK4L0B.book Page 18 Thursday, August 29, 2019 10:31 AM

C: Bộ dây điện động cơ

Số	Màu	Vị trí nối	Ghi chú
C01	BLK	ECM	
C32	BLK	Cảm biến CMP nạp	
C36	GRY	Cảm biến MAP	
C37	BLK	Cảm biến kích nổ	
C38	BLK	Cảm biến IAT	
C39	BLK	Cảm biến ECT	
C42	BLK	HO2S-1	
C48	BLK	Thân bướm ga điện	
C56	GRY	HO2S-2	
C91	BLK	Kim phun nhiên liệu số 1	
C92	BLK	Kim phun nhiên liệu số 2	
C93	BLK	Kim phun nhiên liệu số 3	
C94	BLK	Kim phun nhiên liệu số 4	
C101	BLK	Bô-bin số 1	
C102	BLK	Bô-bin số 2	
C103	BLK	Bô-bin số 3	
C104	BLK	Bô-bin số 4	
C123	GRY	Bộ van xả bộ hấp thụ hơi xăng EVAP	
C124	BLK	OCV	
C141	GRY	Máy nén A/C	Model có trang bị hệ thống điều hòa A/C
C162	—	Công tắc áp suất nhớt động cơ	
C192	—	Máy phát điện	
C194	GRY	Máy phát điện	Model có trang bị hệ thống điều hòa A/C
	BLK		Model không trang bị hệ thống điều hòa A/C
C195	BLK	Mô-tơ khởi động	
C289	N	Hộp rơ-le	
C343	N	Bộ dây điện chính (Tới E371)	
C353	BLK	Dây cảm biến CKP (Tới C354)	

C: Dây cảm biến CKP

Số	Màu	Vị trí nối	Ghi chú
C31	BLK	Cảm biến CKP	
C354	BLK	Bộ dây điện động cơ (Tới C353)	

AENK4L0B.book Page 19 Thursday, August 29, 2019 10:31 AM

E: Bộ dây điện chính, Dây công tắc đèn lùi xe

RHD

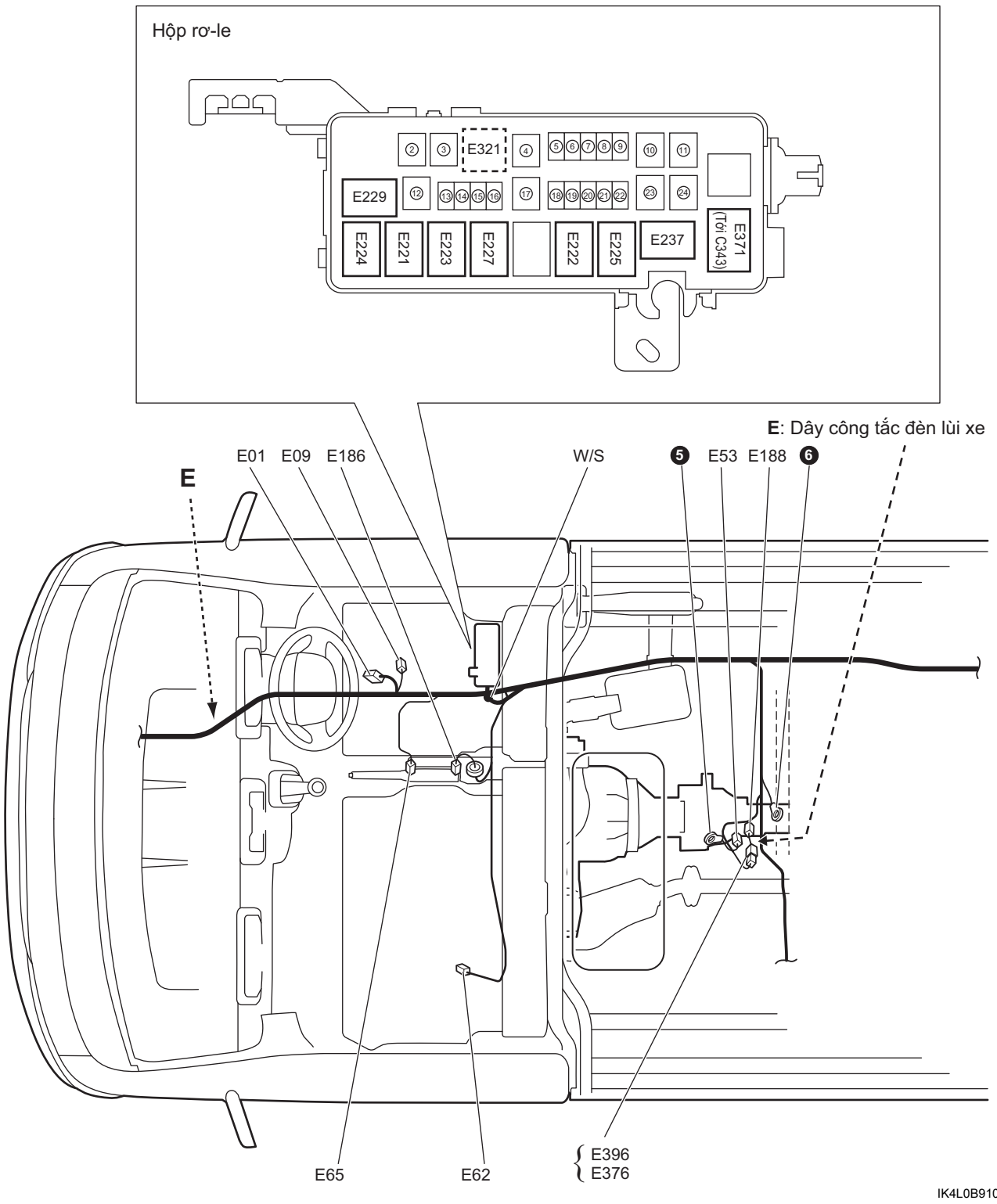

AENK4L0B.book Page 20 Thursday, August 29, 2019 10:31 AM

LHD

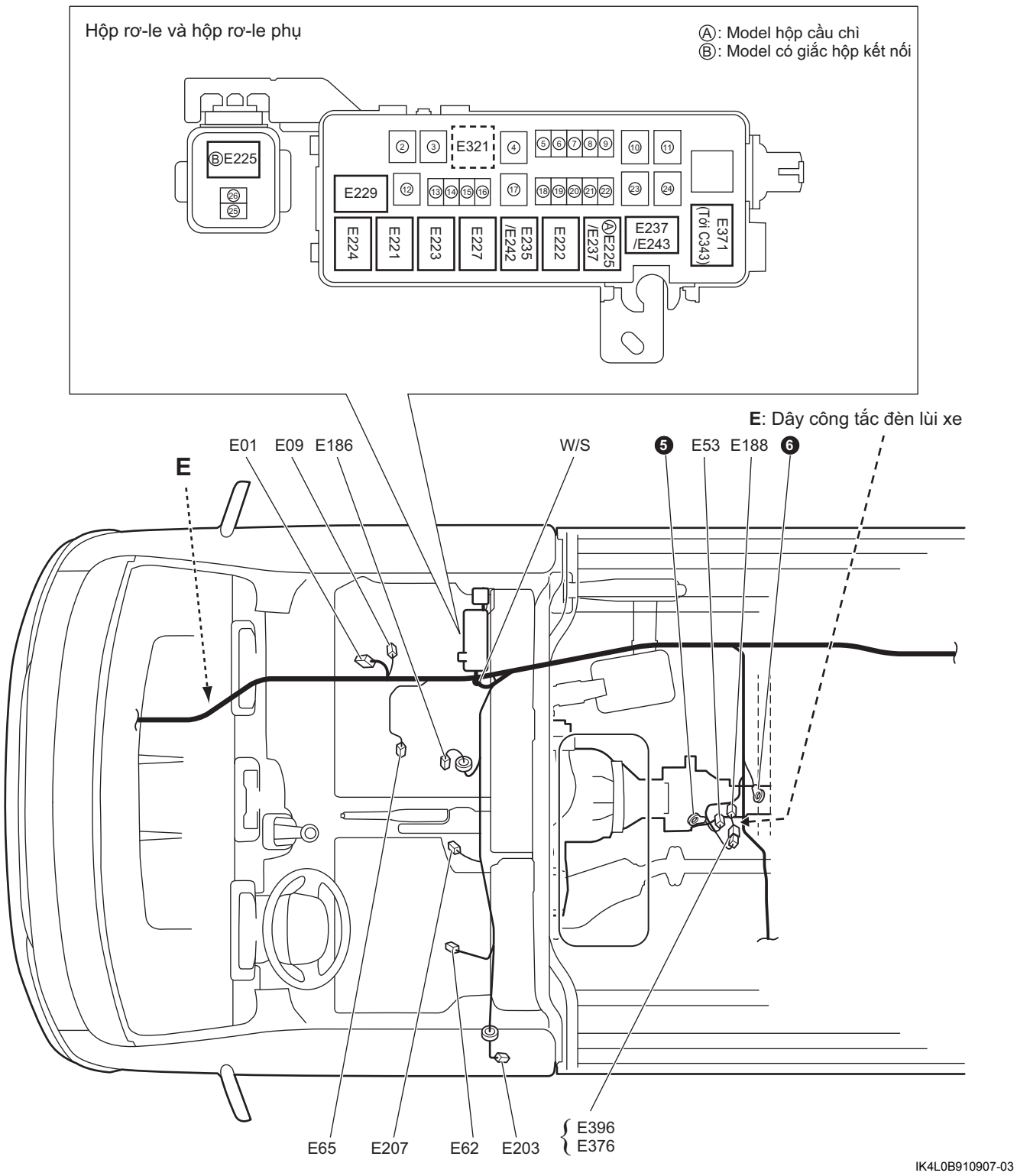

AENK4L0B.book Page 21 Thursday, August 29, 2019 10:31 AM

E: Bộ dây điện chính

Số	Màu	Vị trí nối	Ghi chú
E01	BLK	ECM	
E09	BLK	Cụm điều khiển ABS / ESP®	Model có trang bị hệ thống ABS / ESP®
E53	BLK	VSS (Cảm biến tốc độ xe)	Trừ model có trang bị hệ thống ABS / ESP®
E62	GRY	Mô-tơ rửa kính chắn gió	
E65	BLK	Mô-tơ quạt làm mát két nước	
E186	BLK	Công tắc phanh tay	
E203	N	Công tắc cửa trước (Phía tài xế)	Nếu được trang bị
E207	N	Công tắc dây đai an toàn	Nếu được trang bị
E221	—	Rơ-le chính	
E222	—	Rơ-le quạt làm mát két nước số 1	
E223	—	Rơ-le quạt làm mát két nước số 2	Model có trang bị hệ thống điều hòa A/C
E224	—	Rơ-le quạt làm mát két nước số 3	Model có trang bị hệ thống điều hòa A/C
E225	—	Rơ-le điều khiển mô-tơ khởi động	
E227	—	Rơ-le bơm nhiên liệu	
E229	—	Rơ-le máy nén A/C	Model có trang bị hệ thống điều hòa A/C
E231	—	Hộp rơ-le	
E232	—	Rơ-le đèn pha	Model có trang bị hệ thống điều khiển đèn pha/cos tự động
E235	—	Rơ-le còi	Model hộp cầu chì
E237	—	Rơ-le mô-tơ quạt thổi gió	Model hộp cầu chì
E242	—	Rơ-le đèn pha/cos (Phải)	Model có trang bị hệ thống điều khiển đèn pha/cos tự động
E243	—	Rơ-le đèn pha/cos (Trái)	Model có trang bị hệ thống điều khiển đèn pha/cos tự động
E321	—	Hộp rơ-le	
E371	N	Bộ dây điện động cơ (Tới C343)	
E376	BLK	Dây công tắc đèn lùi xe (Tới E396)	

E: Dây công tắc đèn lùi xe

Số	Màu	Vị trí nối	Ghi chú
E188	BLK	Công tắc đèn lùi xe	
E396	BLK	Bộ dây điện chính (Tới E376)	

AENK4L0B.book Page 22 Thursday, August 29, 2019 10:31 AM

Mui xe

AENK4L0B910A005

K: Dây mui xe

RHD

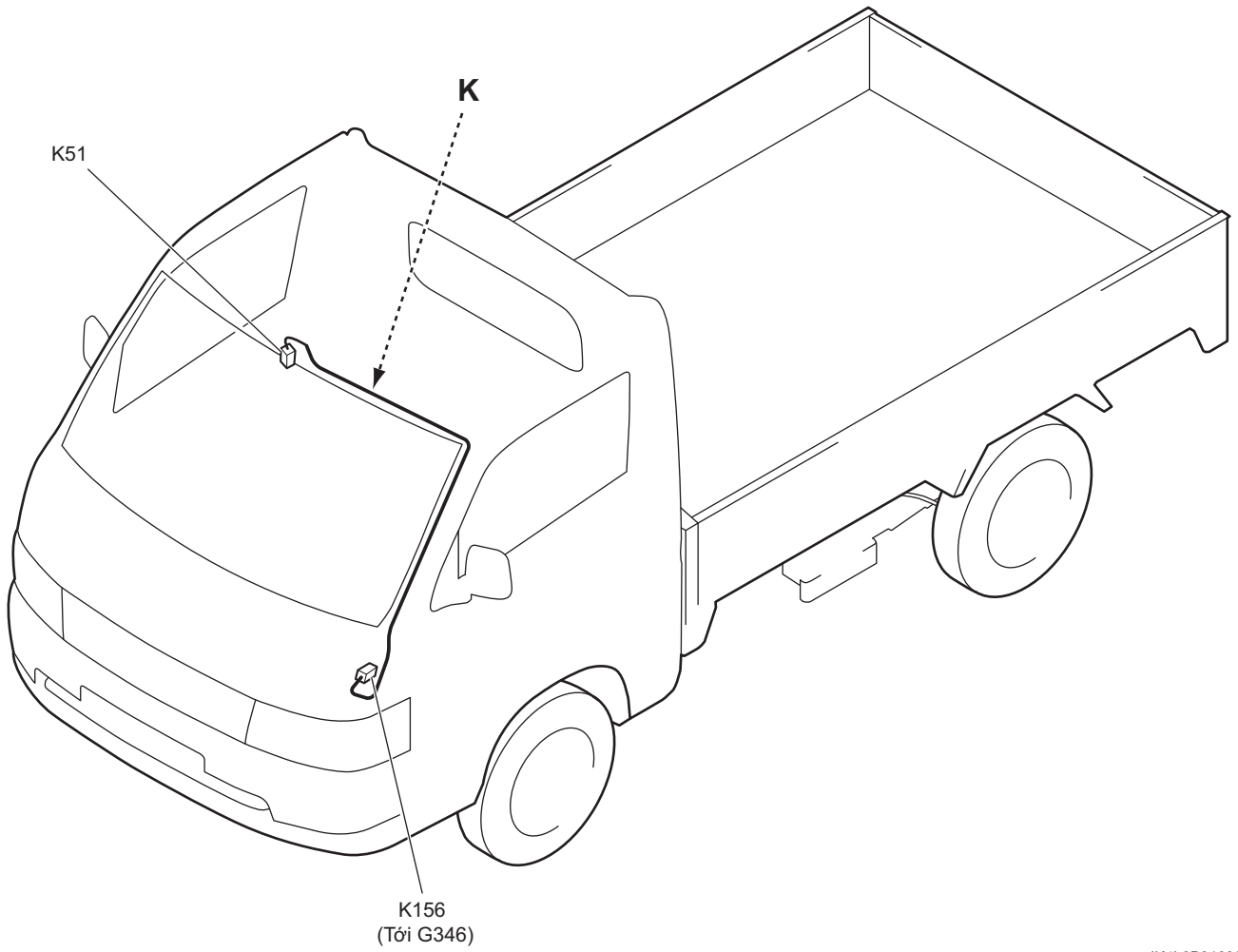

IK4L0B910908-01