AENK4L0B.book Page 22 Thursday, August 29, 2019 10:31 AM

Mui xe

AENK4L0B910A005

K: Dây mui xe

RHD

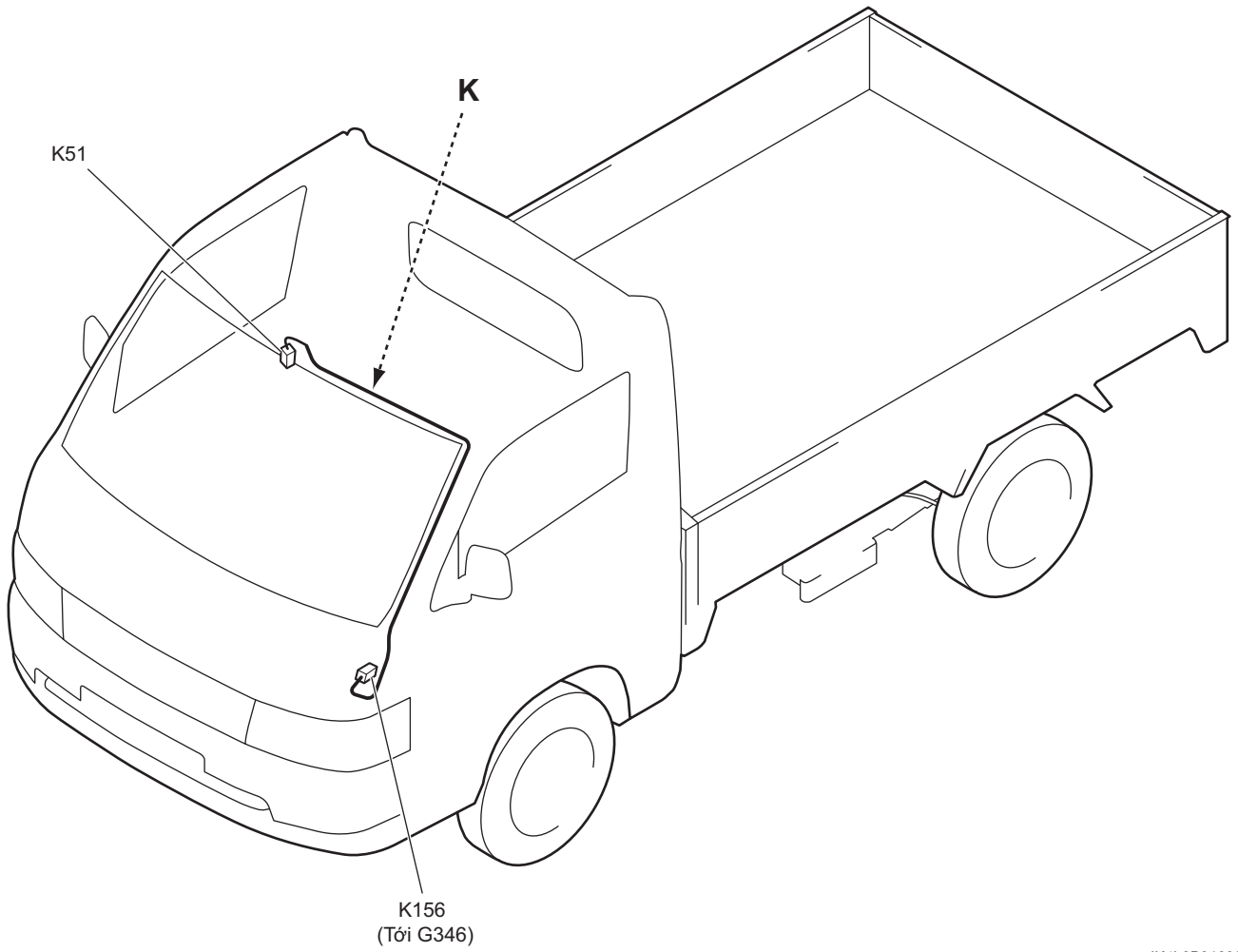

IK4L0B910908-01

AENK4L0B.book Page 23 Thursday, August 29, 2019 10:31 AM

LHD

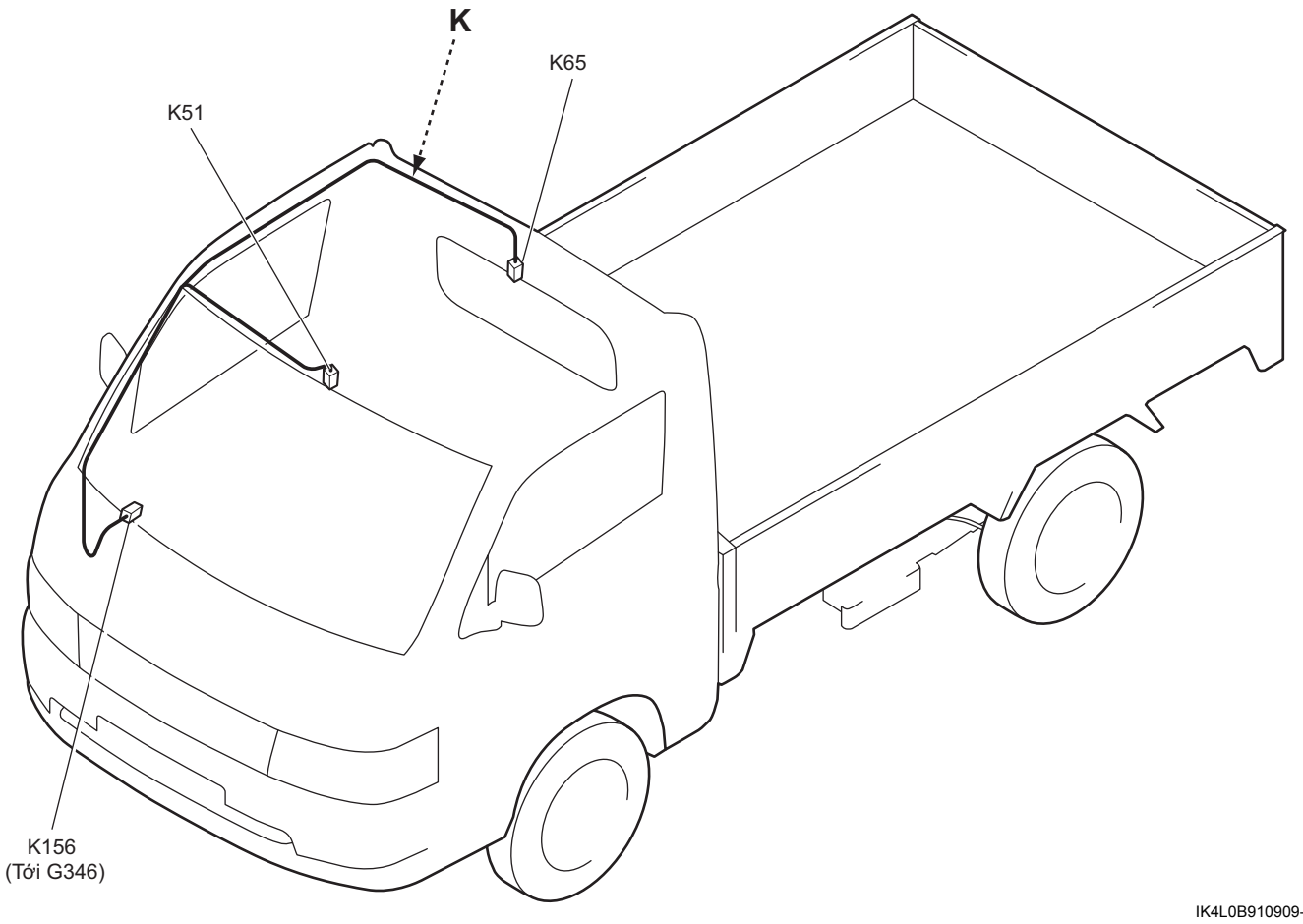

IK4L0B910909-01

K: Dây mui xe

Số	Màu	Vị trí nối	Ghi chú
K51	N	Đèn trần phía trước	
K65	N	Đèn phanh trên cao	Nếu được trang bị
K156	N	Dây điện táp lô (Tới G340)	

AENK4L0B.book Page 24 Thursday, August 29, 2019 10:31 AM

Thùng xe

AENK4L0B910A006

A: Cáp bình điện / E: Bộ dây điện chính

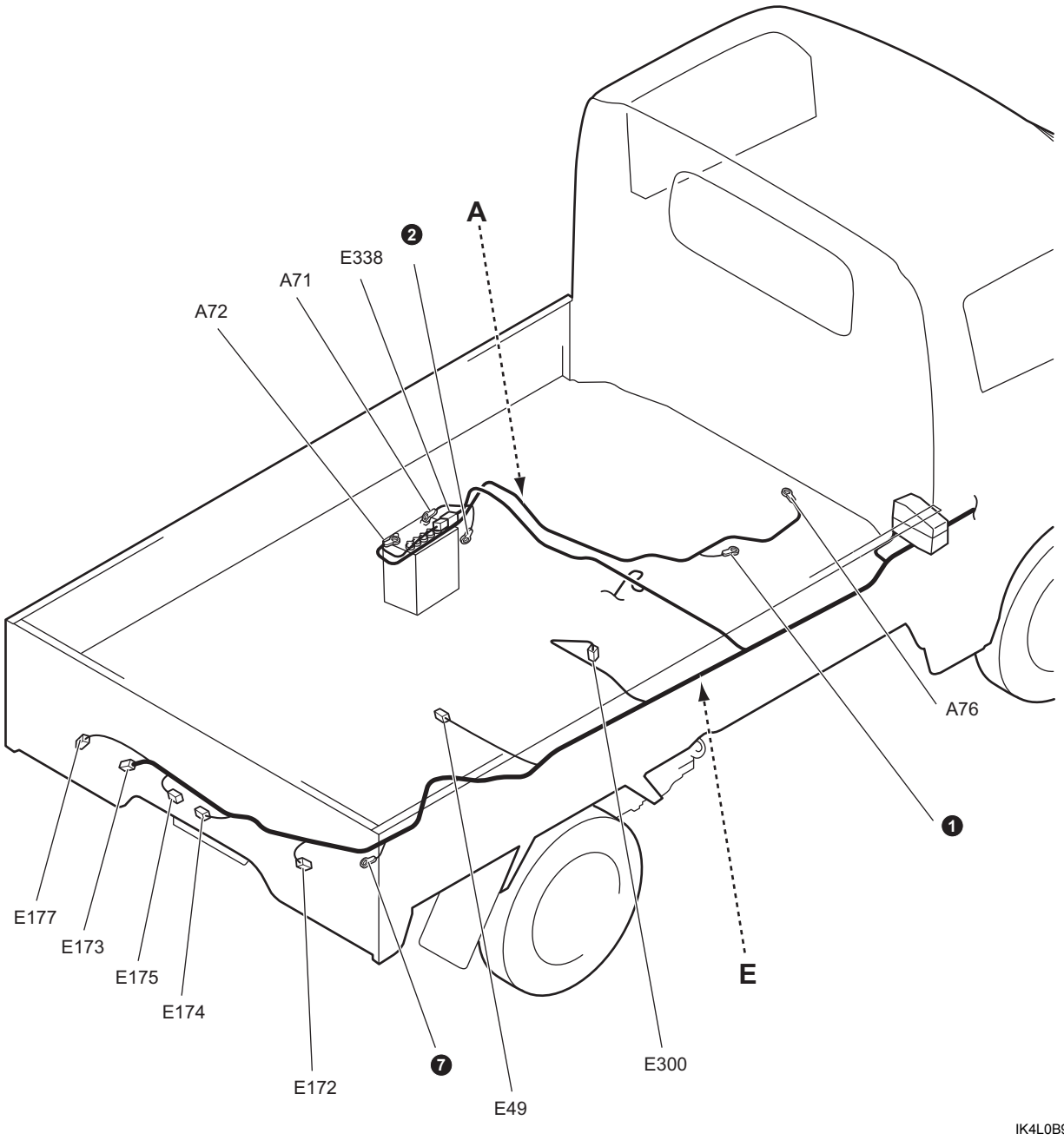

IK4L0B910910-01

A: Dây cáp bình điện

Số	Màu	Vị trí nối	Ghi chú
A71	—	Cực dương (+) bình điện	
A72	—	Cực âm (–) bình điện	
A76	—	Mô-tơ khởi động (+B)	