AENK4L0B.book Page 24 Thursday, August 29, 2019 10:31 AM

Thùng xe

AENK4L0B910A006

A: Cáp bình điện / E: Bộ dây điện chính

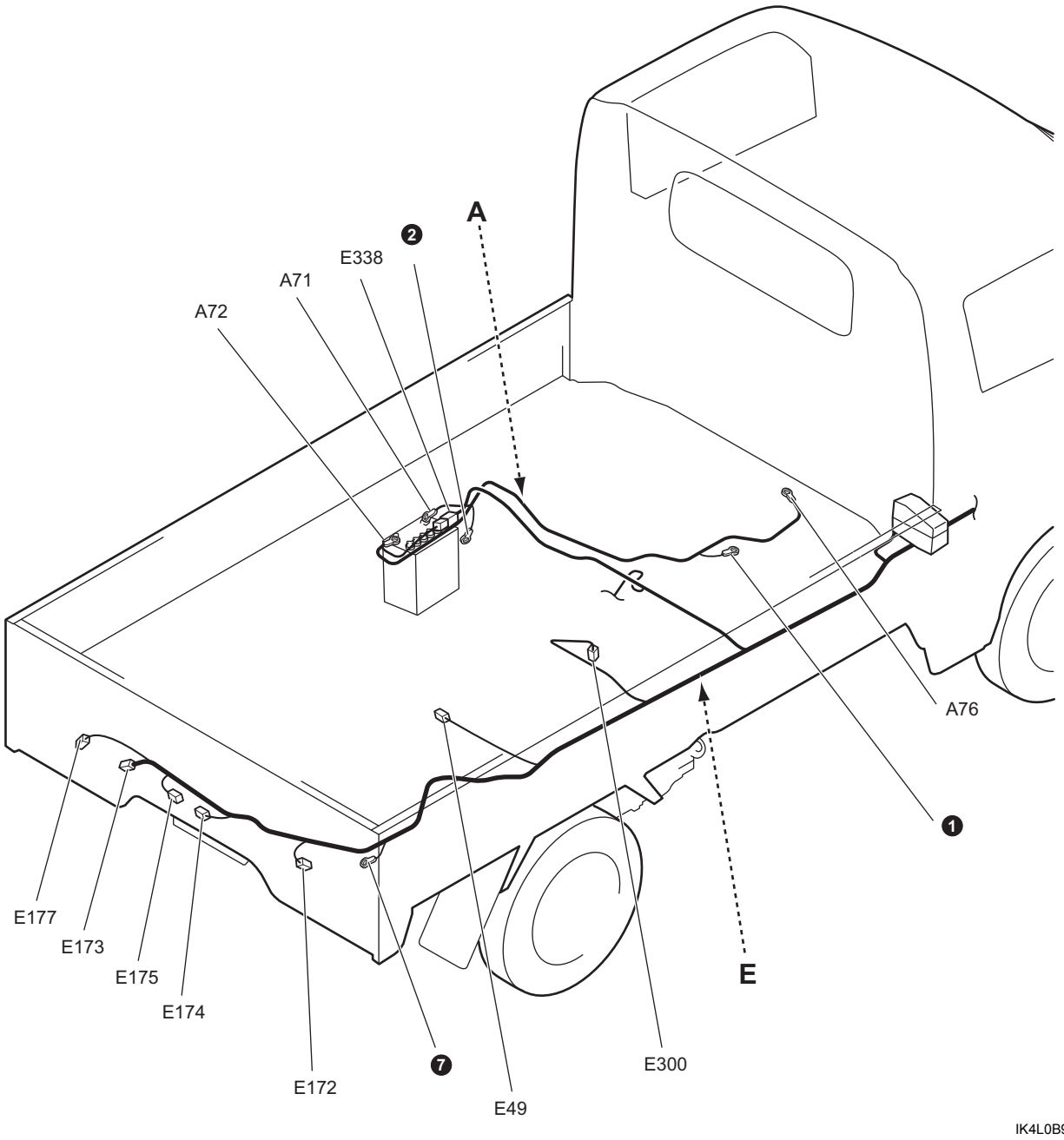

IK4L0B910910-01

A: Dây cáp bình điện

Số	Màu	Vị trí nối	Ghi chú
A71	—	Cực dương (+) bình điện	
A72	—	Cực âm (–) bình điện	
A76	—	Mô-tơ khởi động (+B)	

AENK4L0B.book Page 25 Thursday, August 29, 2019 10:31 AM

E: Bộ dây điện chính

Số	Màu	Vị trí nối	Ghi chú
E49	BLK	Cảm biến tốc độ bánh xe (Phía sau)	Model có trang bị hệ thống ABS / ESP®
E172	GRY	Cụm đèn lái sau (Phải)	
E173	GRY	Cụm đèn lái sau (Trái)	
E174	N	Đèn biển số xe số 1	
E175	N	Đèn biển số xe số 2	Nếu được trang bị
E177	GRY	Đèn sương mù sau	Nếu được trang bị
E300	BLK	Bơm nhiên liệu và đồng hồ	
E338	BLK	Cầu chì	

AENK4L0B.book Page 26 Thursday, August 29, 2019 10:31 AM

Điểm nối đất

Điểm nối đất

AENK4L0B910C001

Tham khảo “Sơ đồ tổng thể giắc cắm” (Trang 9A-10).

RHD

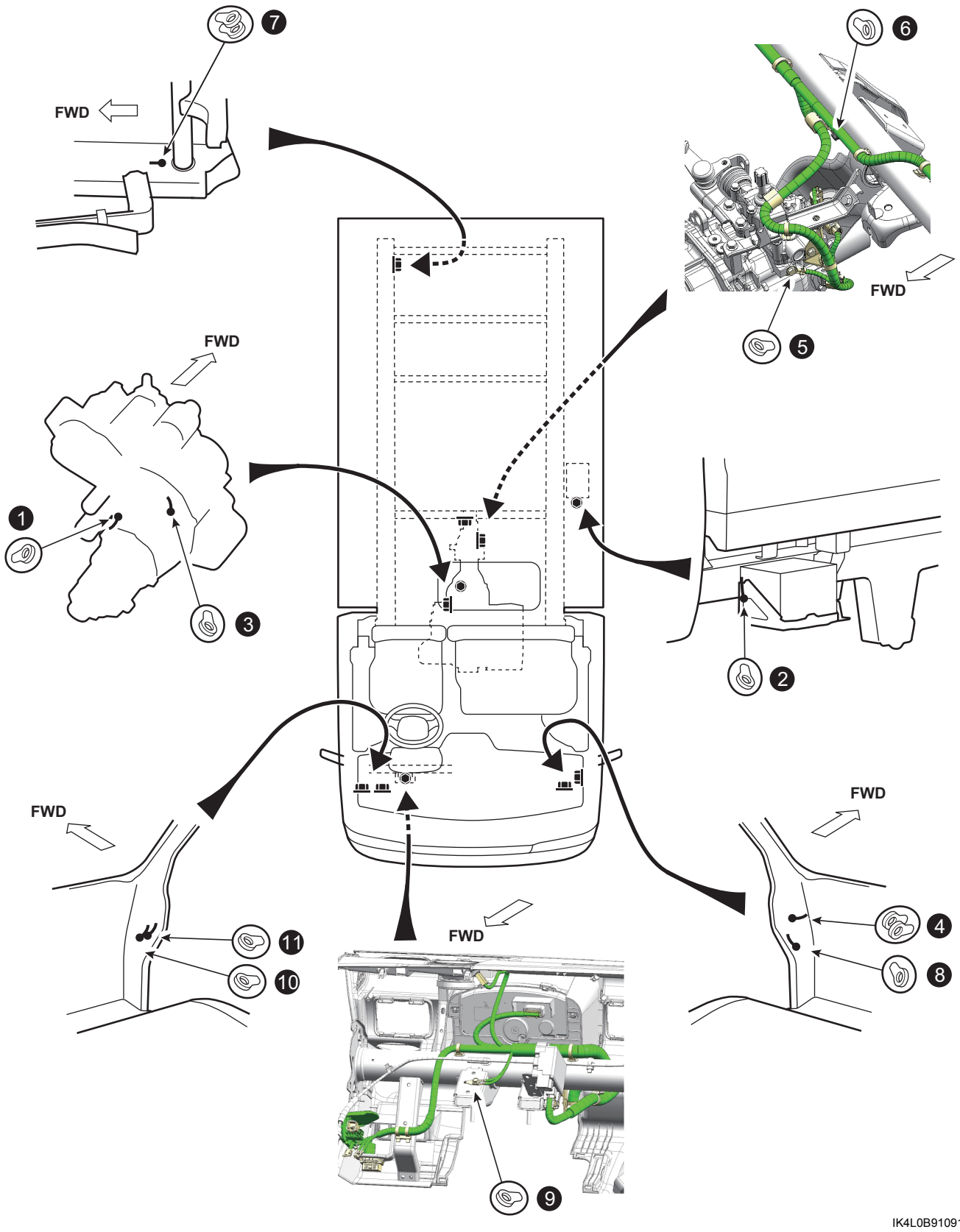

IK4L0B910911-01