AENK4L0B.book Page 26 Thursday, August 29, 2019 10:31 AM

Điểm nối đất

Điểm nối đất

AENK4L0B910C001

Tham khảo “Sơ đồ tổng thể giắc cắm” (Trang 9A-10).

RHD

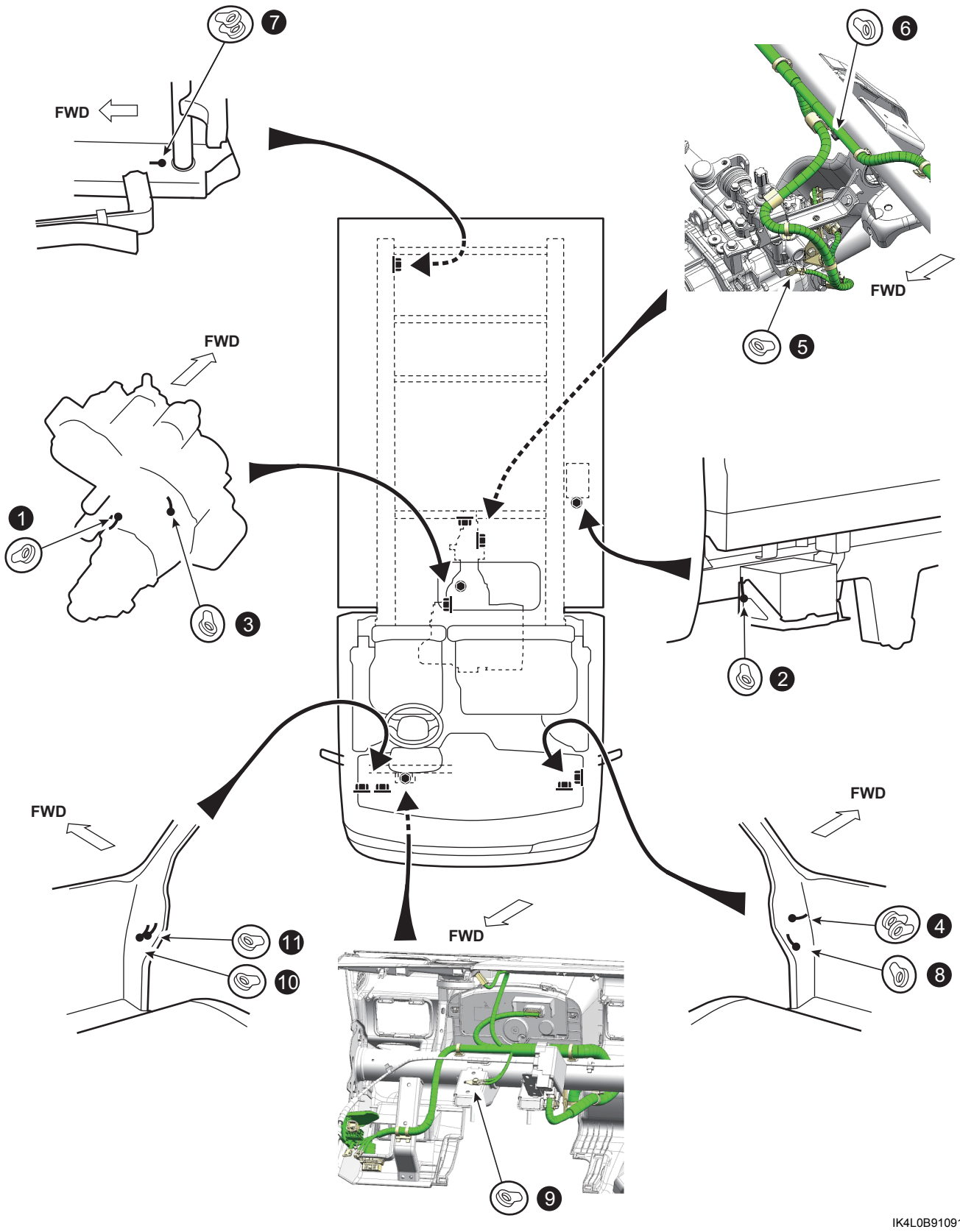

IK4L0B910911-01

AENK4L0B.book Page 27 Thursday, August 29, 2019 10:31 AM

LHD

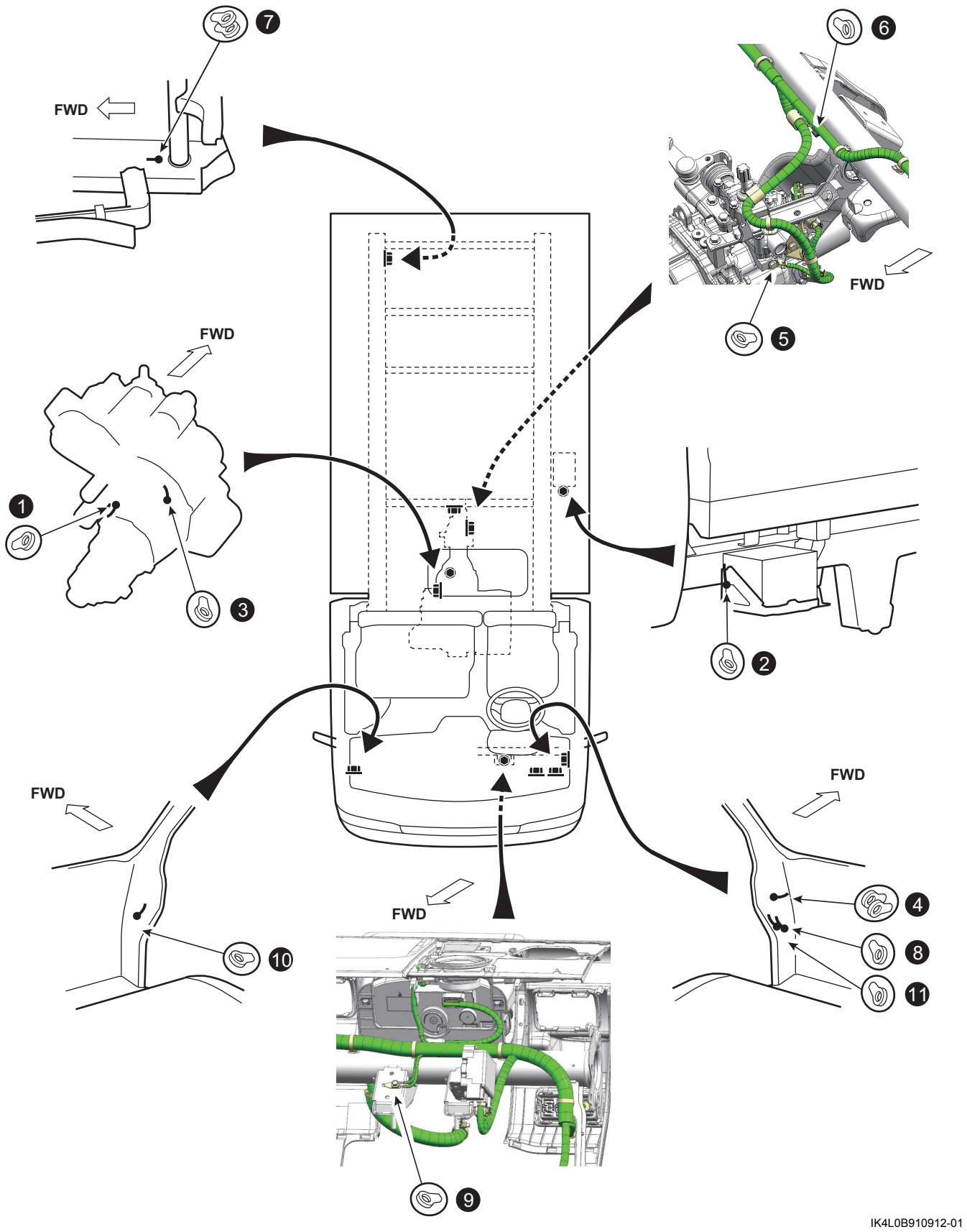

IK4L0B910912-01

AENK4L0B.book Page 28 Thursday, August 29, 2019 10:31 AM

Sơ đồ bộ cấp nguồn

Sơ đồ bộ cấp nguồn

AENK4L0B910D001