AENK4L0B.book Page 28 Thursday, August 29, 2019 10:31 AM

Sơ đồ bộ cấp nguồn

Sơ đồ bộ cấp nguồn

AENK4L0B910D001

Model hộp cầu chì

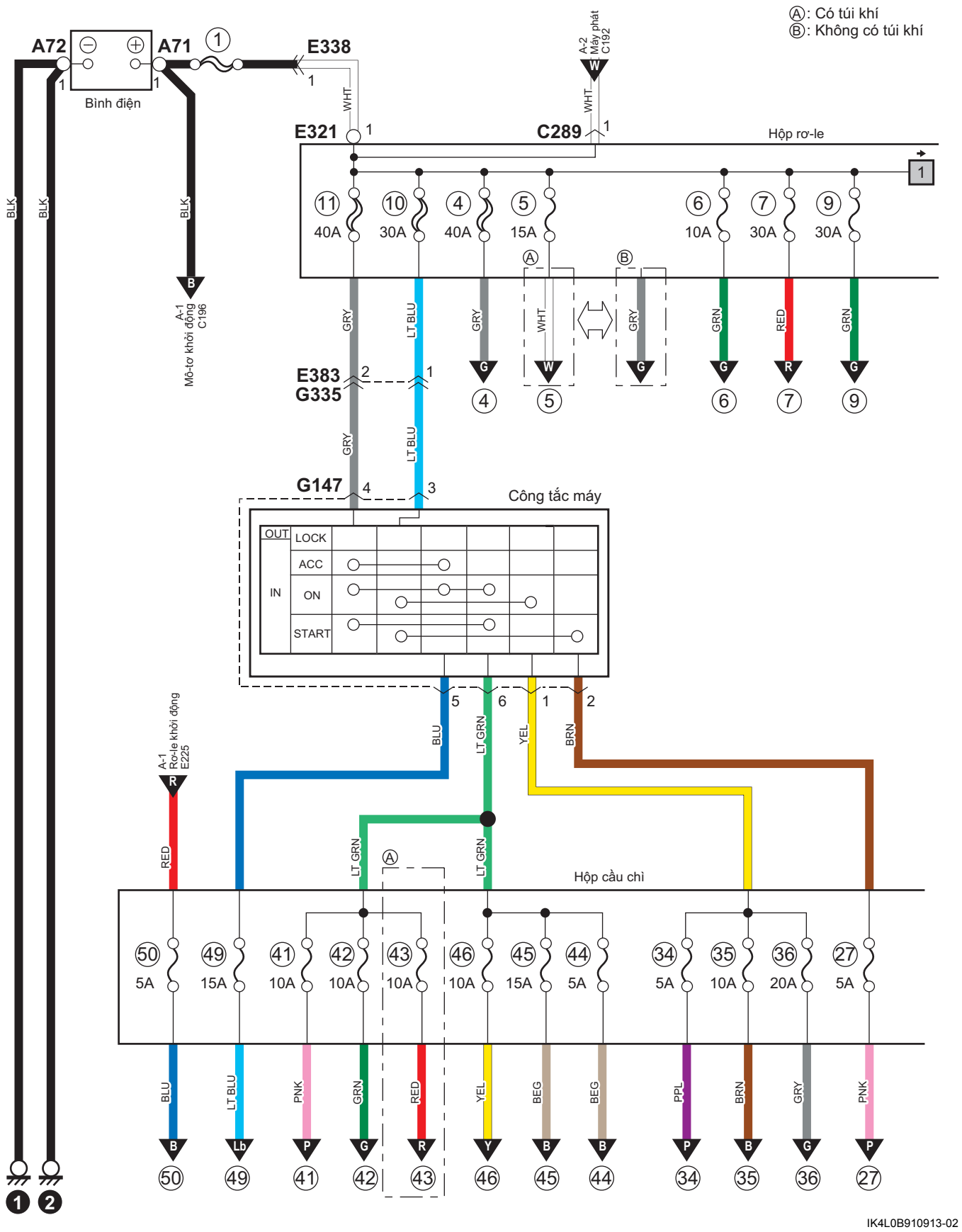

AENK4L0B.book Page 30 Thursday, August 29, 2019 10:31 AM

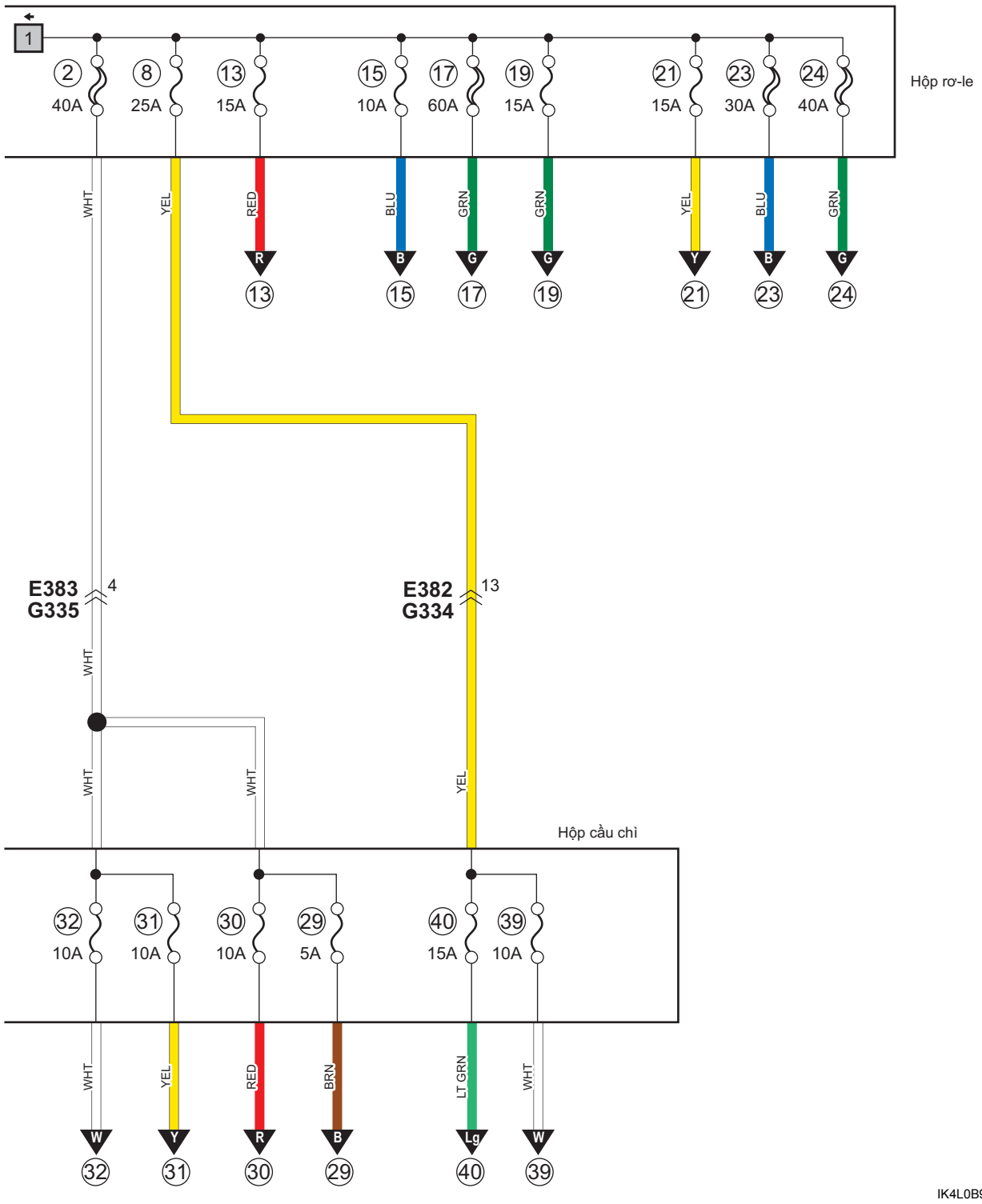

IK4L0B910914-02

Model J/B

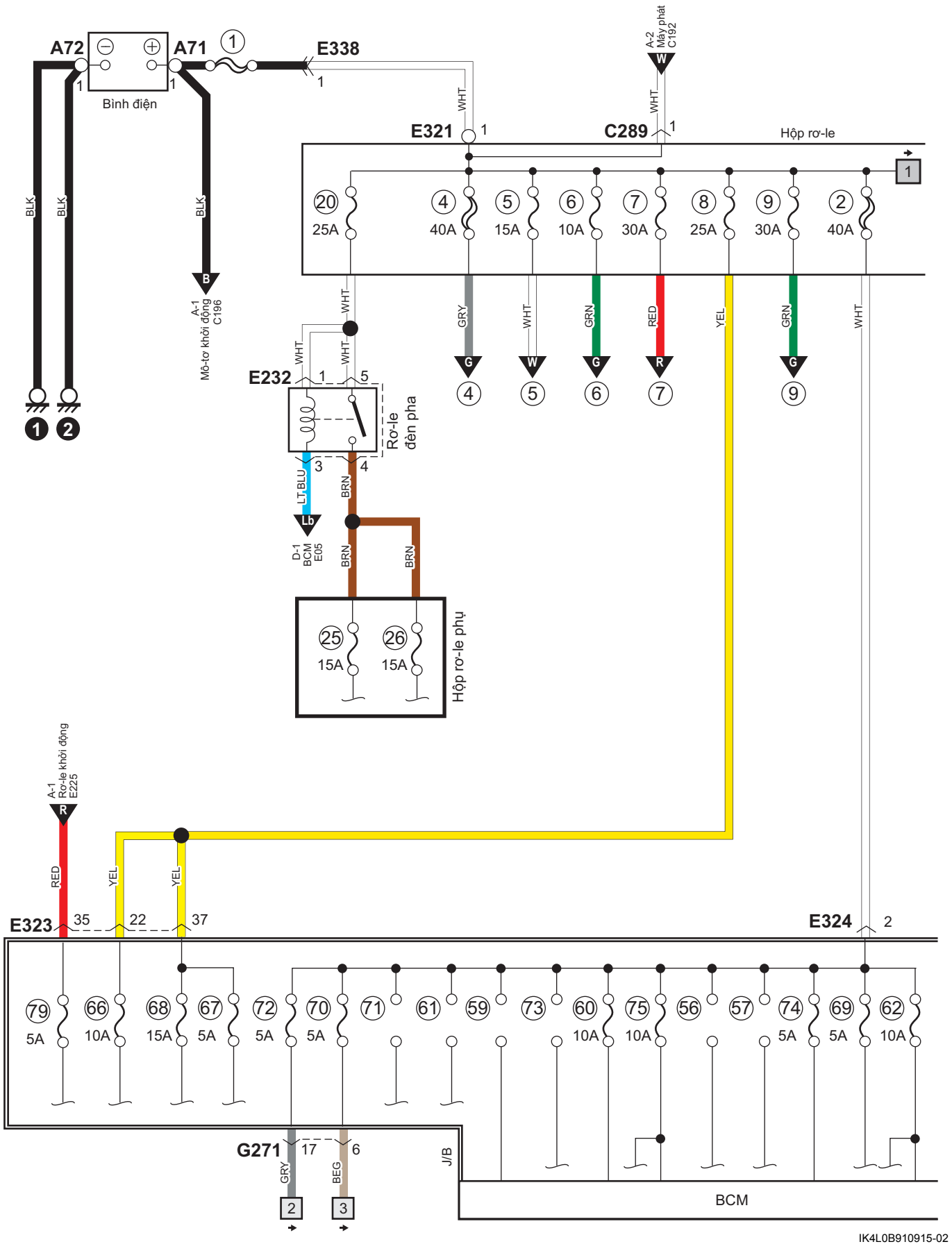
A72
A71
E338
Bình điện
BLK
BLK
BLK
A-1
Mô-tơ khởi động
C196
A-2
Máy phát
C192
WHT
WHT
E321
C289
Hộp rơ-le
20
25A
4
40A
5
15A
6
10A
7
30A
8
25A
9
30A
2
40A
GRY
WHT
GRN
RED
YEL
GRN
WHT
E232
Rơ-le
đèn pha
LT BLU
BRN
D-1
BCM
E05
25
15A
26
15A
Hộp rơ-le phụ
A-1
Rơ-le khởi động
E225
RED
YEL
YEL
E323
35
22
37
E324
2
79
5A
66
10A
68
15A
67
5A
72
5A
70
5A
71
61
59
73
60
10A
75
10A
56
57
74
5A
69
5A
62
10A
G271
17
6
GRY
BEG
J/B
BCM
IK4L0B910915-02

AENK4L0B.book Page 32 Thursday, August 29, 2019 10:31 AM

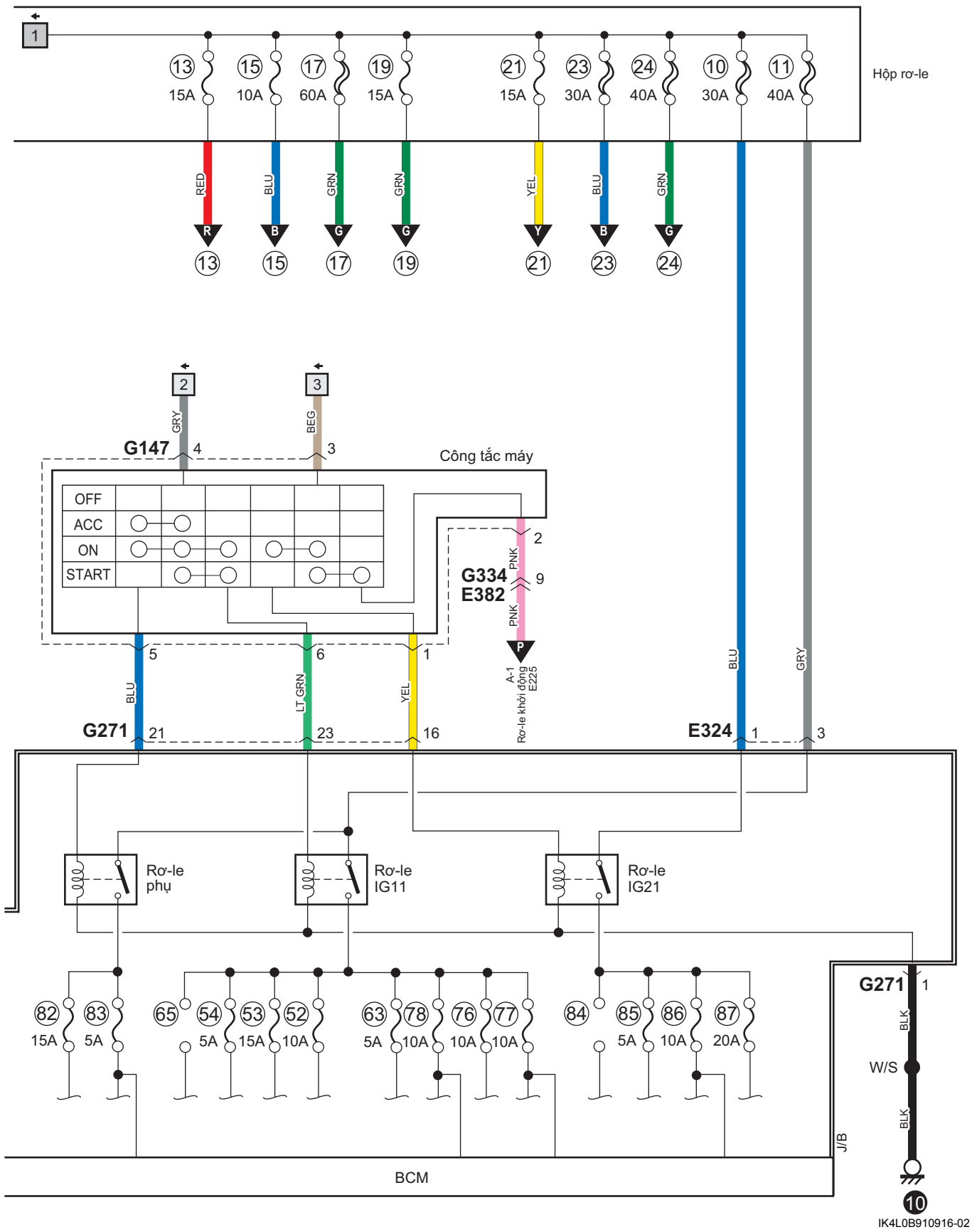

AENK4L0B.book Page 33 Thursday, August 29, 2019 10:31 AM

Cầu chì và các bộ phận được bảo vệ

AENK4L0B910D002

Biểu đồ sau mô tả các bộ phận mà mỗi cầu chì bảo vệ.

Cầu chì

LƯU Ý

Tham khảo “Xung quanh bình điện” (Trang 9A-107) để lắp đặt.

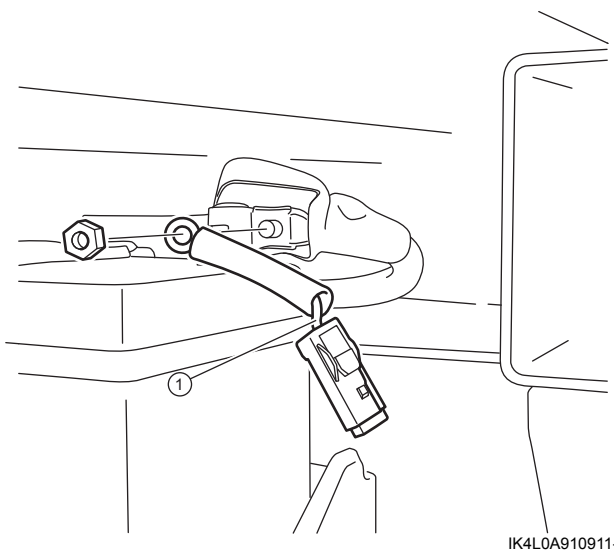

IK4L0A910911-02

Số	Cầu chì	Mạch được bảo vệ
1	*	Tất cả các mạch điện

LƯU Ý

***: Cầu chì không có giá trị định mức được quy định. Sử dụng 80A là giá trị tham chiếu.**

Hộp cầu chì mạch riêng lẻ số 1 (Trong hộp rơ-le)

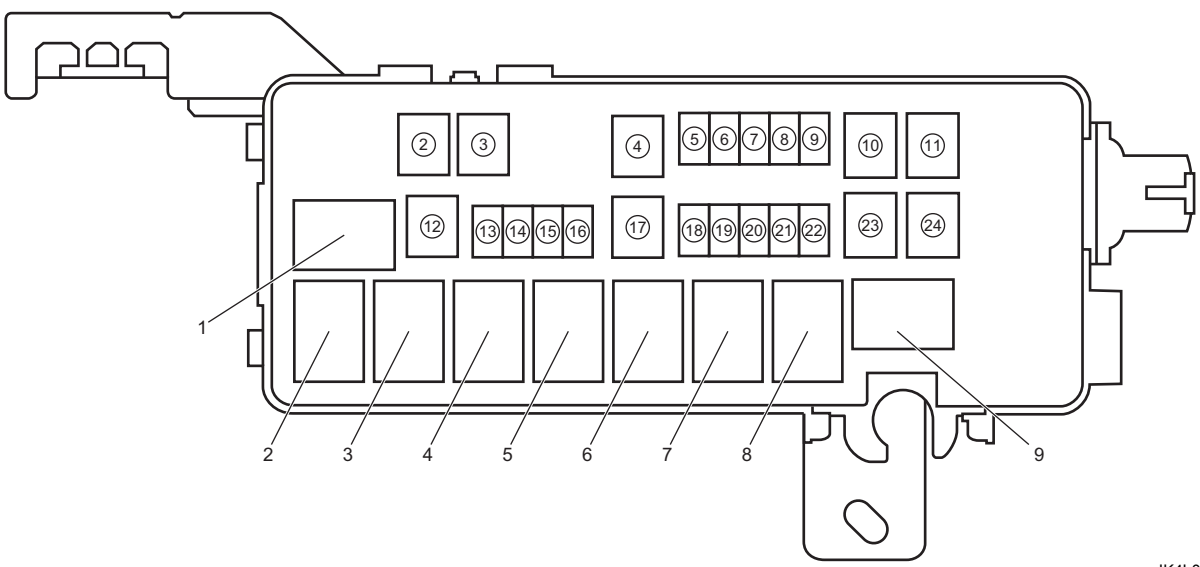

IK4L0A910912-02

1. Rơ-le máy nén A/C	4. Rơ-le quạt làm mát két nước số 2	7. Rơ-le quạt làm mát két nước số 1
2. Rơ-le quạt làm mát két nước số 3	5. Rơ-le bơm nhiên liệu	8. Rơ-le điều khiển mô-tơ khởi động (Model hộp cầu chì) / Rơ-le đèn pha (Model J/B)
3. Rơ-le chính	6. Rơ-le còi (Model hộp cầu chì) / Rơ-le đèn pha/cos (Phải) (Model J/B)	9. Rơ-le mô-tơ quạt thổi gió (Model hộp cầu chì) / Rơ-le đèn pha/cos (Trái) (Model J/B)