AENK4L0B.book Page 52 Thursday, August 29, 2019 10:31 AM

A-4 Sơ đồ mạch điện hệ thống làm mát

AENK4L0B910E004

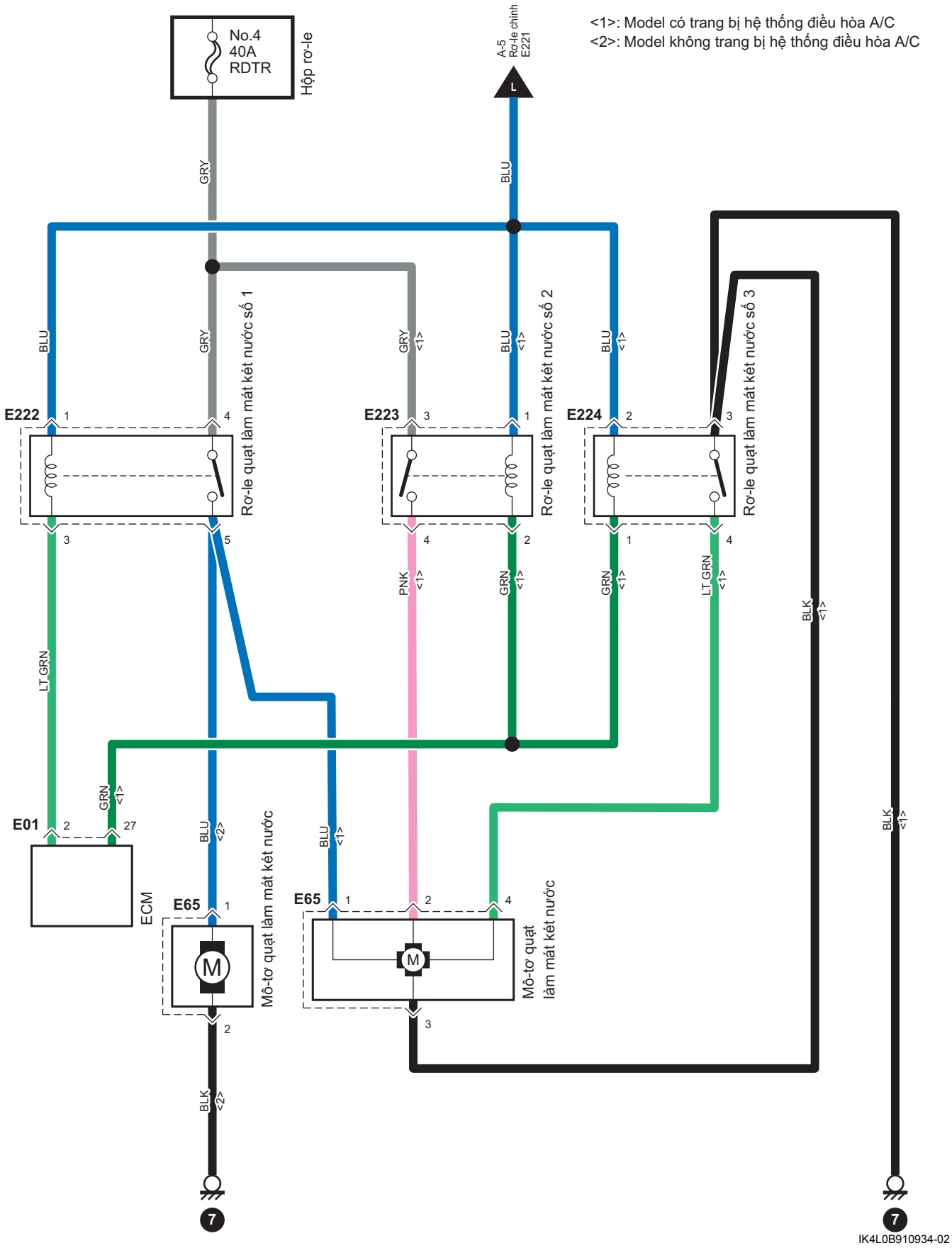

AENK4L0B.book Page 53 Thursday, August 29, 2019 10:31 AM

A-5 Sơ đồ mạch điện hệ thống điều khiển động cơ

AENK4L0B910E005

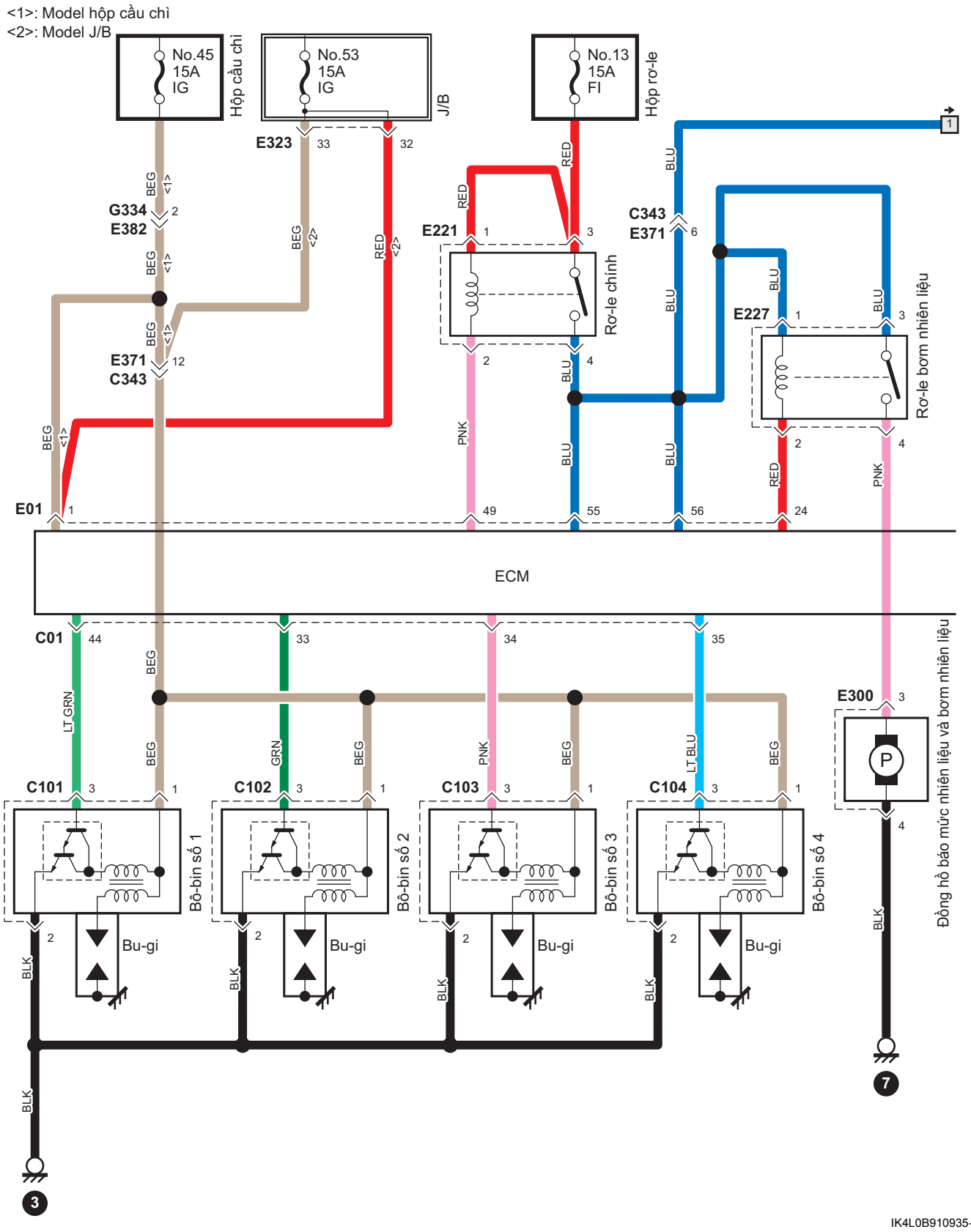

IK4L0B910935-02