AENK4L0B.book Page 53 Thursday, August 29, 2019 10:31 AM

A-5 Sơ đồ mạch điện hệ thống điều khiển động cơ

AENK4L0B910E005

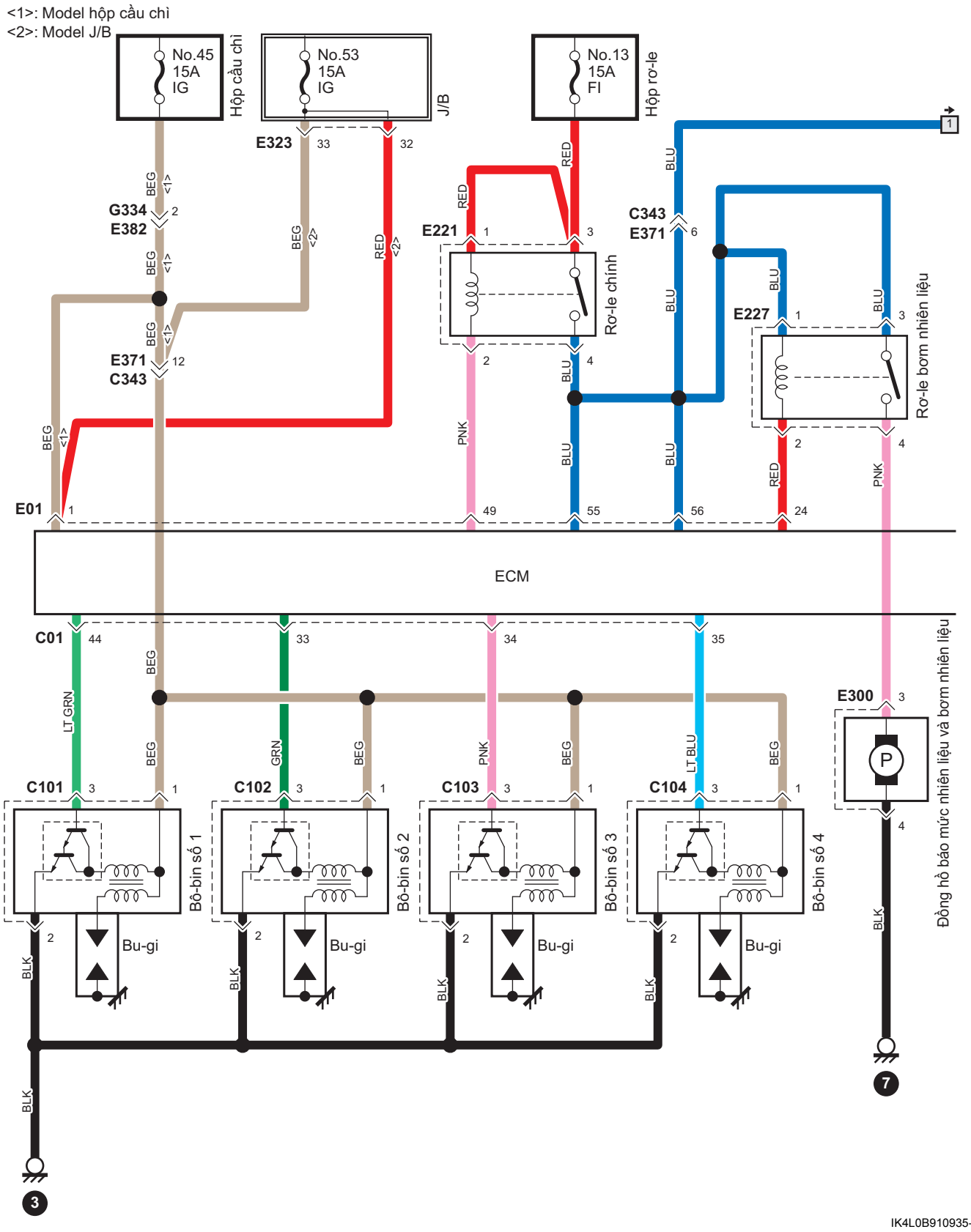

IK4L0B910935-02

AENK4L0B.book Page 54 Thursday, August 29, 2019 10:31 AM

<3>: Ngoại trừ model có trang bị hệ thống ABS/ESP®

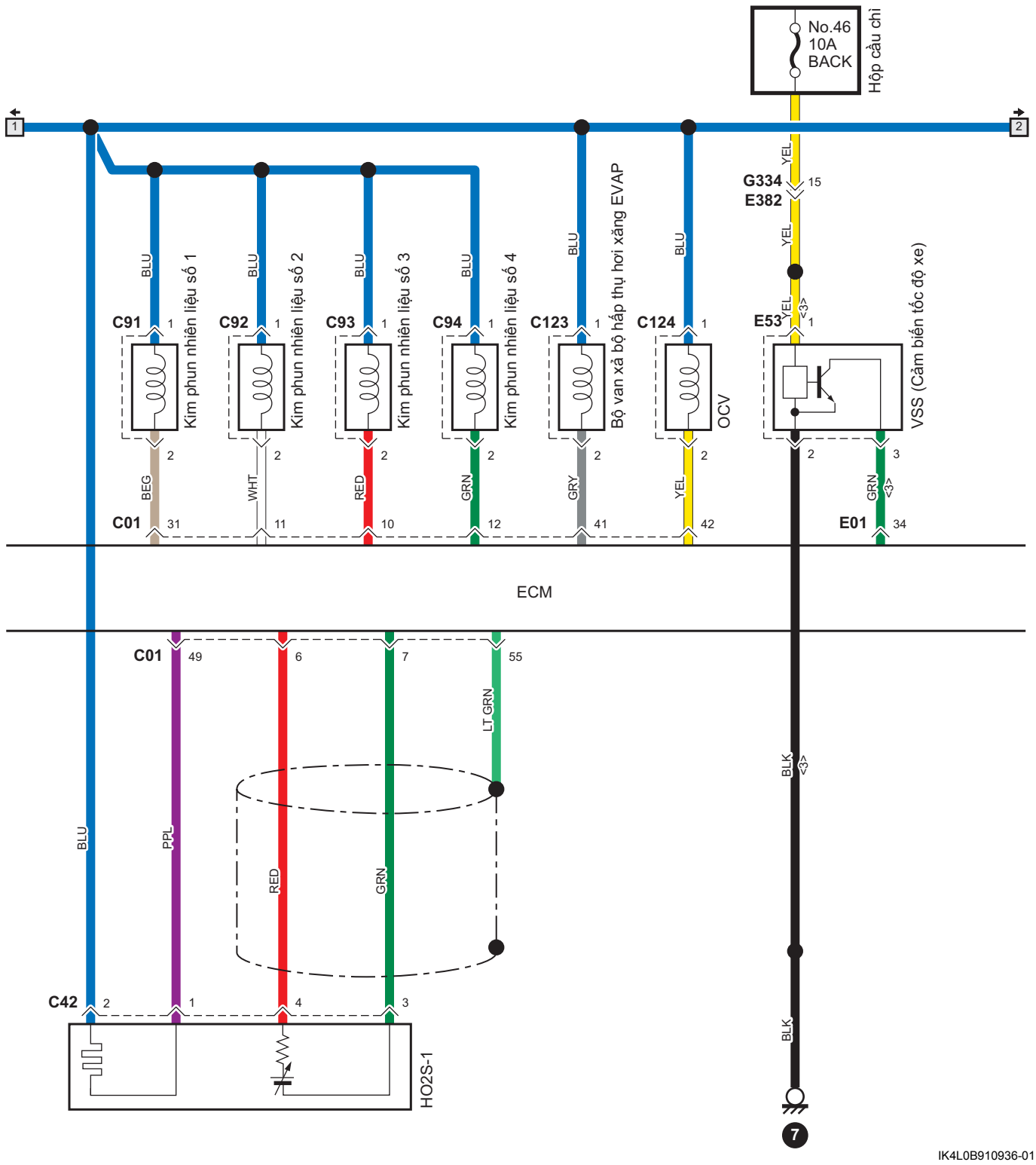

IK4L0B910936-01

AENK4L0B.book Page 55 Thursday, August 29, 2019 10:31 AM

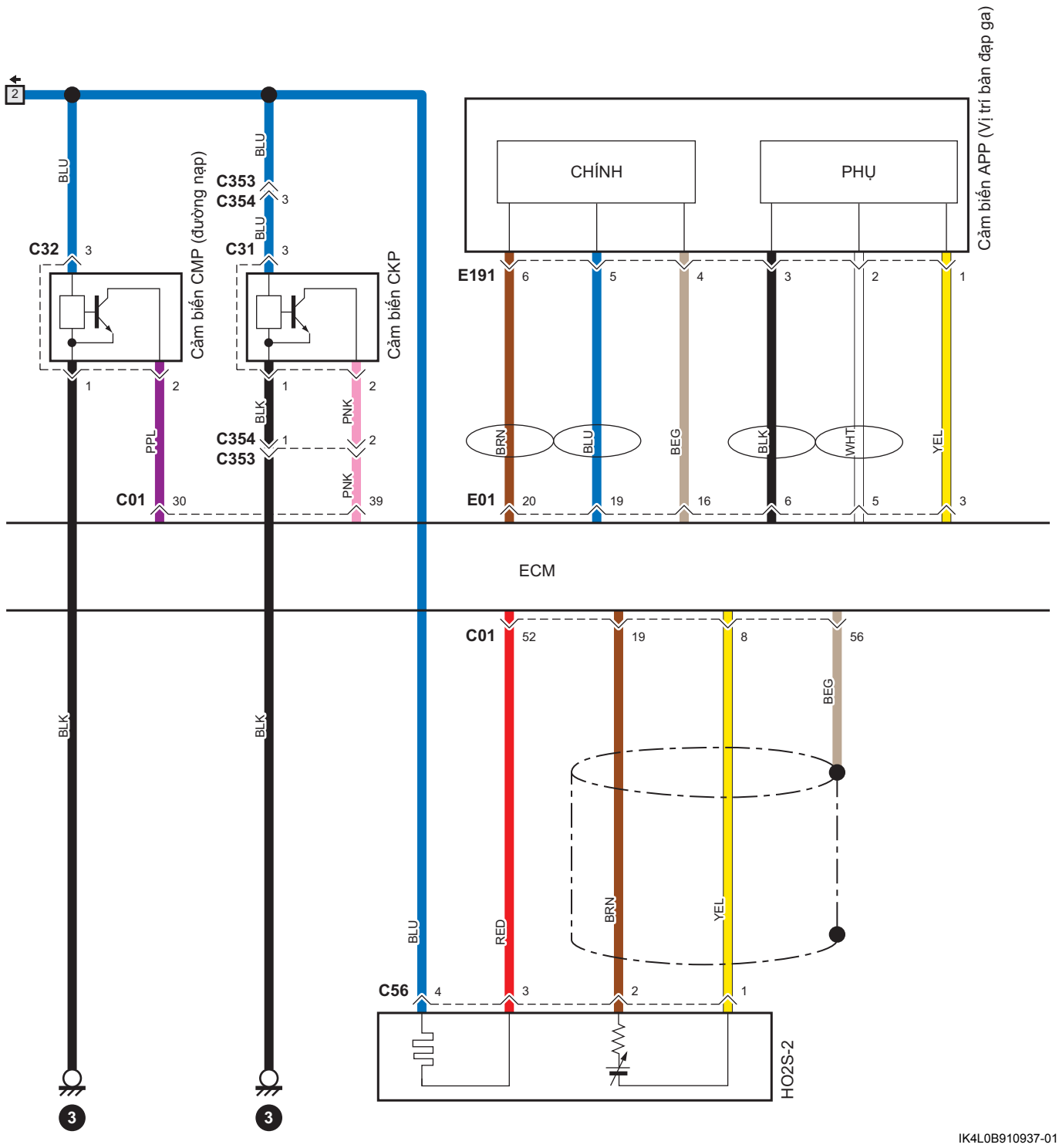

IK4L0B910937-01

AENK4L0B.book Page 56 Thursday, August 29, 2019 10:31 AM

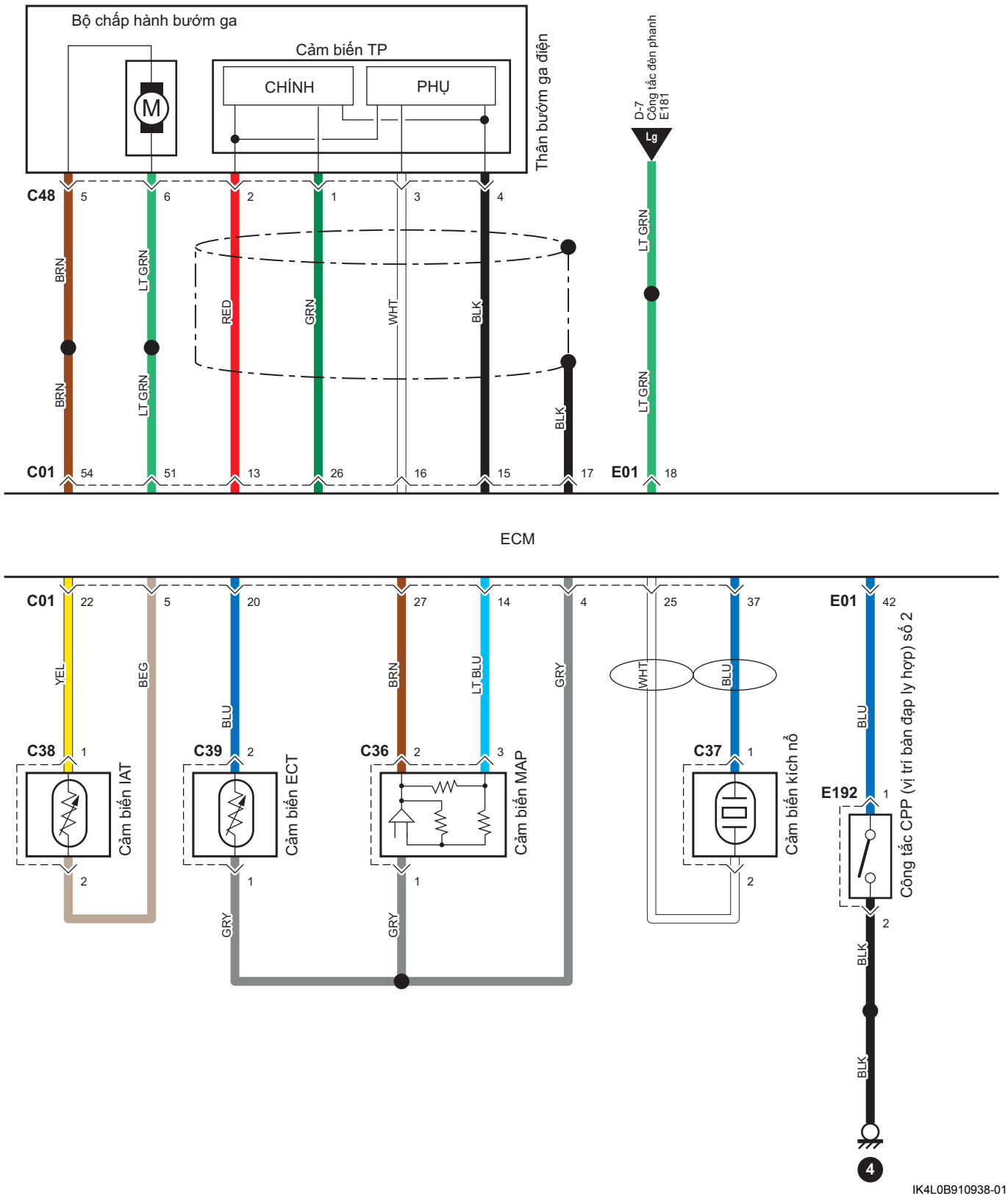

IK4L0B910938-01

AENK4L0B.book Page 57 Thursday, August 29, 2019 10:31 AM

<4>: Model có trang bị hệ thống điều hòa A/C

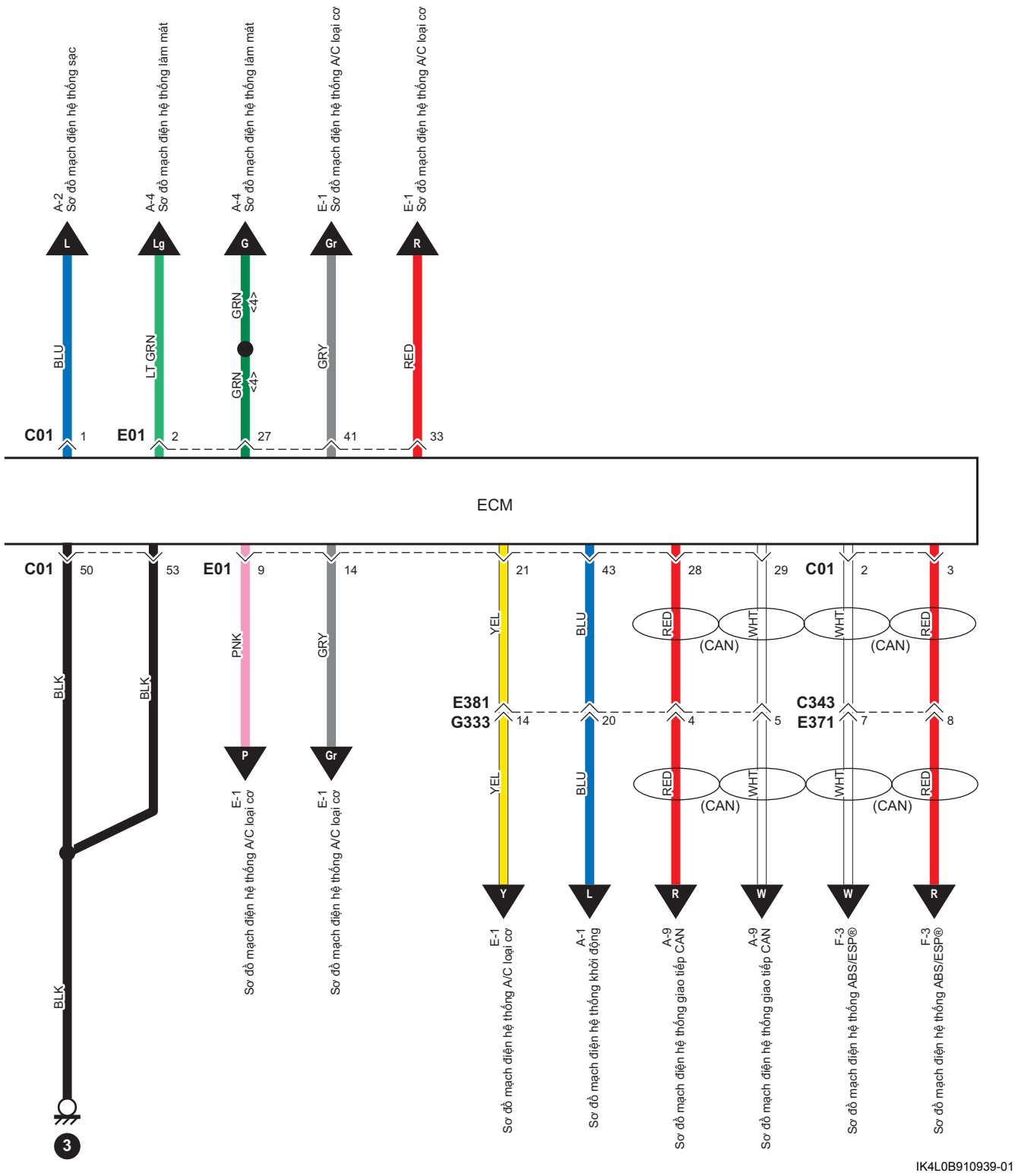

AENK4L0B.book Page 58 Thursday, August 29, 2019 10:31 AM

A-7 Sơ đồ mạch điện hệ thống điều khiển điện thân xe (Model hộp cầu chì)

AENK4L0B910E006

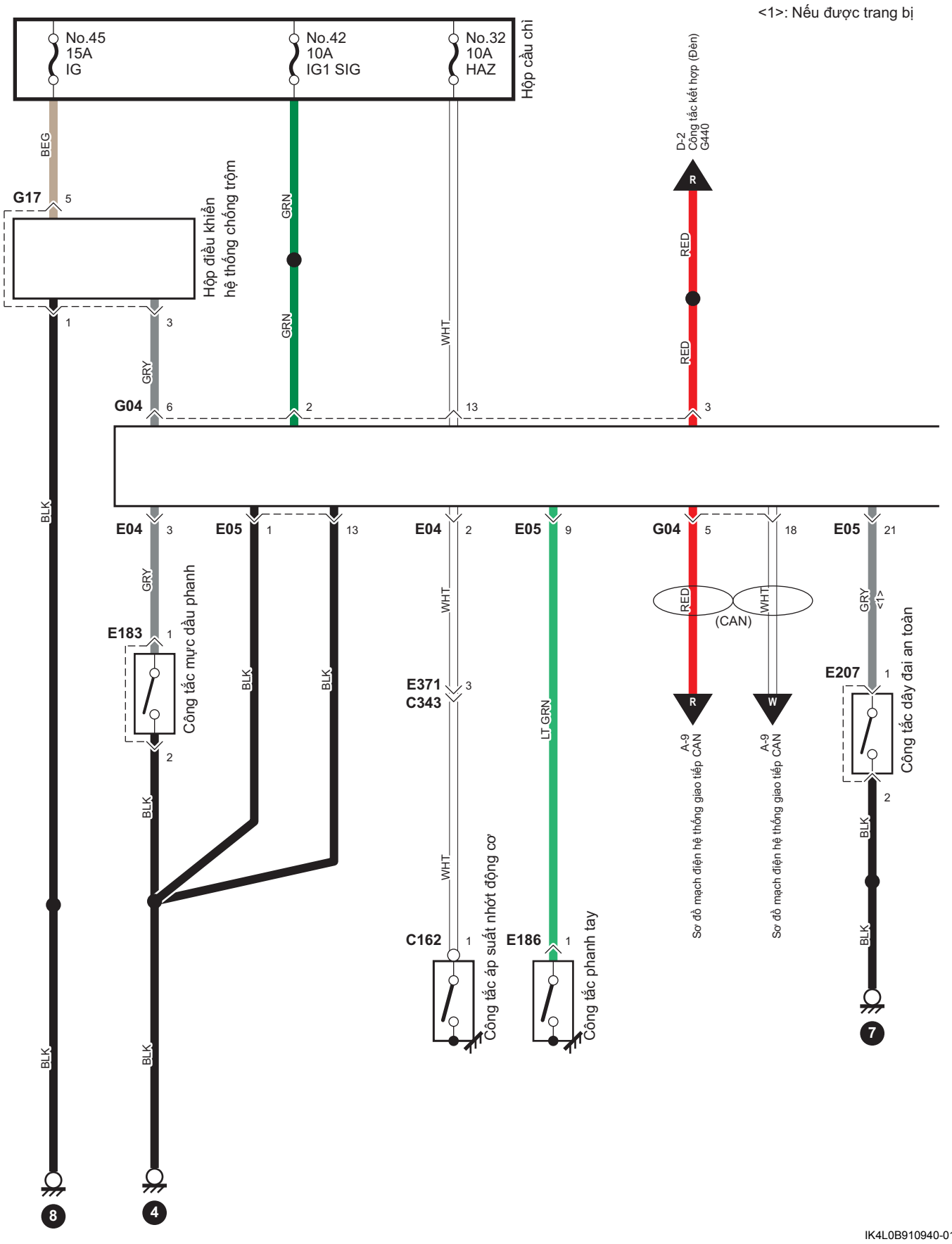

IK4L0B910940-01