AENK4L0B.book Page 70 Thursday, August 29, 2019 10:31 AM

B-7 Sơ đồ mạch còi xe (Không có túi khí)

AENK4L0B910E030

<1>: LHD
<2>: RHD

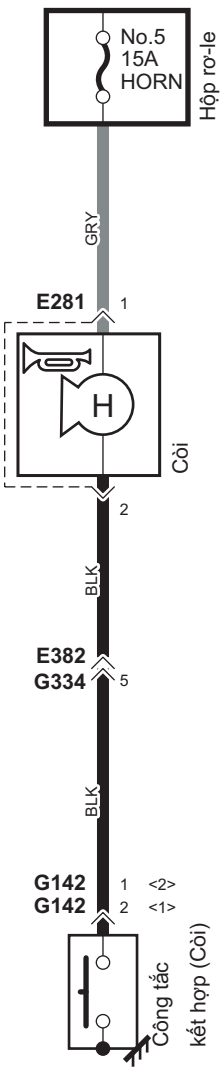

IK4L0B910952-01

AENK4L0B.book Page 71 Thursday, August 29, 2019 10:31 AM

C-1 Sơ đồ mạch cụm đồng hồ

AENK4L0B910E010

<1>: Model J/B
<2>: Model hộp cầu chì

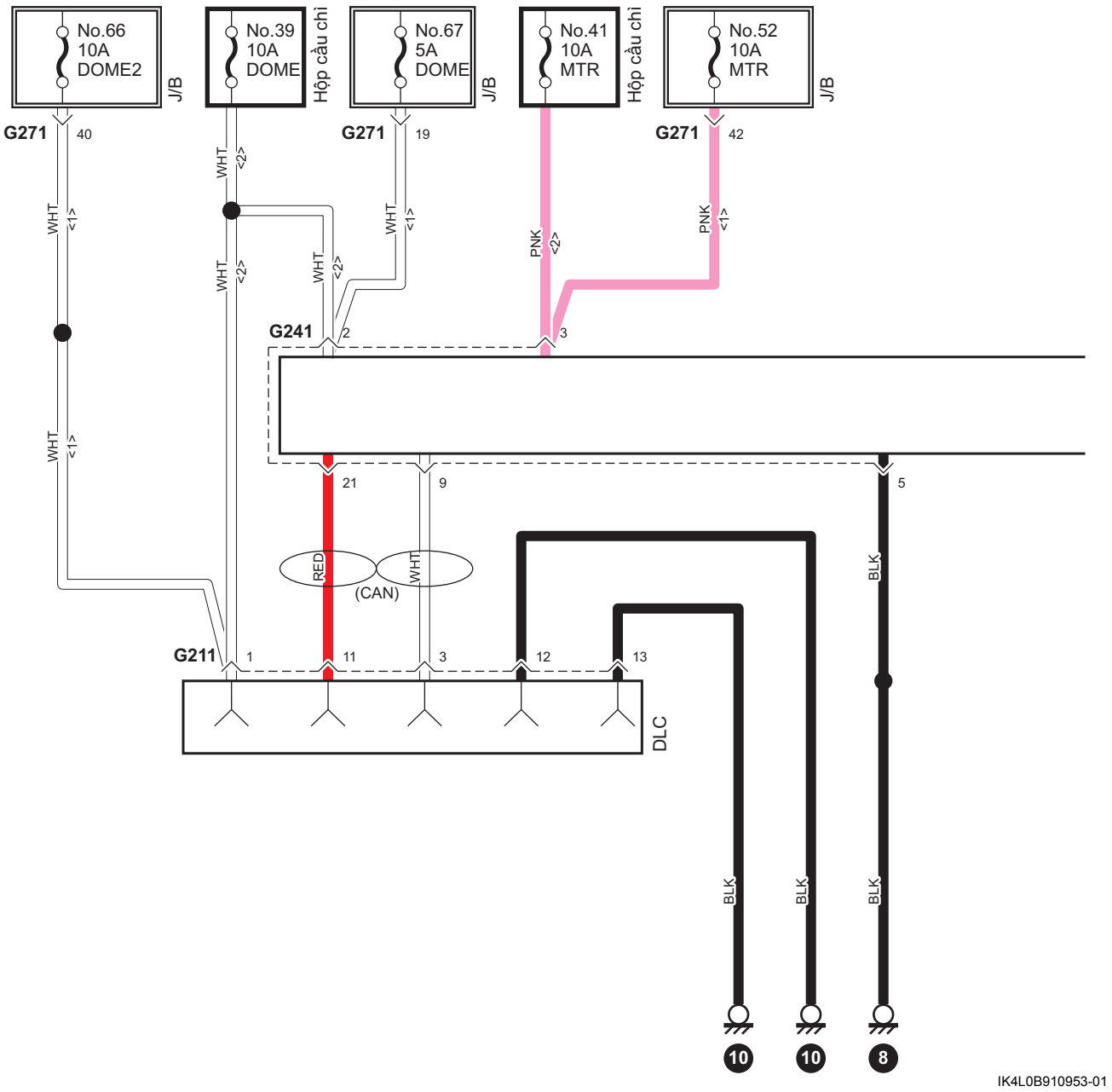

IK4L0B910953-01