AENK4L0B.book Page 71 Thursday, August 29, 2019 10:31 AM

C-1 Sơ đồ mạch cụm đồng hồ

AENK4L0B910E010

<1>: Model J/B
<2>: Model hộp cầu chì

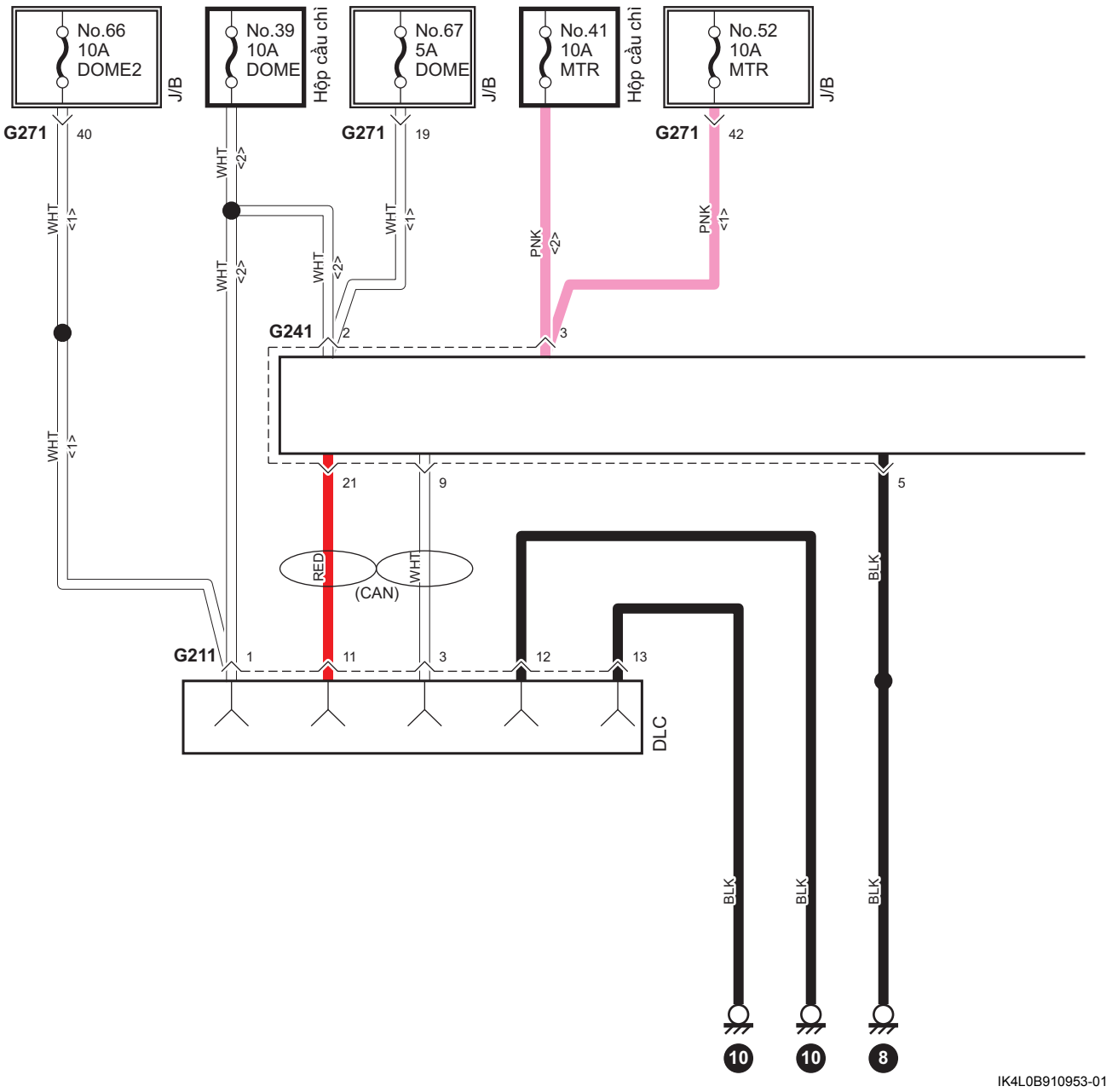

IK4L0B910953-01

AENK4L0B.book Page 72 Thursday, August 29, 2019 10:31 AM

<3>: Model không trang bị hệ thống điều khiển đèn pha/cos tự động
<4>: Nếu được trang bị

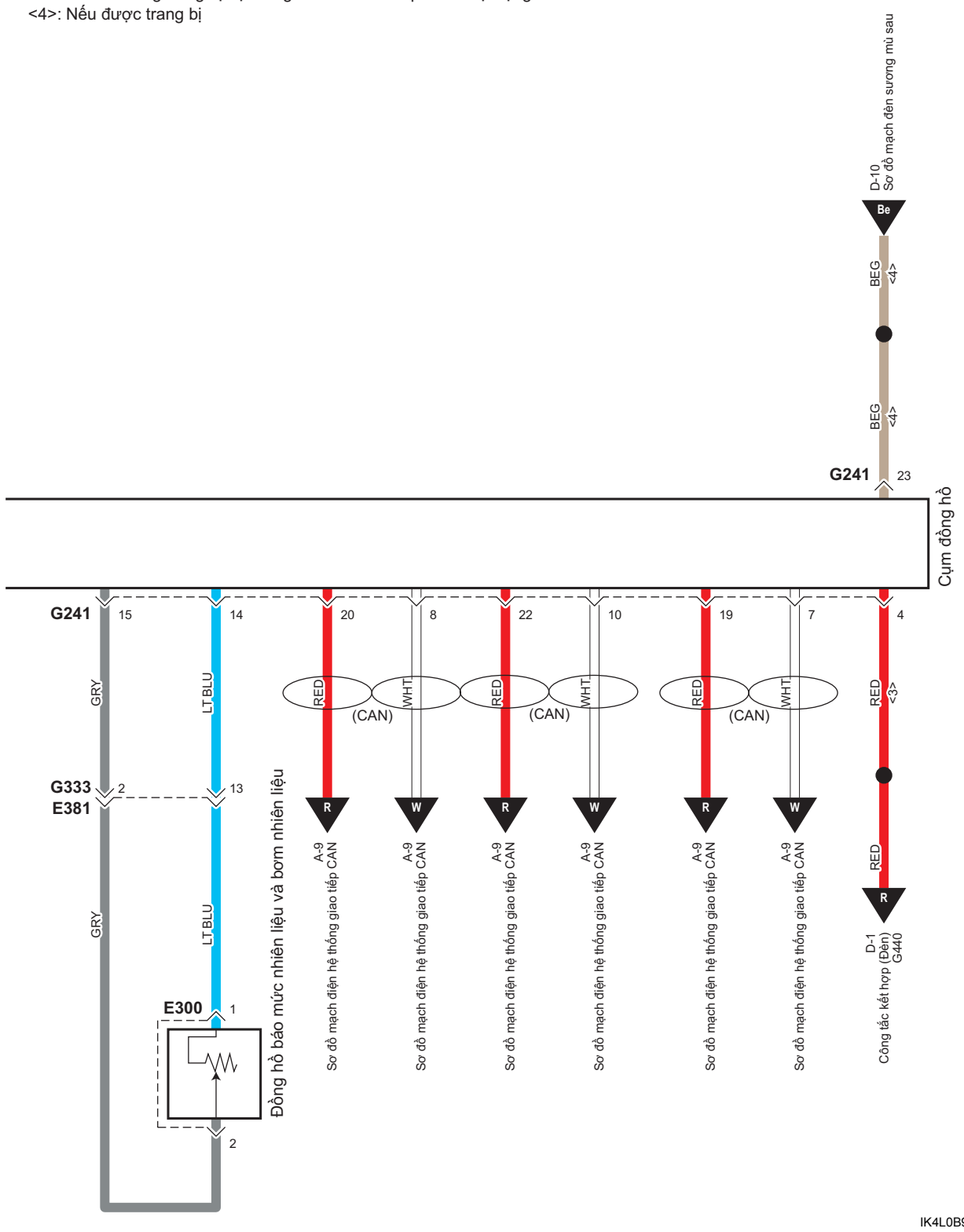

IK4L0B910954-01

AENK4L0B.book Page 73 Thursday, August 29, 2019 10:31 AM

D-1 Sơ đồ mạch điện hệ thống đèn pha/cos (Model không trang bị hệ thống điều khiển đèn pha/cos tự động halogen)

AENK4L0B910E011

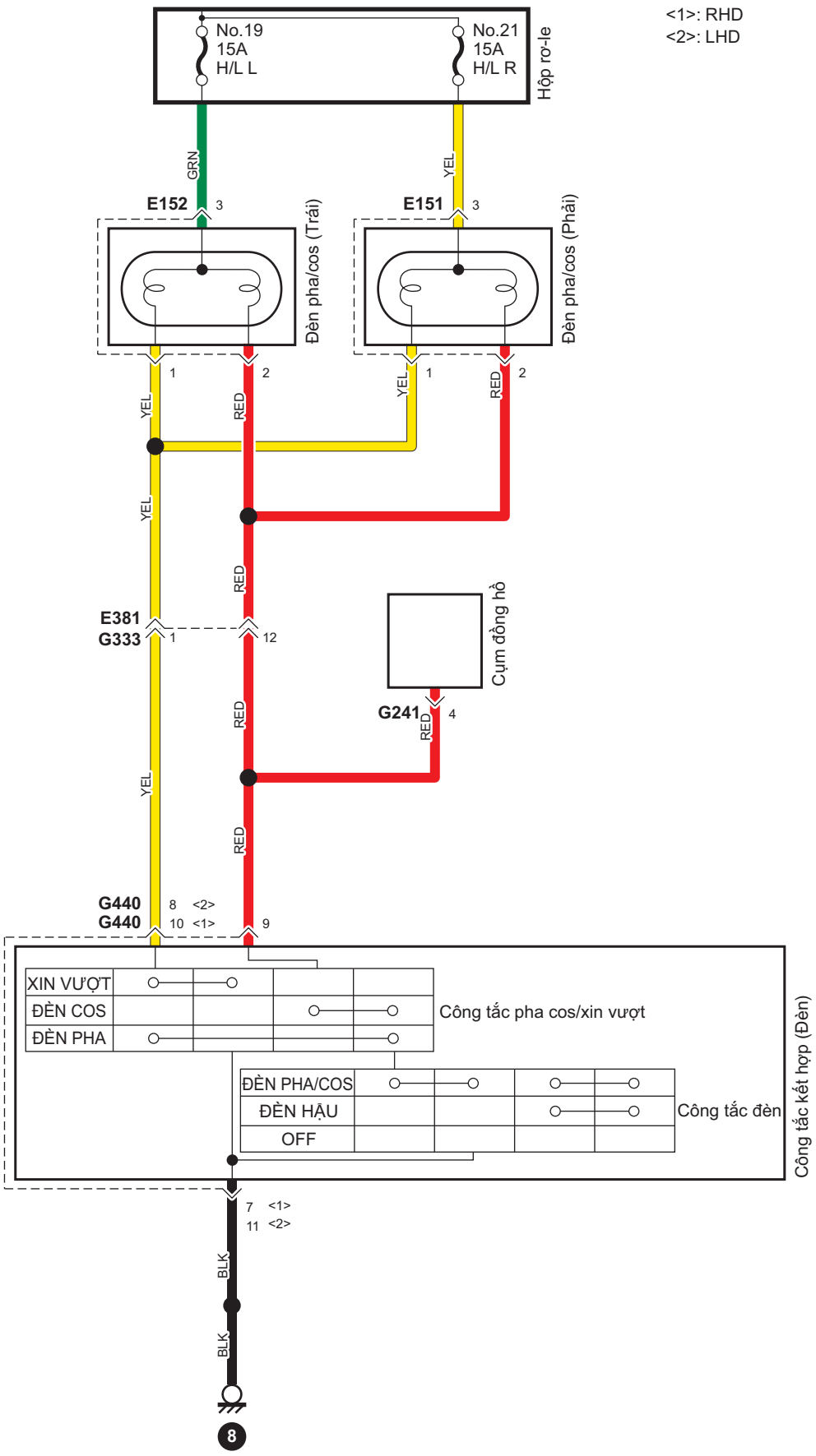

IK4L0B910955-02