AENK4L0B.book Page 74 Thursday, August 29, 2019 10:31 AM

D-1 Sơ đồ mạch điện hệ thống đèn pha/cos (Model có trang bị hệ thống điều khiển đèn pha/cos tự động halogen)

AENK4L0B910E031

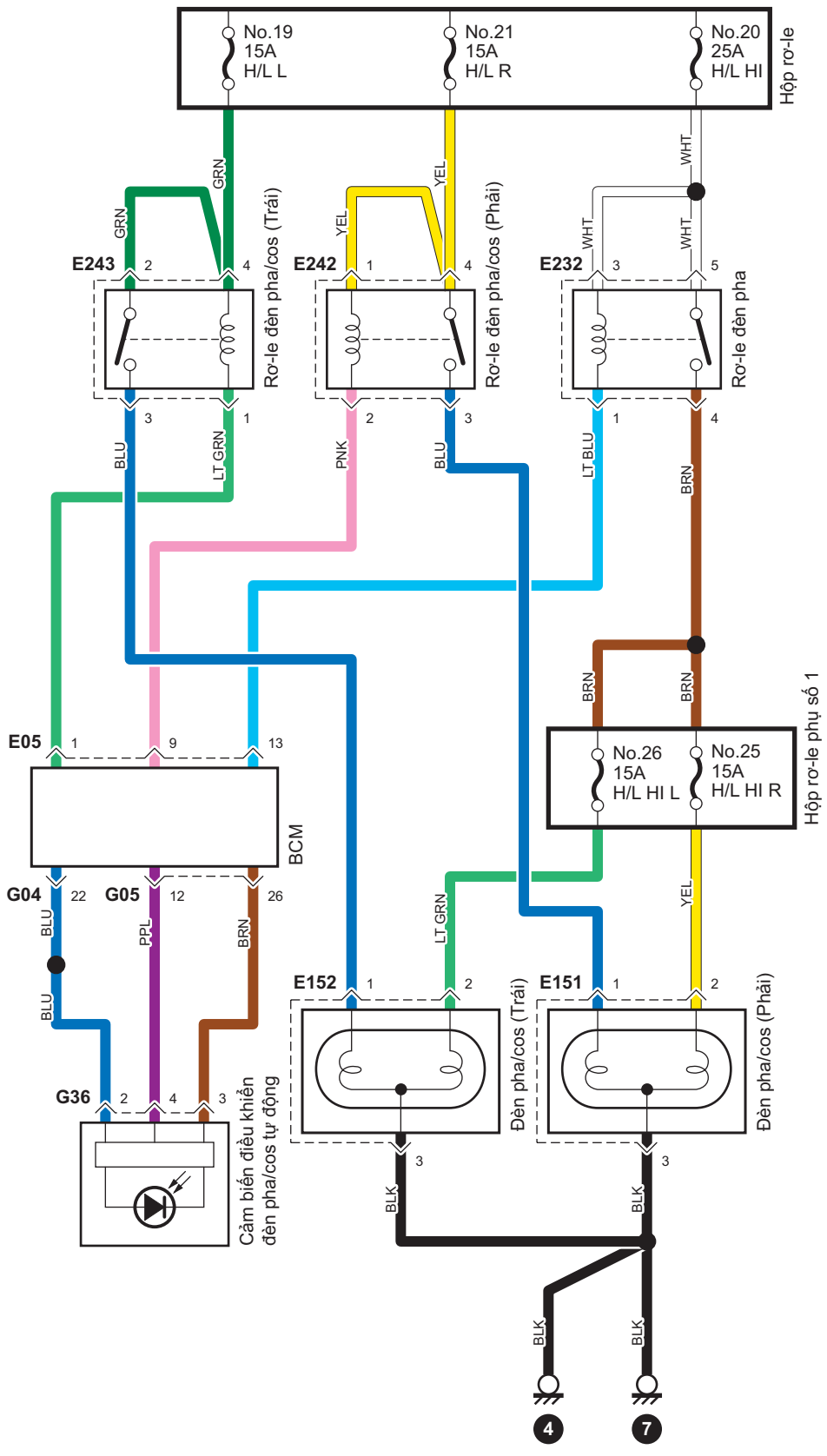

IK4L0B910956-02

AENK4L0B.book Page 75 Thursday, August 29, 2019 10:31 AM

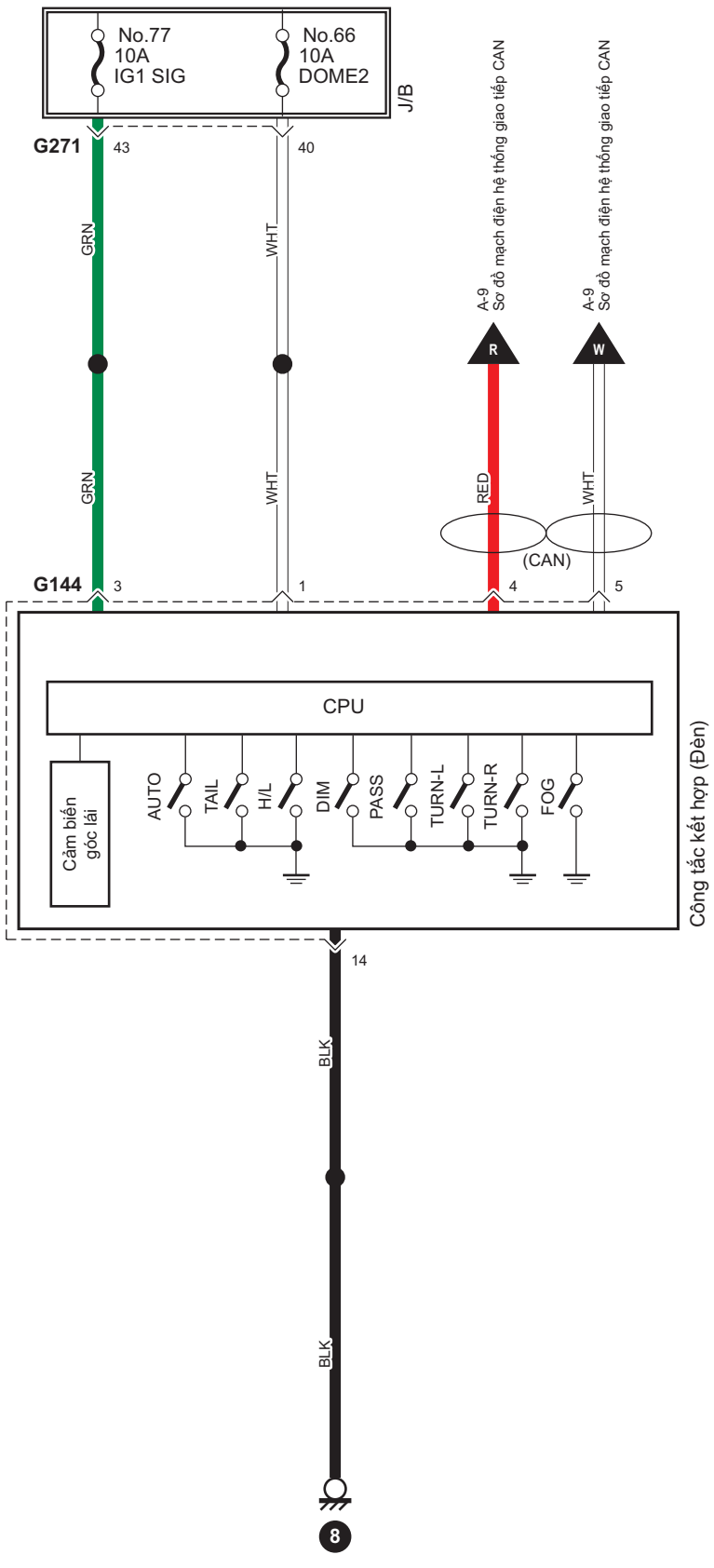

IK4L0B910957-01

AENK4L0B.book Page 76 Thursday, August 29, 2019 10:31 AM

D-2 Sơ đồ mạch điện hệ thống đèn kích thước, đèn hậu và đèn biển số xe (Model không trang bị hệ thống điều khiển đèn pha/cos tự động)

AENK4L0B910E012

<1>: RHD
<2>: LHD

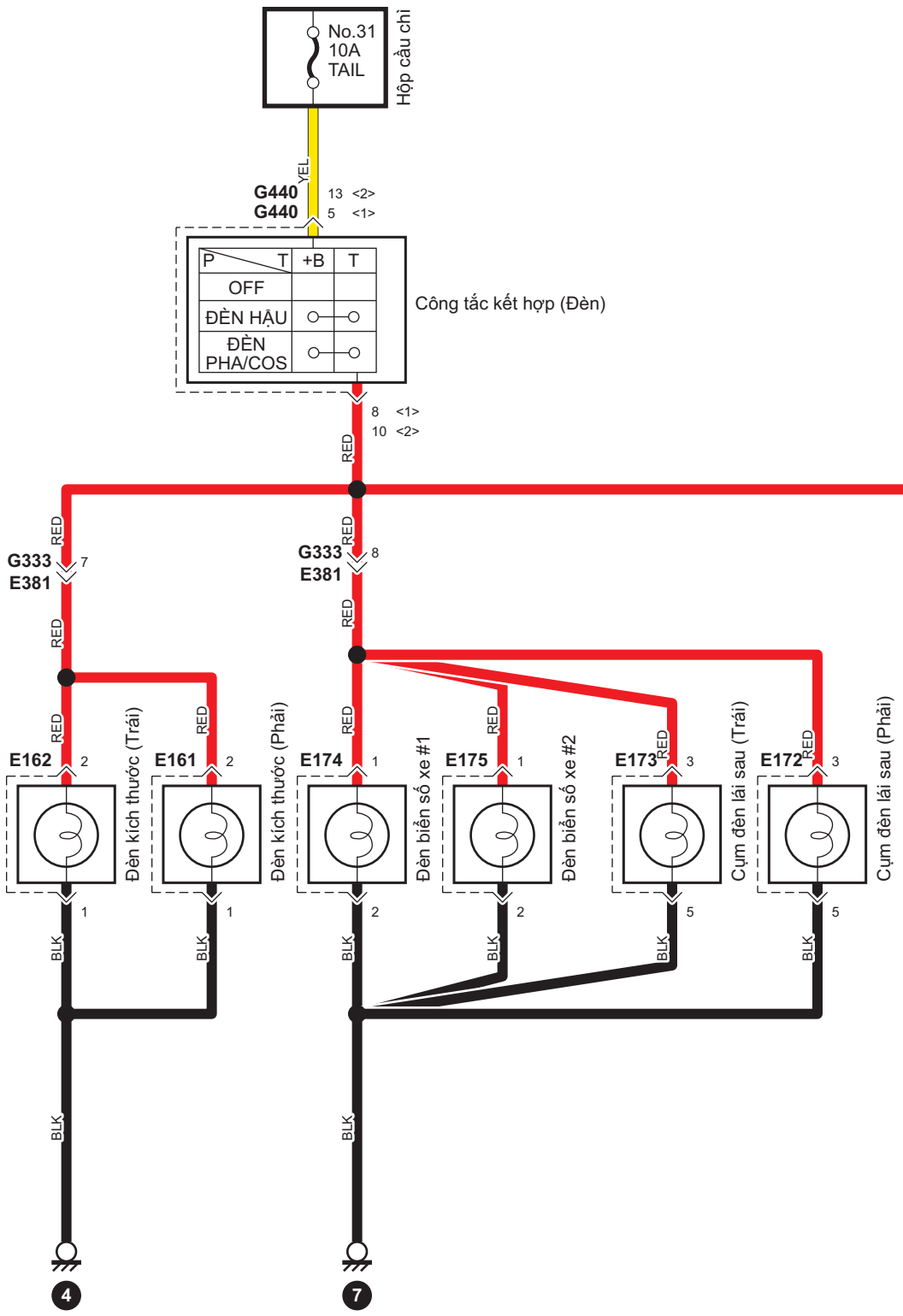

IK4L0B910958-01